ALUTECH ALT 110
Система офисных
перегородок

Двери с профилем створки
AYPC.110.0202

Сечения дверей

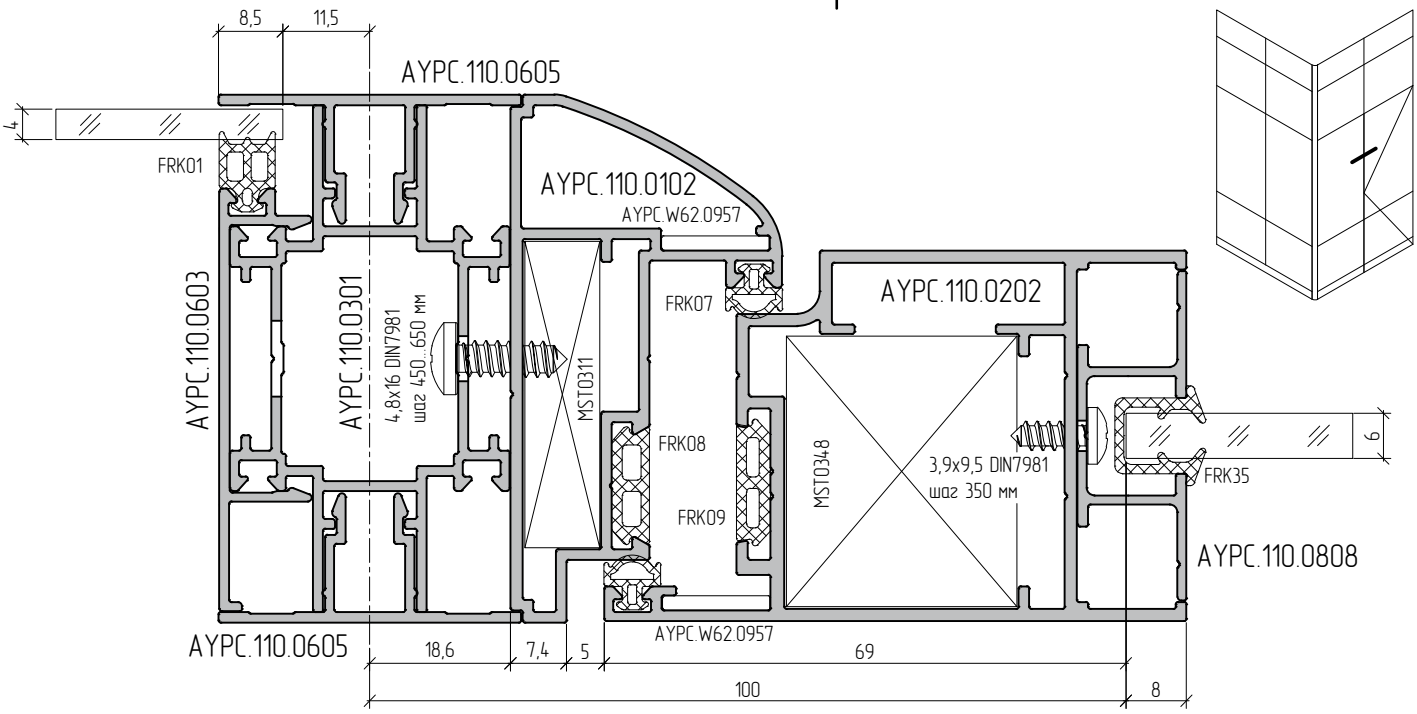

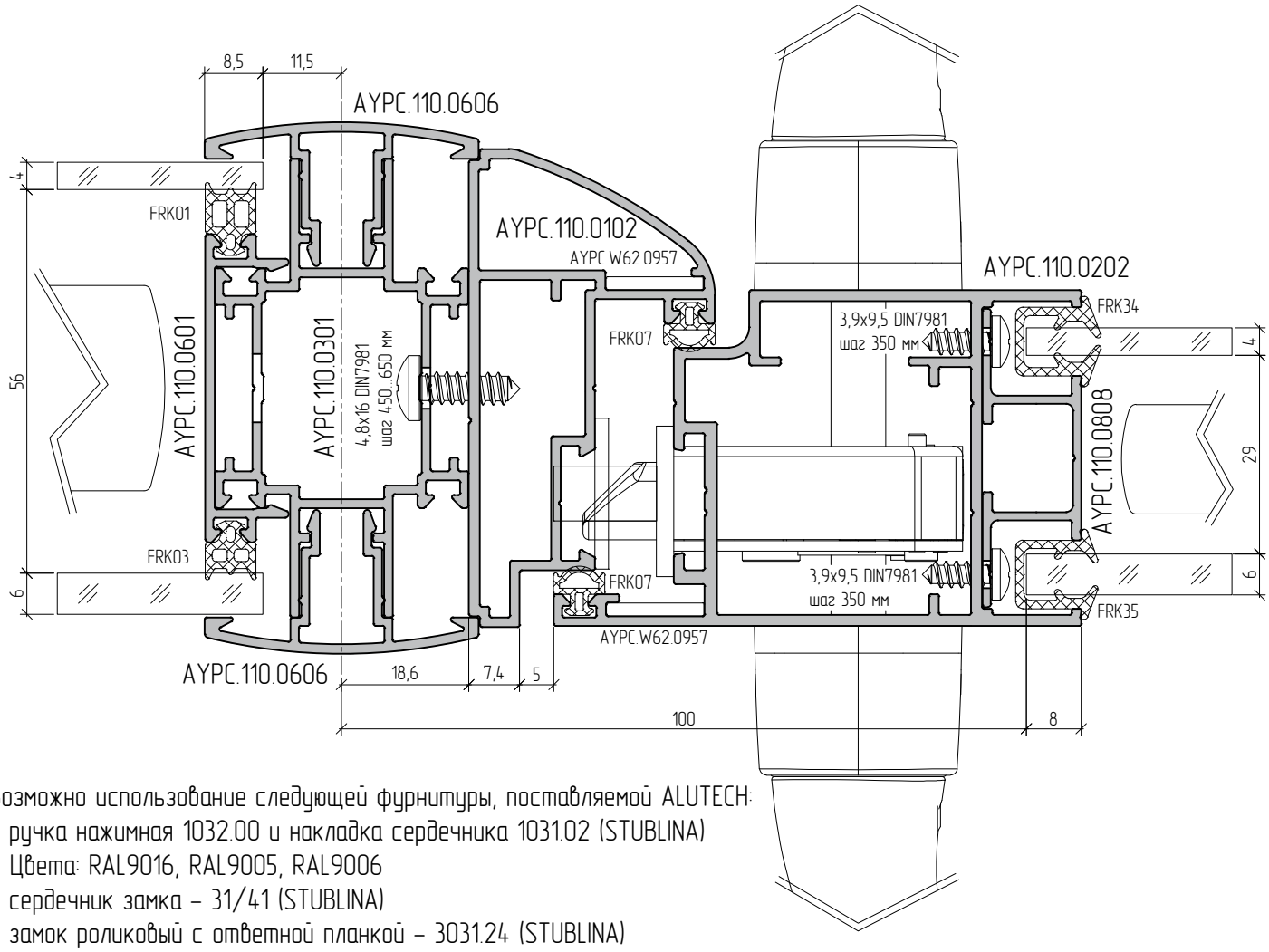

Возможно использование следующей фурнитуры, поставляемой ALUTECH:
- ручка нажимная 1032.00 и накладка сердечника 1031.02 (STUBLINA)
  Цвета: RAL9016, RAL9005, RAL9006
- сердечник замка – 31/41 (STUBLINA)
- замок роликовый с ответной планкой – 3031.24 (STUBLINA)
- замок фалевый с ответной планкой – 3021.24 (STUBLINA)

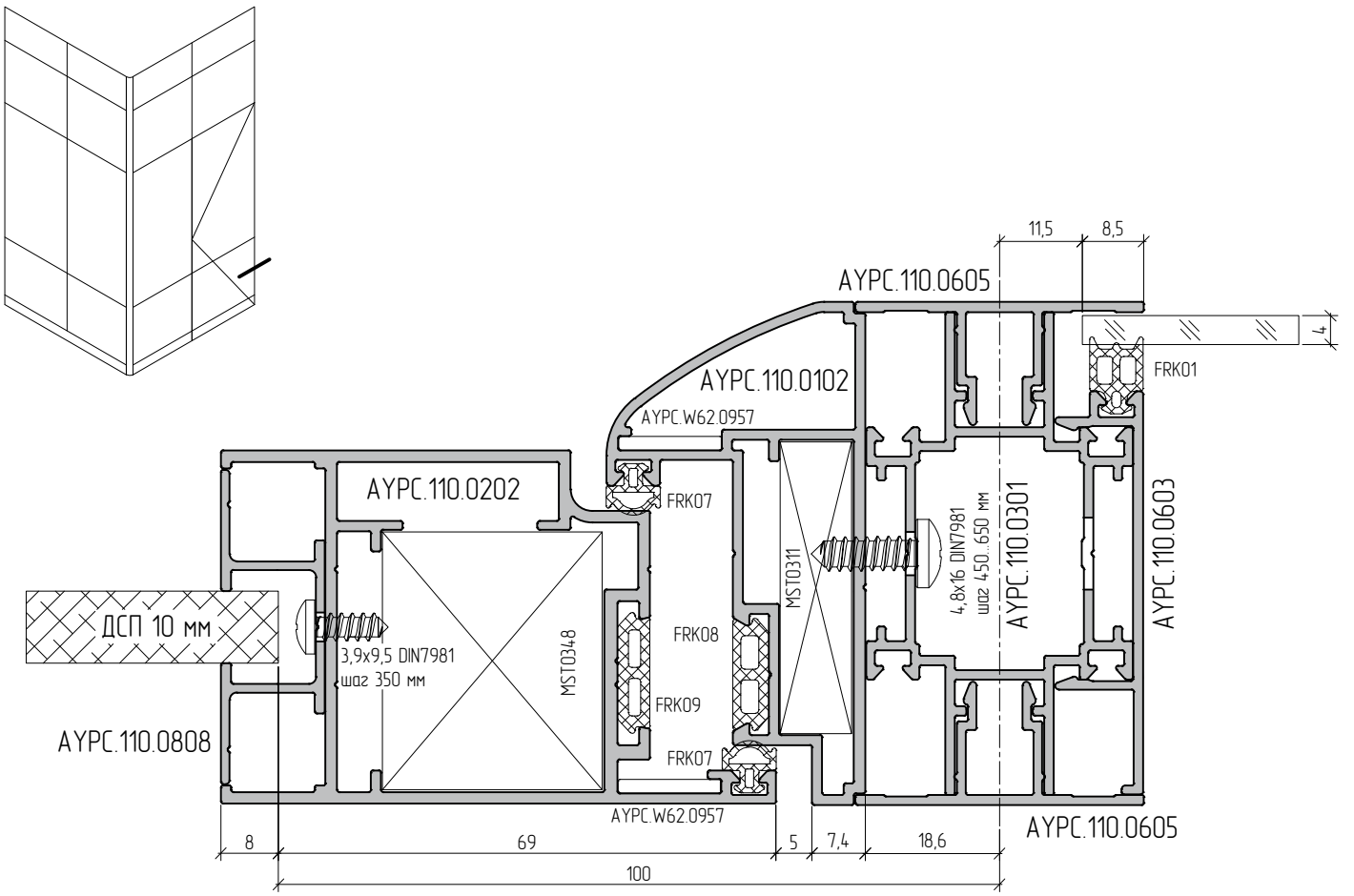
11,5
8,5
AYPC.110.0605
4
FRK01
AYPC.110.0102
AYPC.W62.0957
AYPC.110.0202
FRK07
MST0311
4,8x16 DIN7981
шаг 450..650 мм
AYPC.110.0301
AYPC.110.0603
ДСП 10 мм
3,9x9,5 DIN7981
шаг 350 мм
MST0348
FRK08
FRK09
AYPC.110.0808
FRK07
AYPC.W62.0957
AYPC.110.0605
8
69
5
7,4
18,6
100

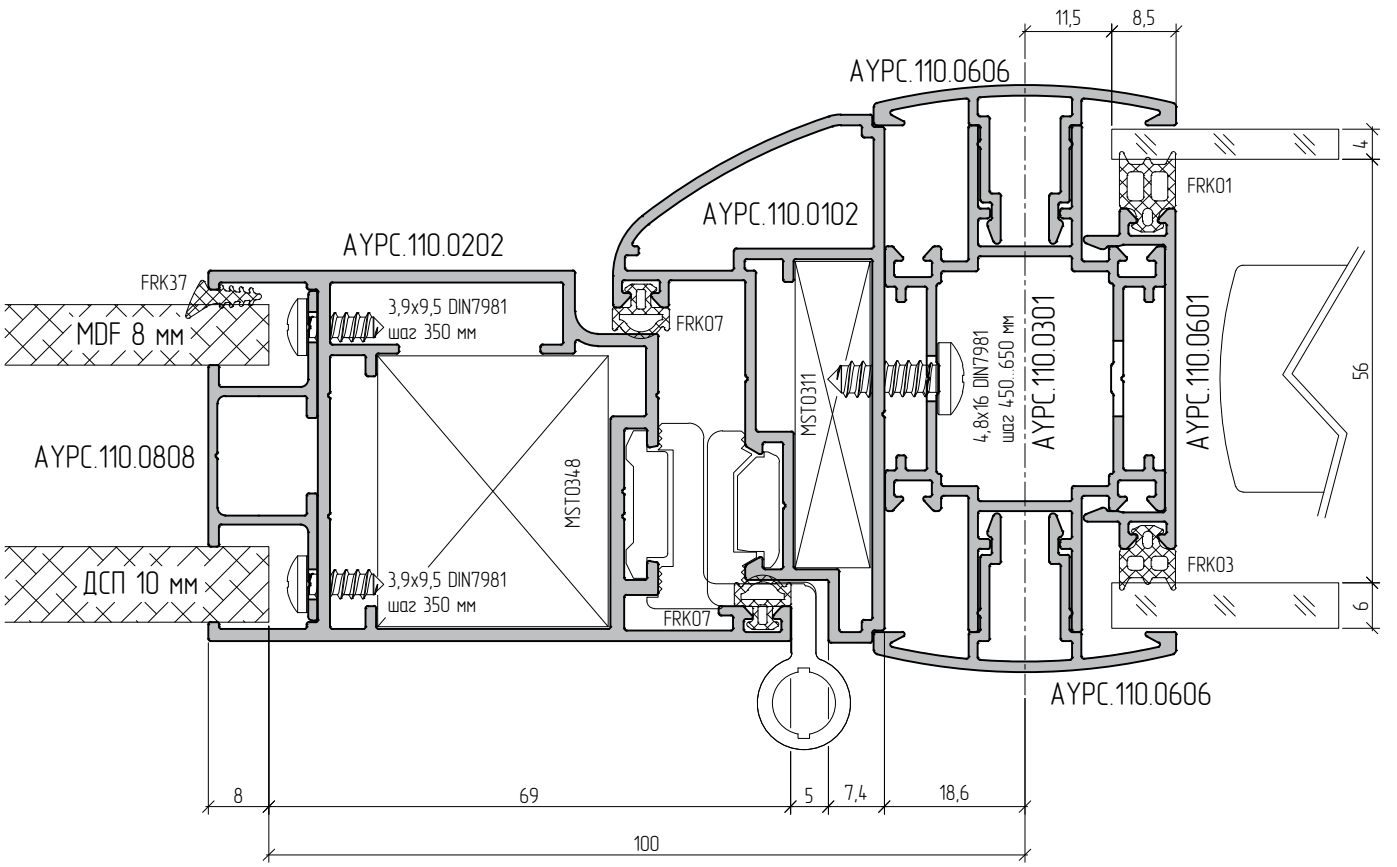
11,5
8,5
AYPC.110.0606
4
FRK01
AYPC.110.0102
AYPC.110.0202
FRK37
3,9x9,5 DIN7981
шаг 350 мм
MDF 8 мм
FRK07
MST0311
4,8x16 DIN7981
шаг 450..650 мм
AYPC.110.0301
AYPC.110.0601
56
AYPC.110.0808
MST0348
ДСП 10 мм
3,9x9,5 DIN7981
шаг 350 мм
FRK07
FRK03
6
AYPC.110.0606
8
69
5
7,4
18,6
100

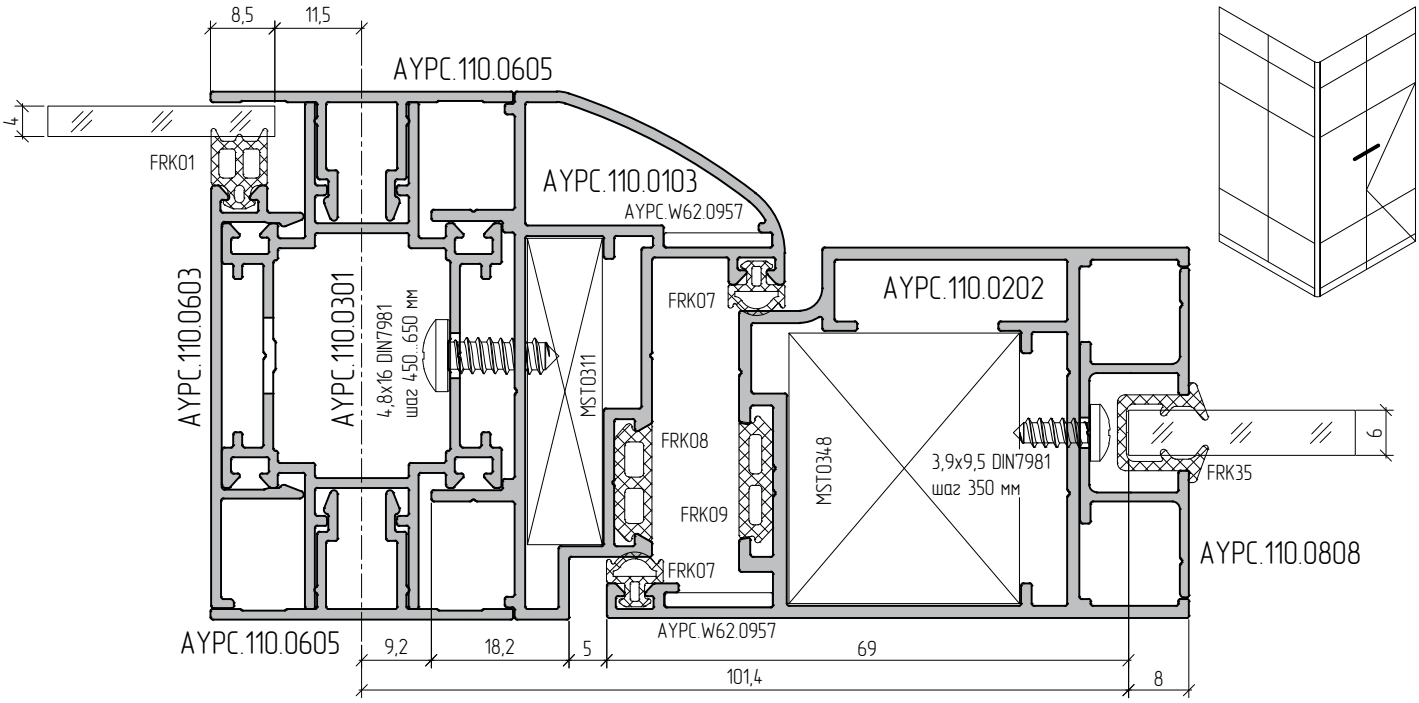
8,5
11,5
AYPC.110.0605
4
FRK01
AYPC.110.0103
AYPC.W62.0957
AYPC.110.0603
AYPC.110.0301
4,8x16 DIN7981
шаг 450...650 мм
MST0311
FRK07
AYPC.110.0202
FRK08
MST0348
3,9x9,5 DIN7981
шаг 350 мм
6
FRK35
FRK09
AYPC.110.0808
FRK07
AYPC.W62.0957
AYPC.110.0605
9,2
18,2
5
69
101,4
8

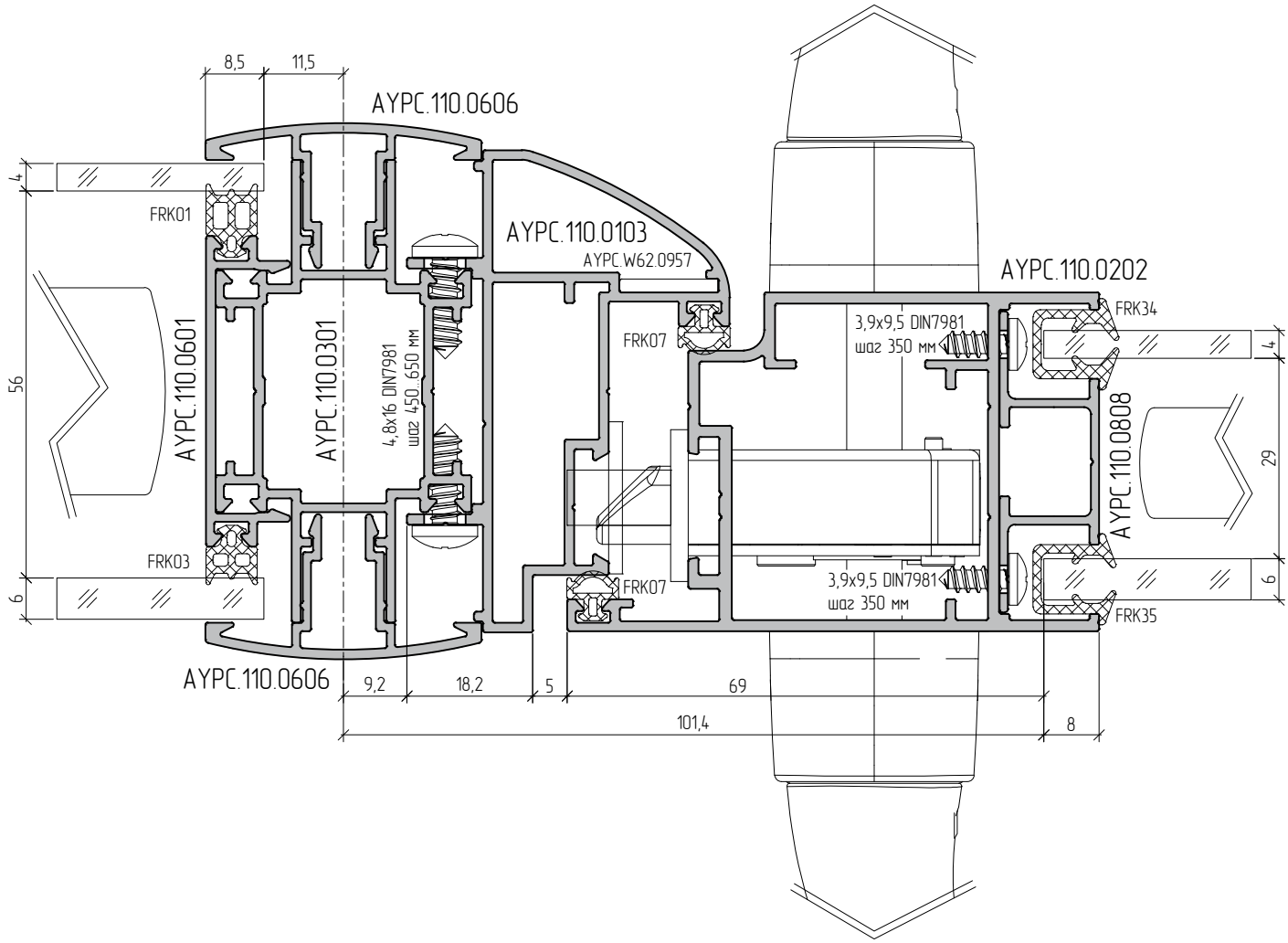
8,5
11,5
AYPC.110.0606
4
FRK01
AYPC.110.0103
AYPC.W62.0957
AYPC.110.0202
FRK34
3,9x9,5 DIN7981
шаг 350 мм
FRK07
4
56
AYPC.110.0601
AYPC.110.0301
4,8x16 DIN7981
шаг 450...650 мм
AYPC.110.0808
29
FRK03
6
FRK07
3,9x9,5 DIN7981
шаг 350 мм
6
FRK35
AYPC.110.0606
9,2
18,2
5
69
101,4
8

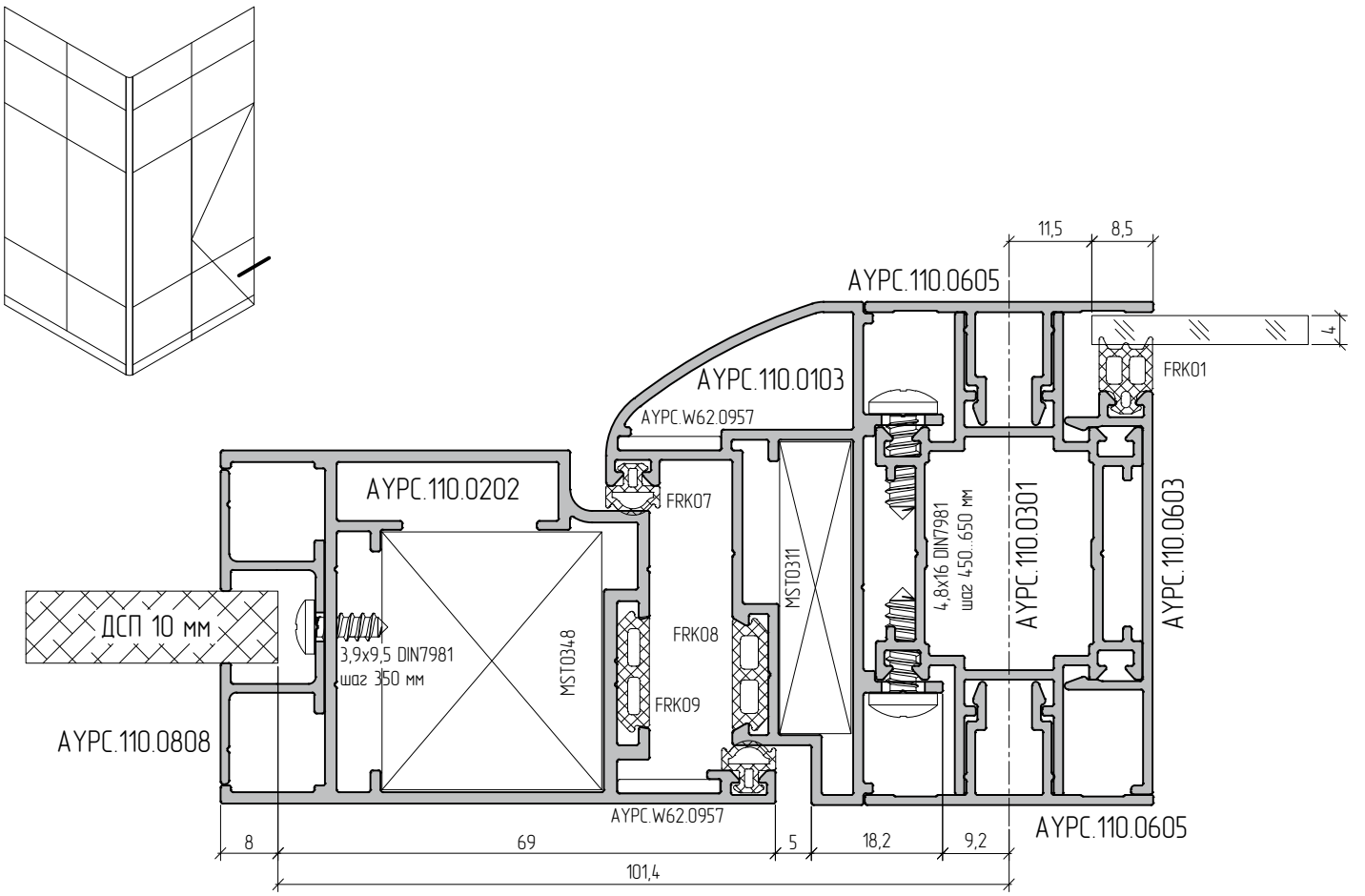
11,5
8,5
AYPC.110.0605
4
FRK01
AYPC.110.0103
AYPC.W62.0957
AYPC.110.0202
FRK07
MST0311
4,8x16 DIN7981
шаг 450..650 мм
AYPC.110.0301
AYPC.110.0603
ДСП 10 мм
3,9x9,5 DIN7981
шаг 350 мм
MST0348
FRK08
FRK09
AYPC.110.0808
AYPC.W62.0957
AYPC.110.0605
8
69
5
18,2
9,2
101,4

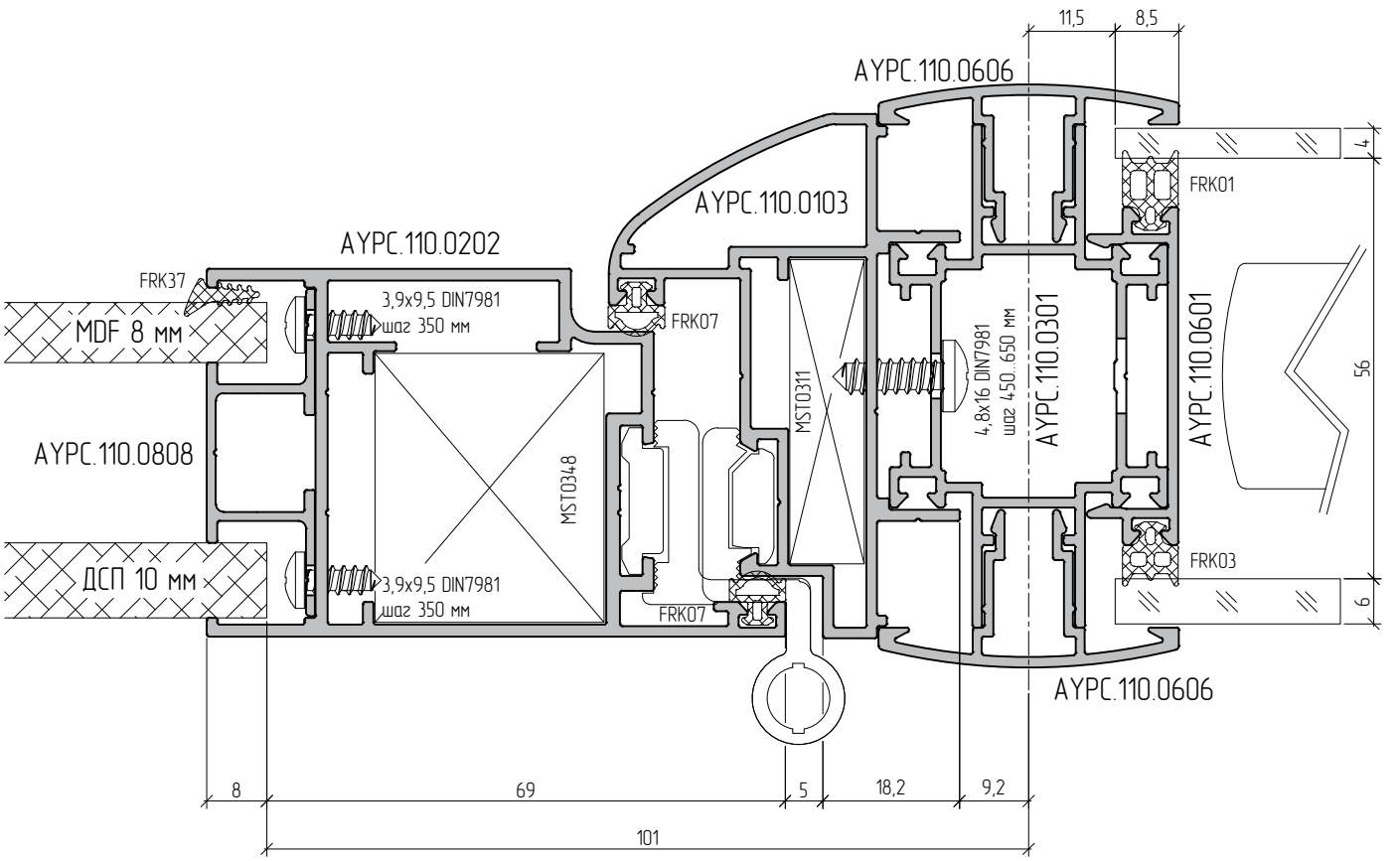
11,5
8,5
AYPC.110.0606
4
FRK01
AYPC.110.0103
AYPC.110.0202
FRK37
MDF 8 мм
3,9x9,5 DIN7981
шаг 350 мм
FRK07
MST0311
4,8x16 DIN7981
шаг 450..650 мм
AYPC.110.0301
AYPC.110.0601
56
AYPC.110.0808
MST0348
ДСП 10 мм
3,9x9,5 DIN7981
шаг 350 мм
FRK07
FRK03
6
AYPC.110.0606
8
69
5
18,2
9,2
101

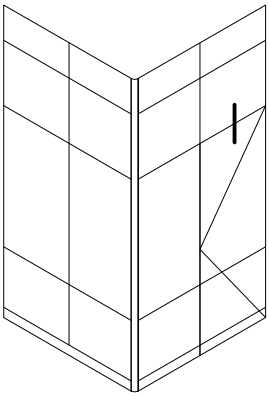

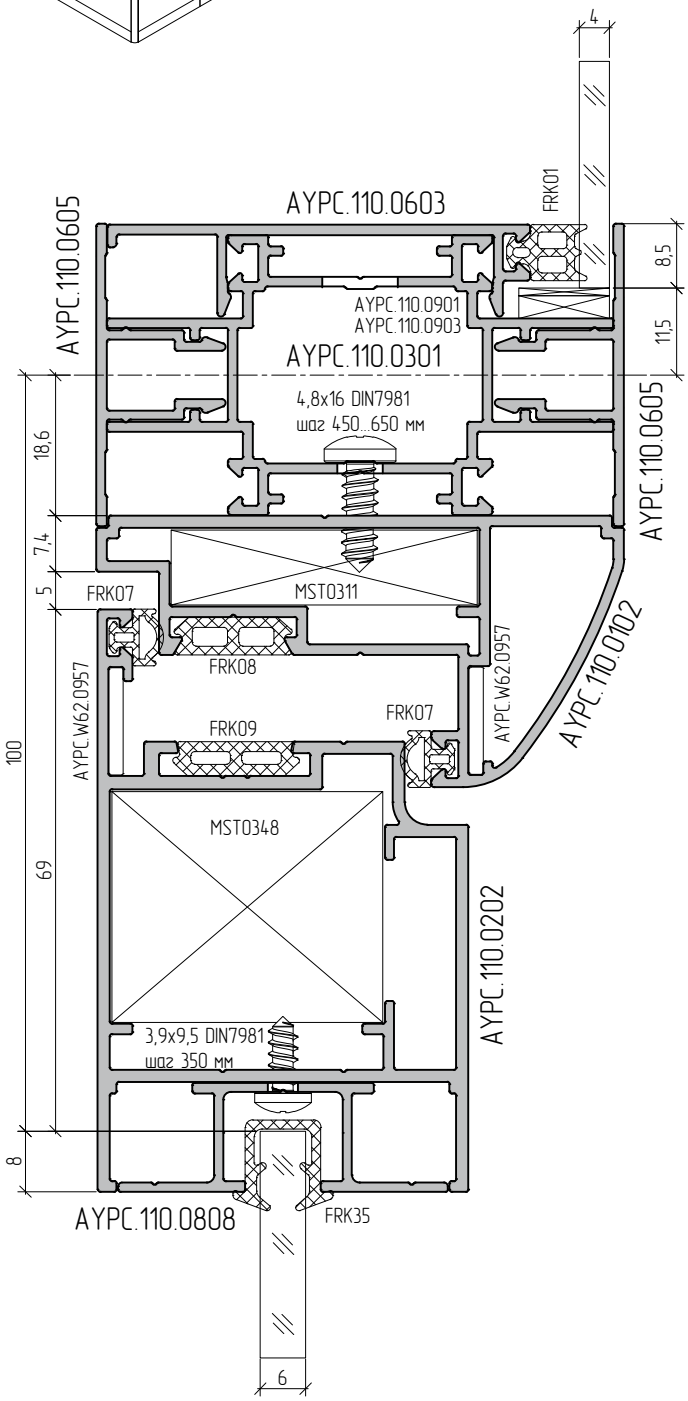
AYPC.110.0603
AYPC.110.0605
AYPC.110.0605
FRK01
4
8,5
11,5
AYPC.110.0901
AYPC.110.0903
AYPC.110.0301
4,8x16 DIN7981
шаг 450...650 мм
18,6
7,4
5
FRK07
MST0311
FRK08
AYPC.W62.0957
AYPC.W62.0957
FRK09
FRK07
AYPC.110.0102
100
69
MST0348
AYPC.110.0202
3,9x9,5 DIN7981
шаг 350 мм
8
AYPC.110.0808
FRK35
6

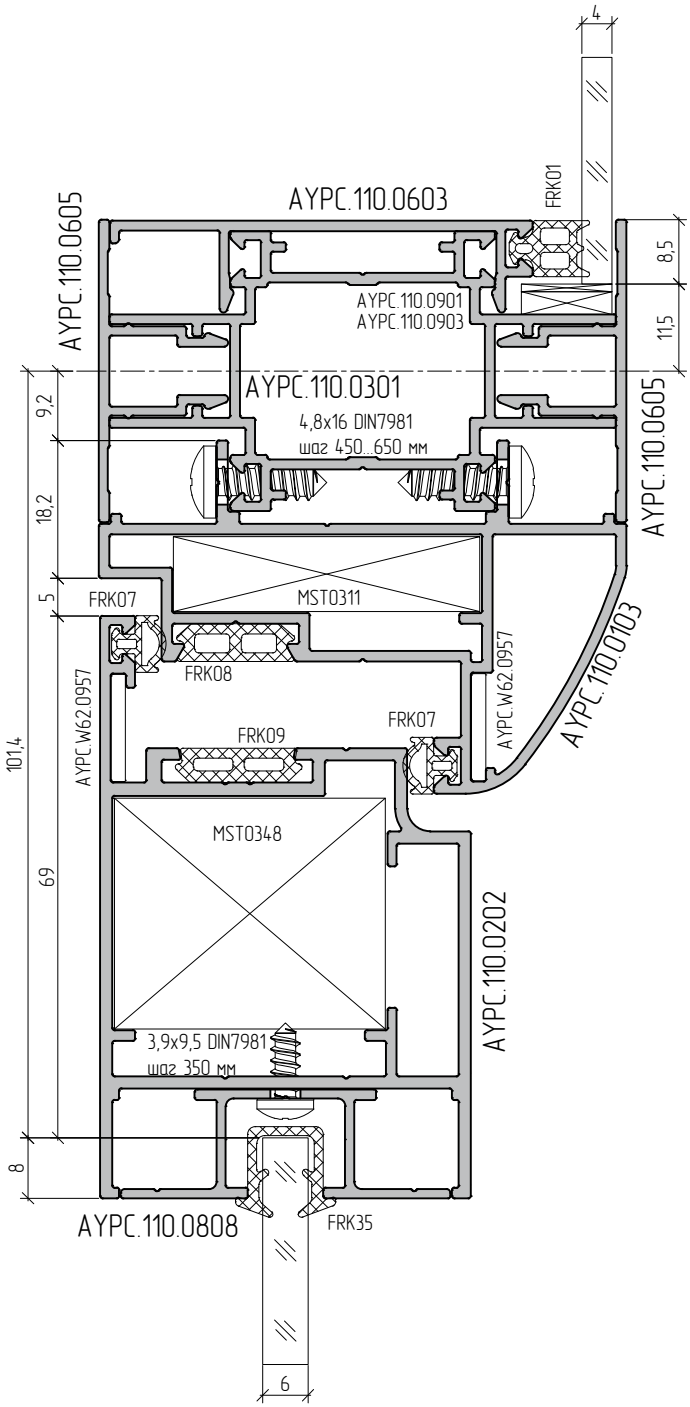
AYPC.110.0603
AYPC.110.0605
AYPC.110.0605
FRK01
4
8,5
11,5
AYPC.110.0901
AYPC.110.0903
AYPC.110.0301
4,8x16 DIN7981
шаг 450...650 мм
9,2
18,2
5
FRK07
MST0311
FRK08
AYPC.W62.0957
AYPC.W62.0957
FRK09
FRK07
AYPC.110.0103
101,4
69
MST0348
AYPC.110.0202
3,9x9,5 DIN7981
шаг 350 мм
8
AYPC.110.0808
FRK35
6

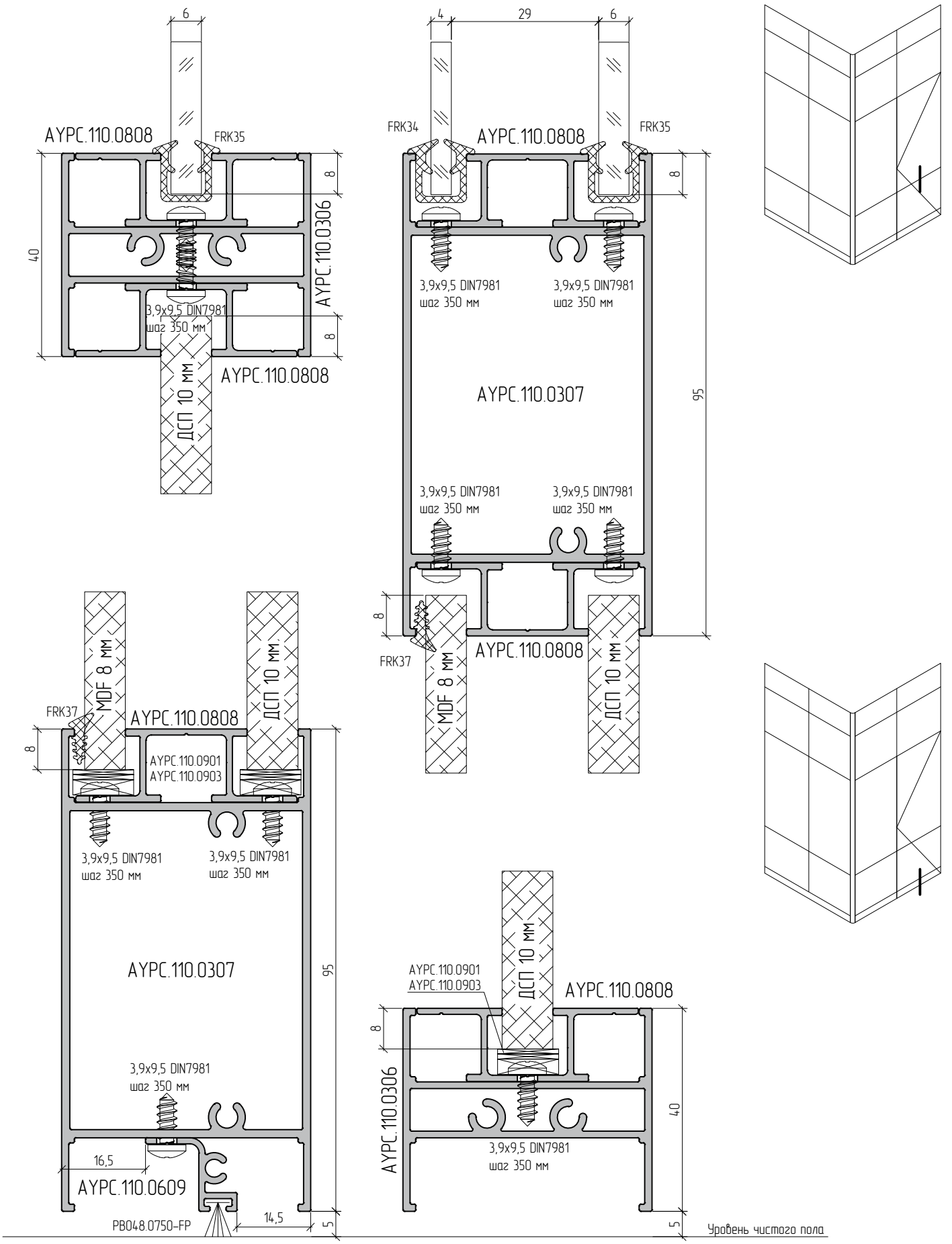
6
AYPC.110.0808
FRK35
8
40
AYPC.110.0306
3,9x9,5 DIN7981
шаг 350 мм
8
ДСП 10 мм
AYPC.110.0808
4
29
6
FRK34
AYPC.110.0808
FRK35
8
3,9x9,5 DIN7981
шаг 350 мм
3,9x9,5 DIN7981
шаг 350 мм
AYPC.110.0307
95
3,9x9,5 DIN7981
шаг 350 мм
3,9x9,5 DIN7981
шаг 350 мм
8
FRK37
MDF 8 мм
AYPC.110.0808
ДСП 10 мм
FRK37
MDF 8 мм
AYPC.110.0808
ДСП 10 мм.
8
AYPC.110.0901
AYPC.110.0903
3,9x9,5 DIN7981
шаг 350 мм
3,9x9,5 DIN7981
шаг 350 мм
AYPC.110.0307
95
3,9x9,5 DIN7981
шаг 350 мм
16,5
AYPC.110.0609
PB048.0750-FP
14,5
5
ДСП 10 мм
AYPC.110.0901
AYPC.110.0903
AYPC.110.0808
8
AYPC.110.0306
40
3,9x9,5 DIN7981
шаг 350 мм
5
Уровень чистого пола

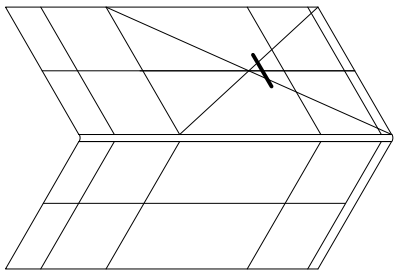

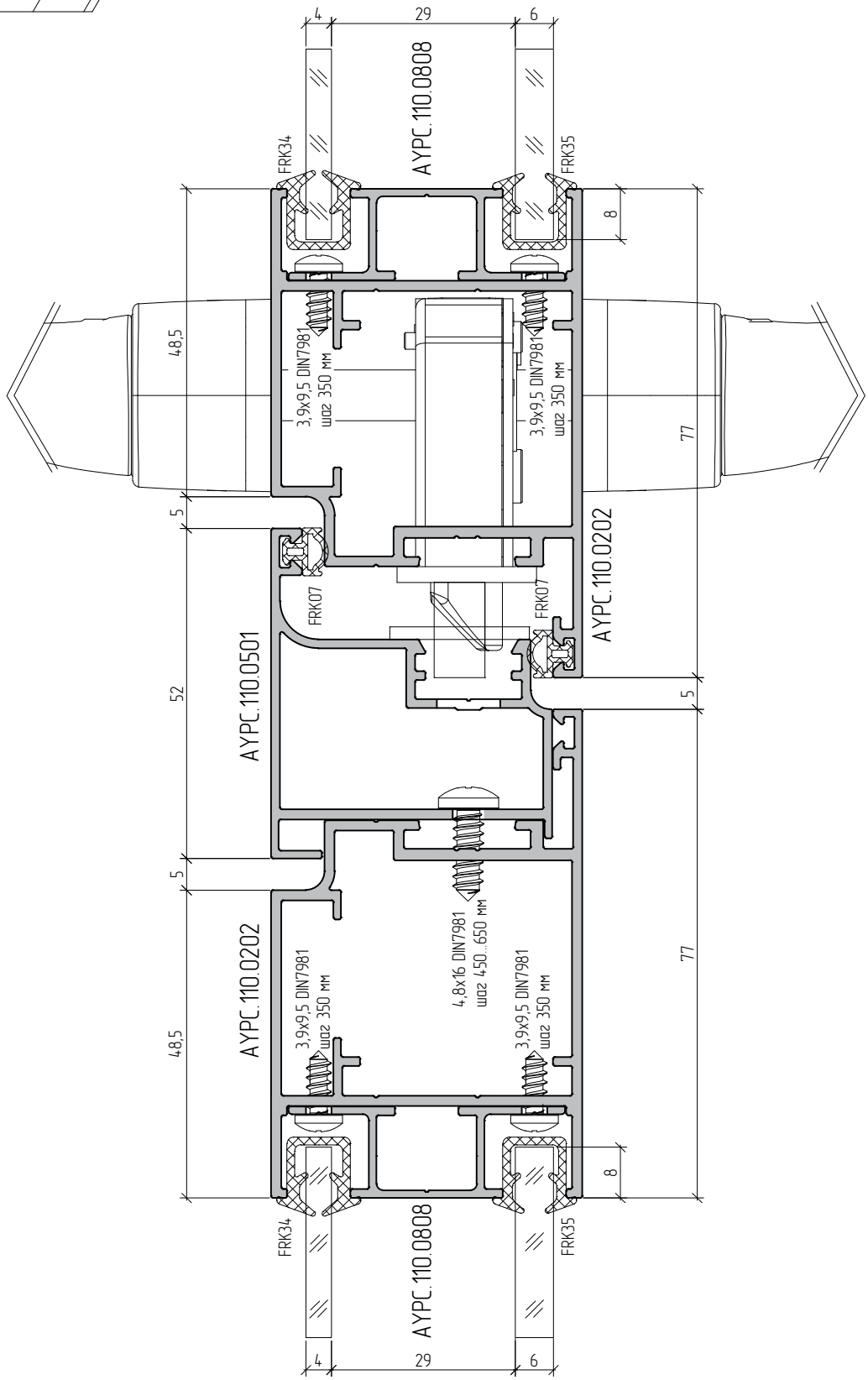
4
29
6
AYPC.110.0808
FRK34
FRK35
8
48,5
3,9x9,5 DIN7981
шаг 350 мм
3,9x9,5 DIN7981
шаг 350 мм
77
5
FRK07
FRK07
AYPC.110.0202
52
AYPC.110.0501
5
5
4,8x16 DIN7981
шаг 450...650 мм
AYPC.110.0202
3,9x9,5 DIN7981
шаг 350 мм
3,9x9,5 DIN7981
шаг 350 мм
48,5
77
8
FRK34
FRK35
AYPC.110.0808
4
29
6

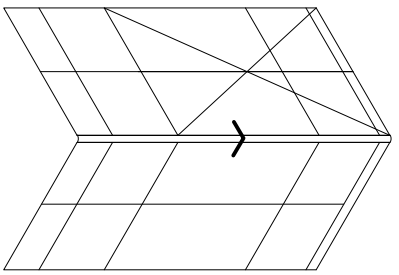

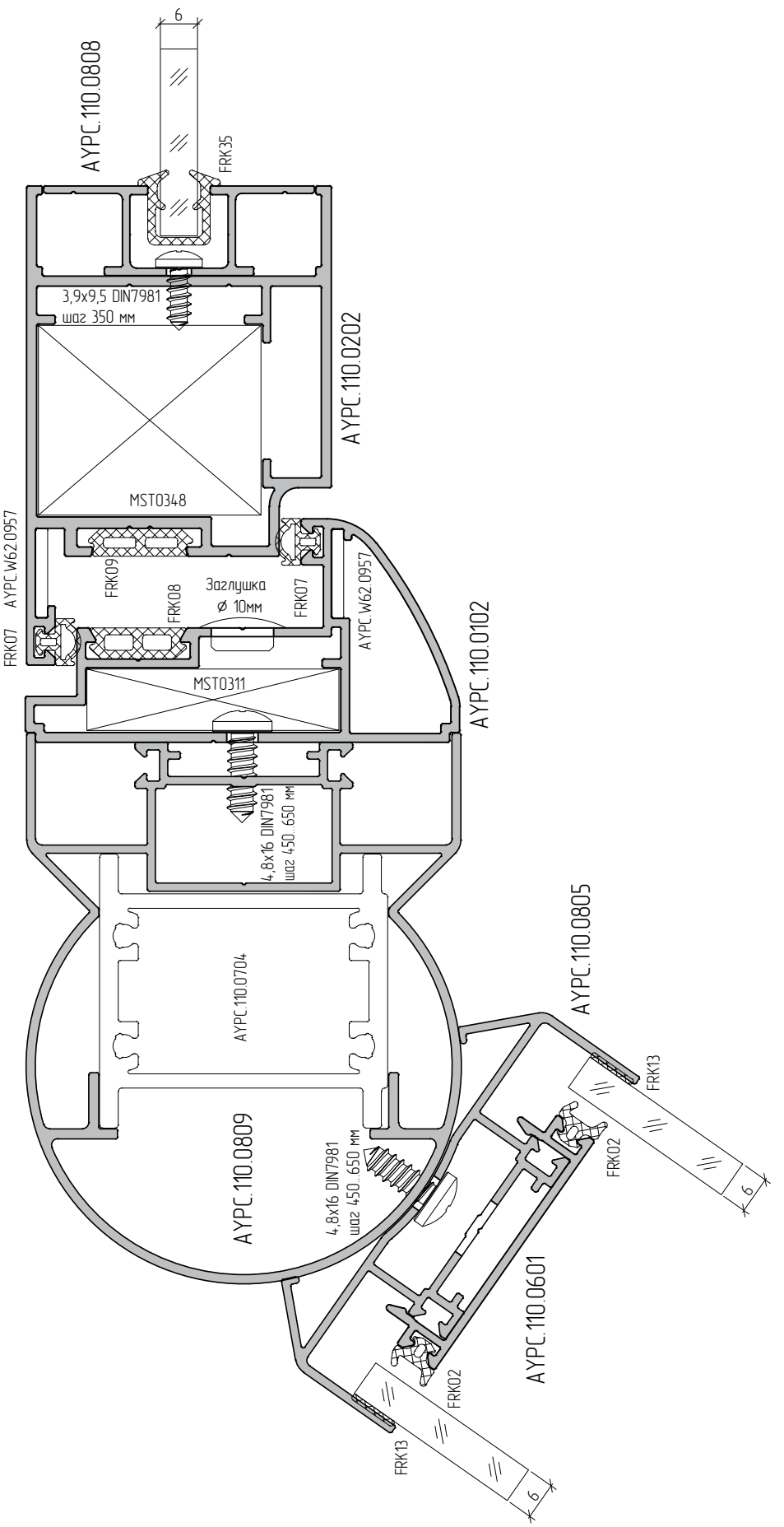
AYPC.110.0808
6
FRK35
3,9x9,5 DIN7981
шаг 350 мм
AYPC.110.0202
MST0348
AYPC.W62.0957
FRK09
FRK08
Заглушка
ø 10мм
FRK07
FRK07
AYPC.W62.0957
AYPC.110.0102
MST0311
4,8x16 DIN7981
шаг 450...650 мм
AYPC.110.0704
AYPC.110.0805
FRK13
FRK02
6
AYPC.110.0809
4,8x16 DIN7981
шаг 450...650 мм
AYPC.110.0601
FRK02
FRK13
6

Сборка дверей, обработка профилей

Схема установки петель на створки двери системы ALT110

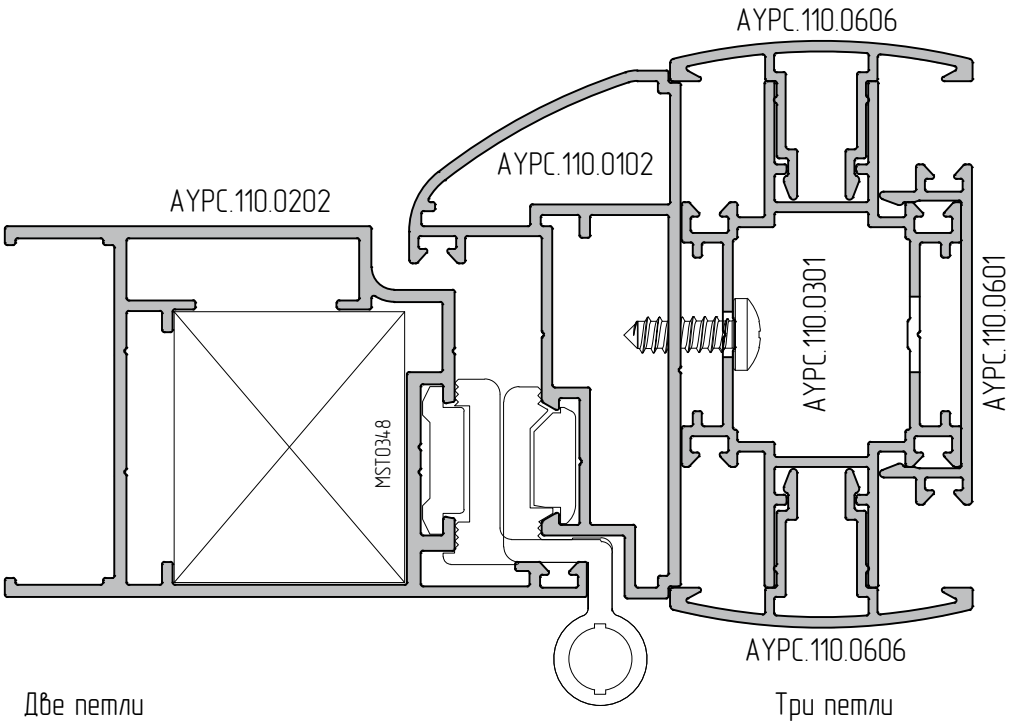

Две петли
типа 123020 Giesse и 5603AT FAPIM

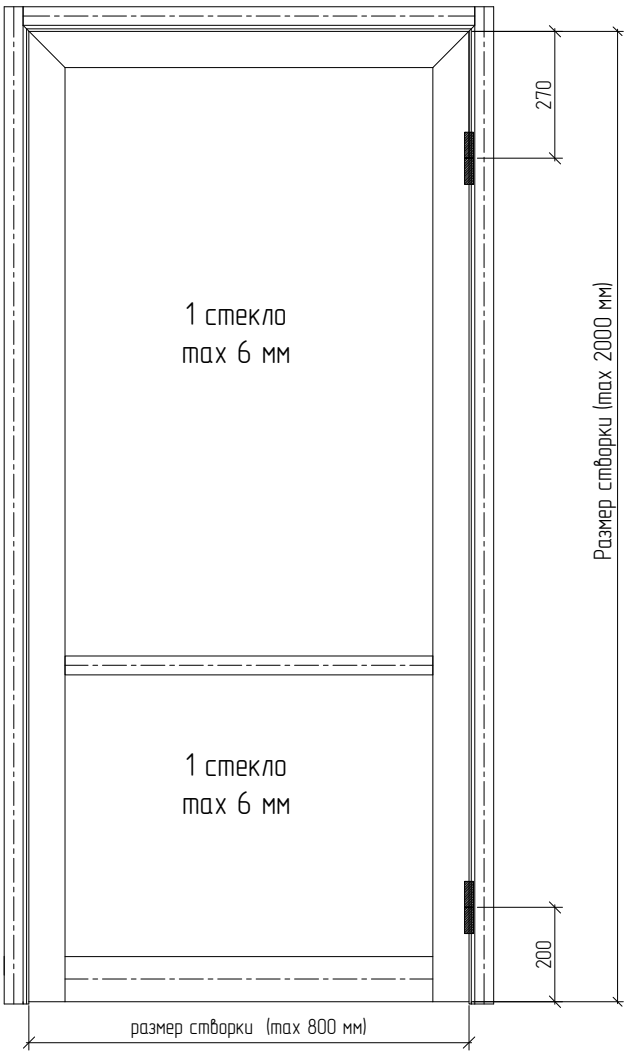

Три петли
5601AT FAPIM

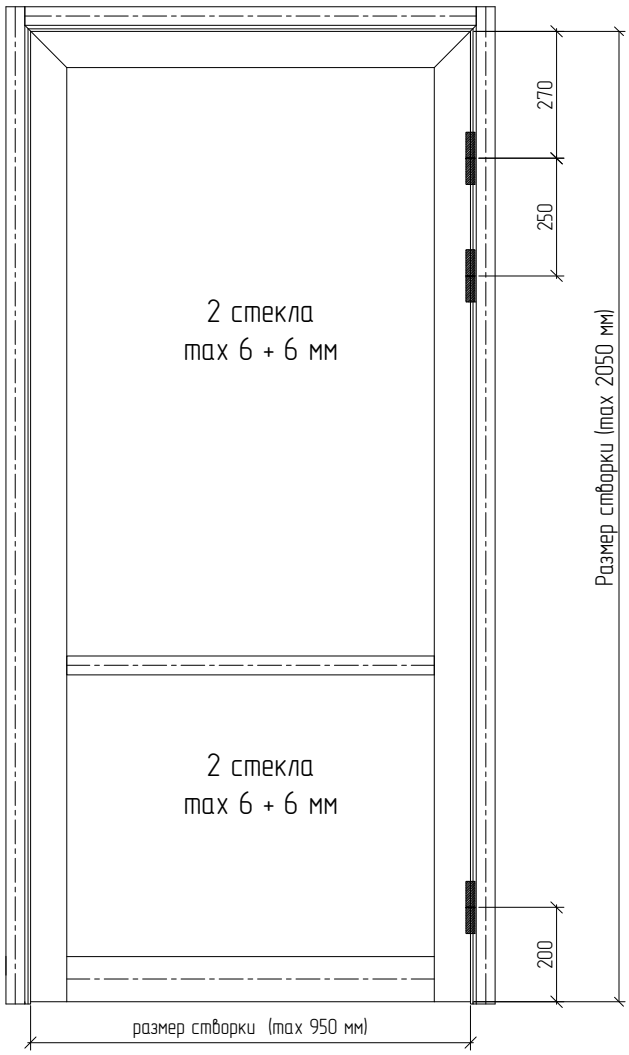

Типовая схема двери

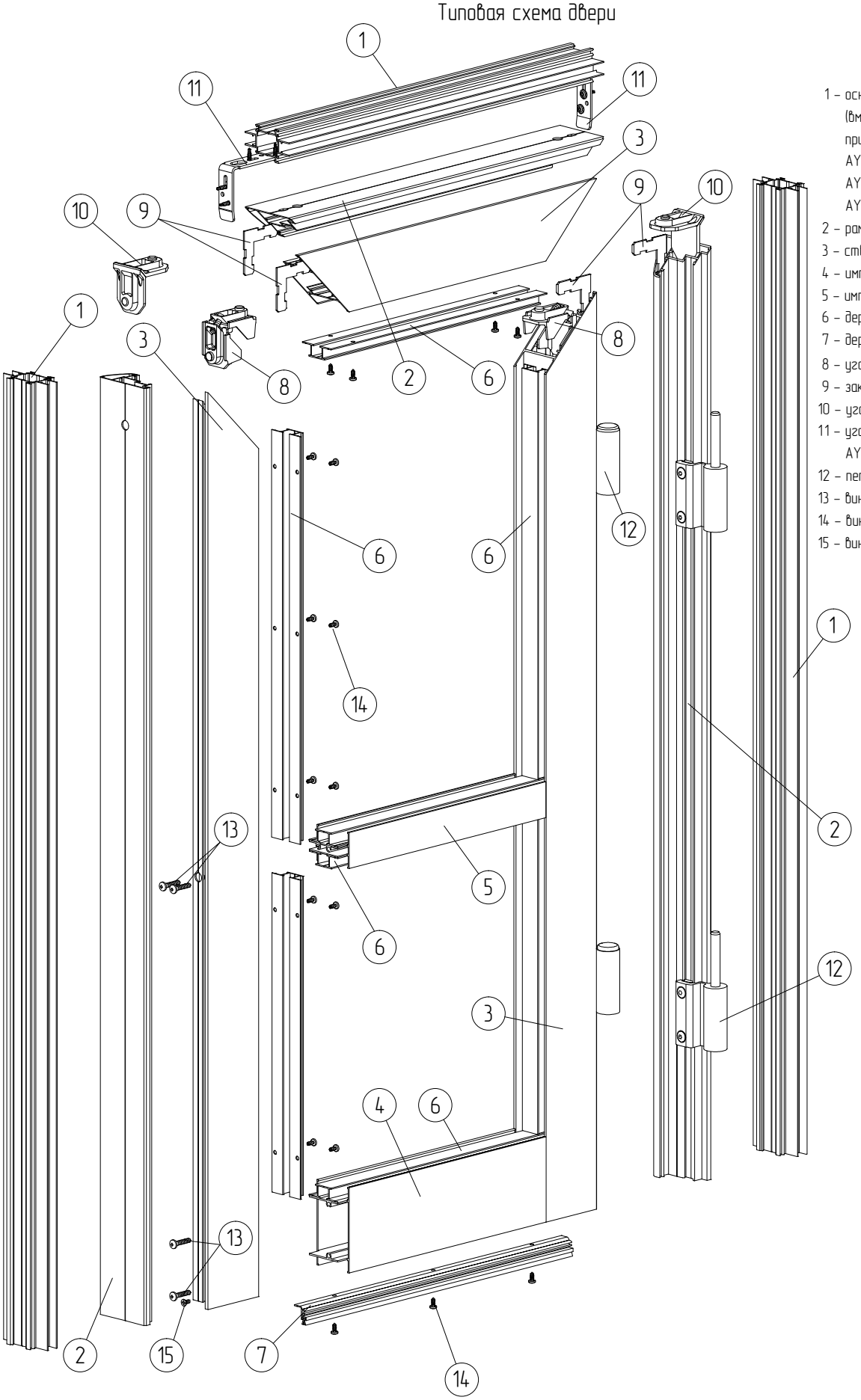

1 – основная стойка AYPC.110.0301 (вместо AYPC.110.0301 возможно применение AYPC.110.0810, AYPC.110.0304, AYPC.110.0305, AYPC.110.0805, AYPC.110.0806, AYPC.110.0807, AYPC.110.0809)
2 – рама дверная AYPC.110.0102
3 – створка дверная AYPC.110.0202
4 – импост дверной AYPC.110.0307
5 – импост дверной AYPC.110.0306
6 – держатель дверной AYPC.110.0808
7 – держатель дверной AYPC.110.0609
8 – уголок соединительный MST0348
9 – закладная угловая W62.0957
10 – уголок соединительный MST0311
11 – уголок соединительный AYPC.110.0942.
12 – петля дверная
13 – винт самонарезной 4,8x25 DIN7981
14 – винт самонарезной 3,9x9,5 DIN7981
15 – винт самонарезной 3,9x9,5 DIN7982

Угловое соединение профилей рамы AYPC.110.0102

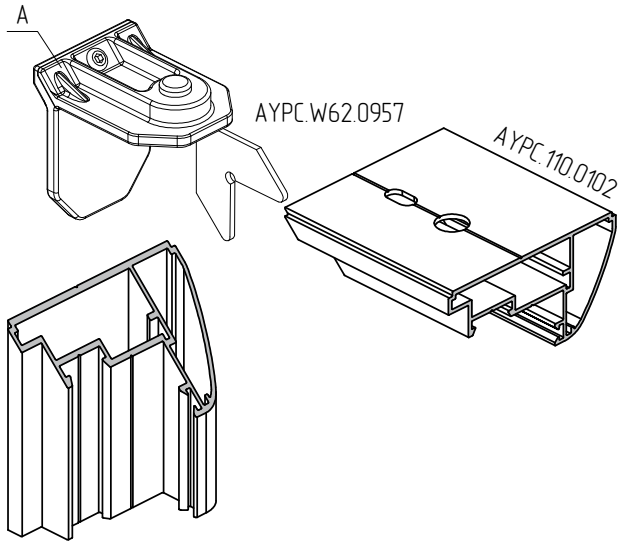

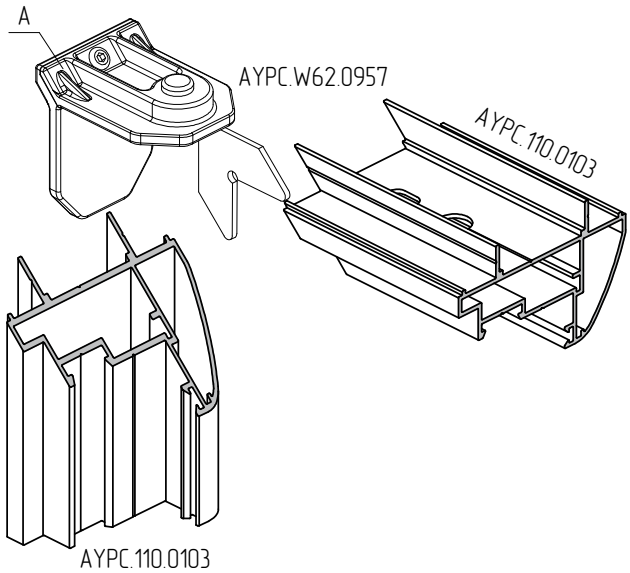

В качестве углового соединителя А возможно применение:

— уголка 40,5x9,9 мм MST0311 (производитель Master),

— уголка 39,4x9,9 мм MON0373 (производитель Monticelli)

AYPC.110.0102

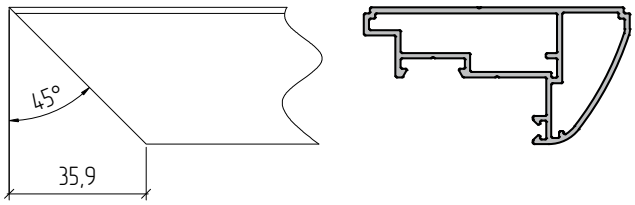

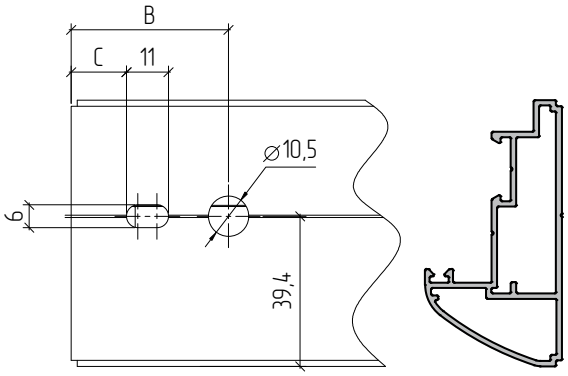

Для уголка MST0311:

B = 41,3 мм

C = 14,5 мм

Для уголка MON0373:

B = 40,3 мм

C = 13,5 мм

AYPC.110.0103

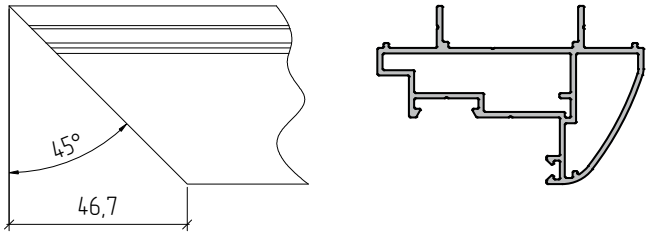

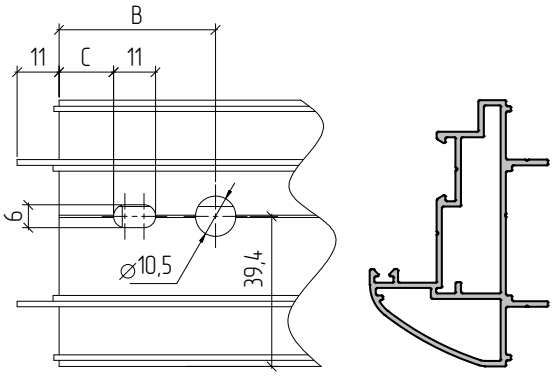

Для уголка MST0311:

B = 41,1 мм

C = 14,3 мм

Для уголка MON0373:

B = 40,1 мм

C = 13,3 мм

Угловое соединение профилей створки AYPC.110.0202

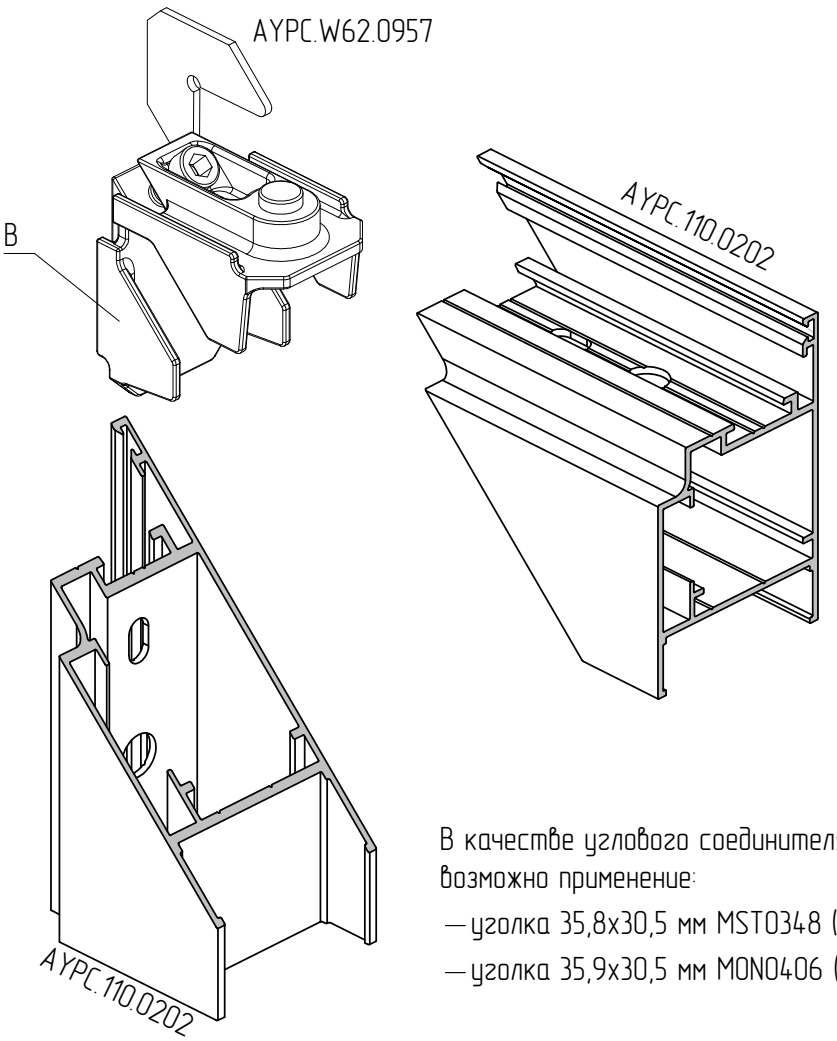

В качестве углового соединителя B возможно применение:

— уголка 35,8x30,5 мм MST0348 (производитель Master),

— уголка 35,9x30,5 мм MON0406 (производитель Monticelli)

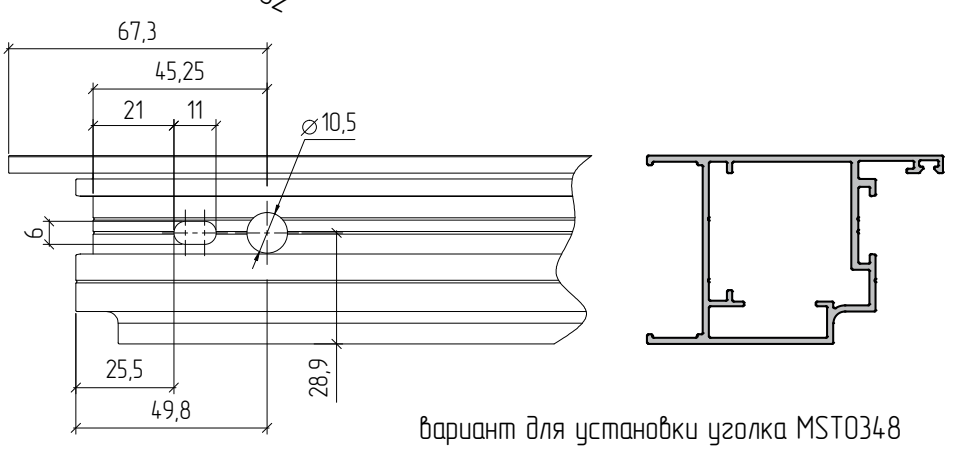

вариант для установки уголка MST0348

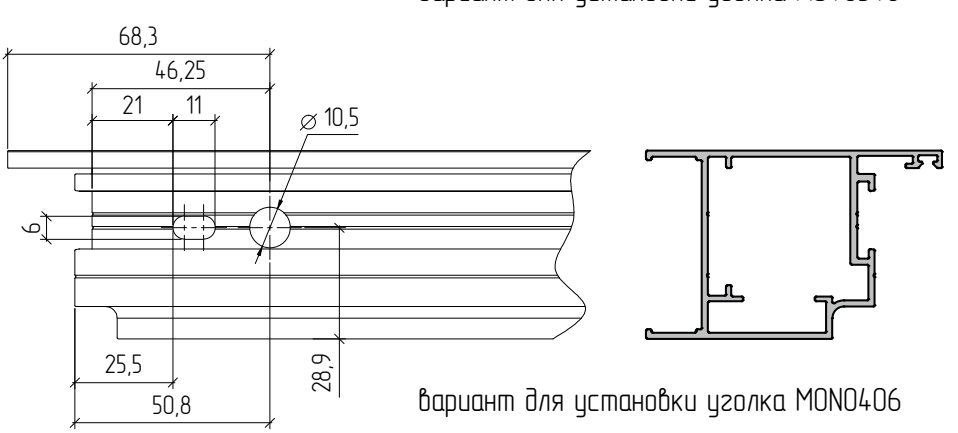

вариант для установки уголка MON0406

Обработка профилей импостов AYPC.110.0306 и AYPC.110.0307. Вариант 1 (с фрезеровкой профилей)

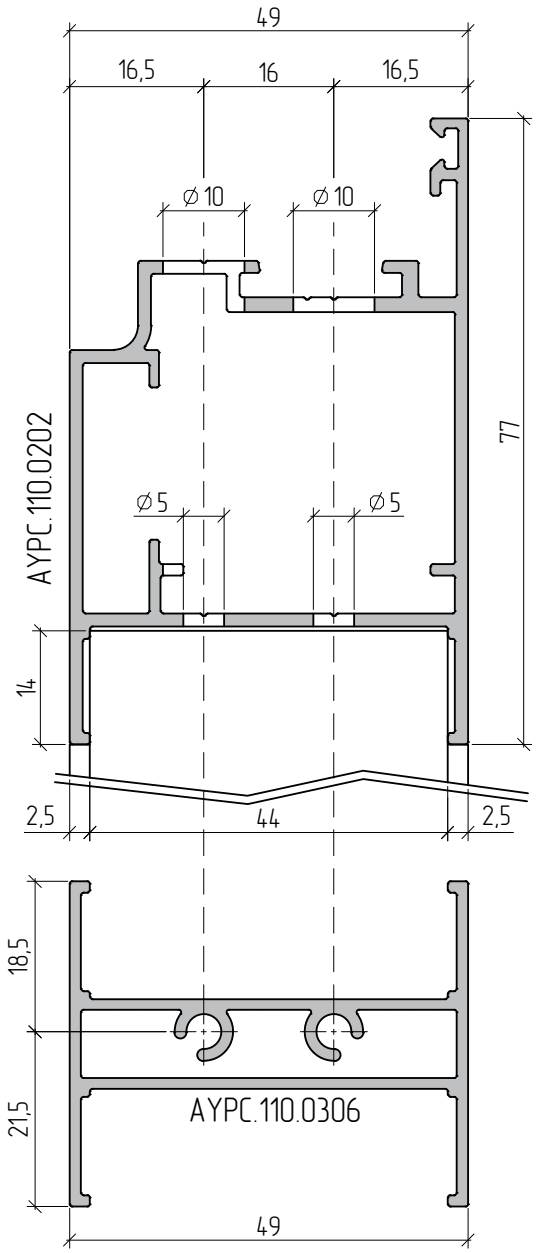

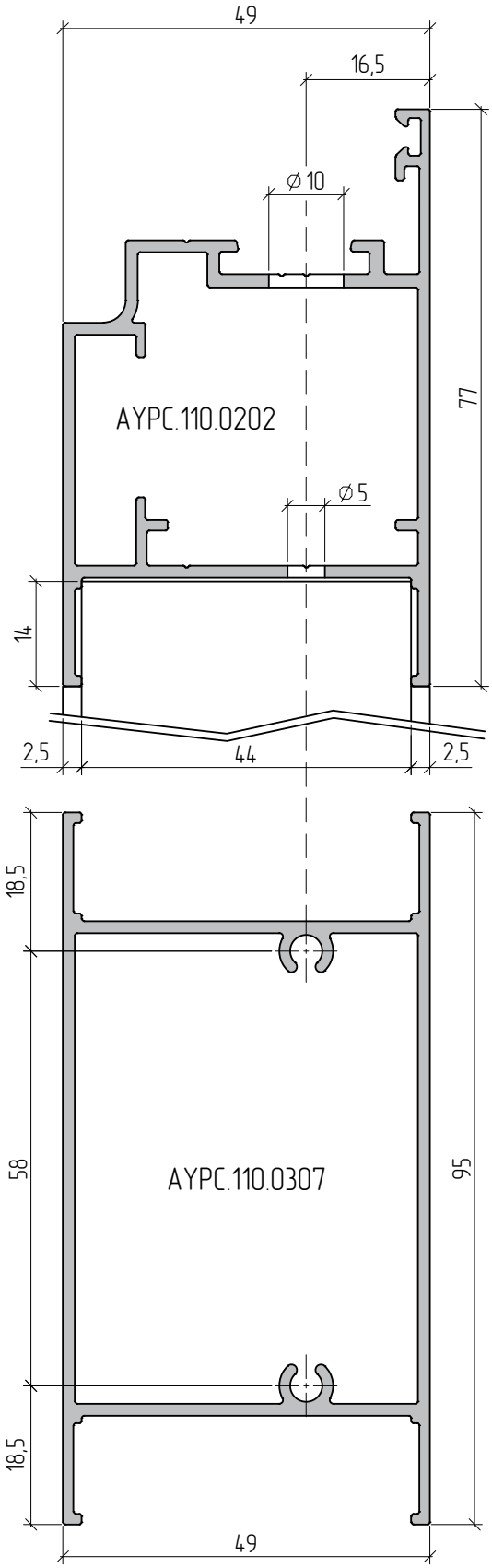

Обработка AYPC.110.0306 и AYPC.110.0307

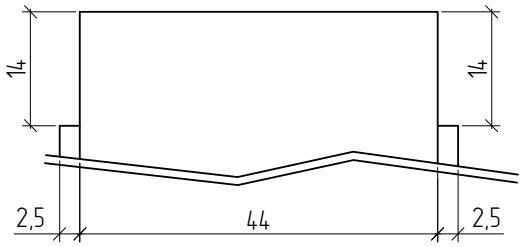

Схема сопряжения профилей импостов AYPC.110.0306 и AYPC.110.0307 с профилем створки AYPC.110.0202. Вариант 1

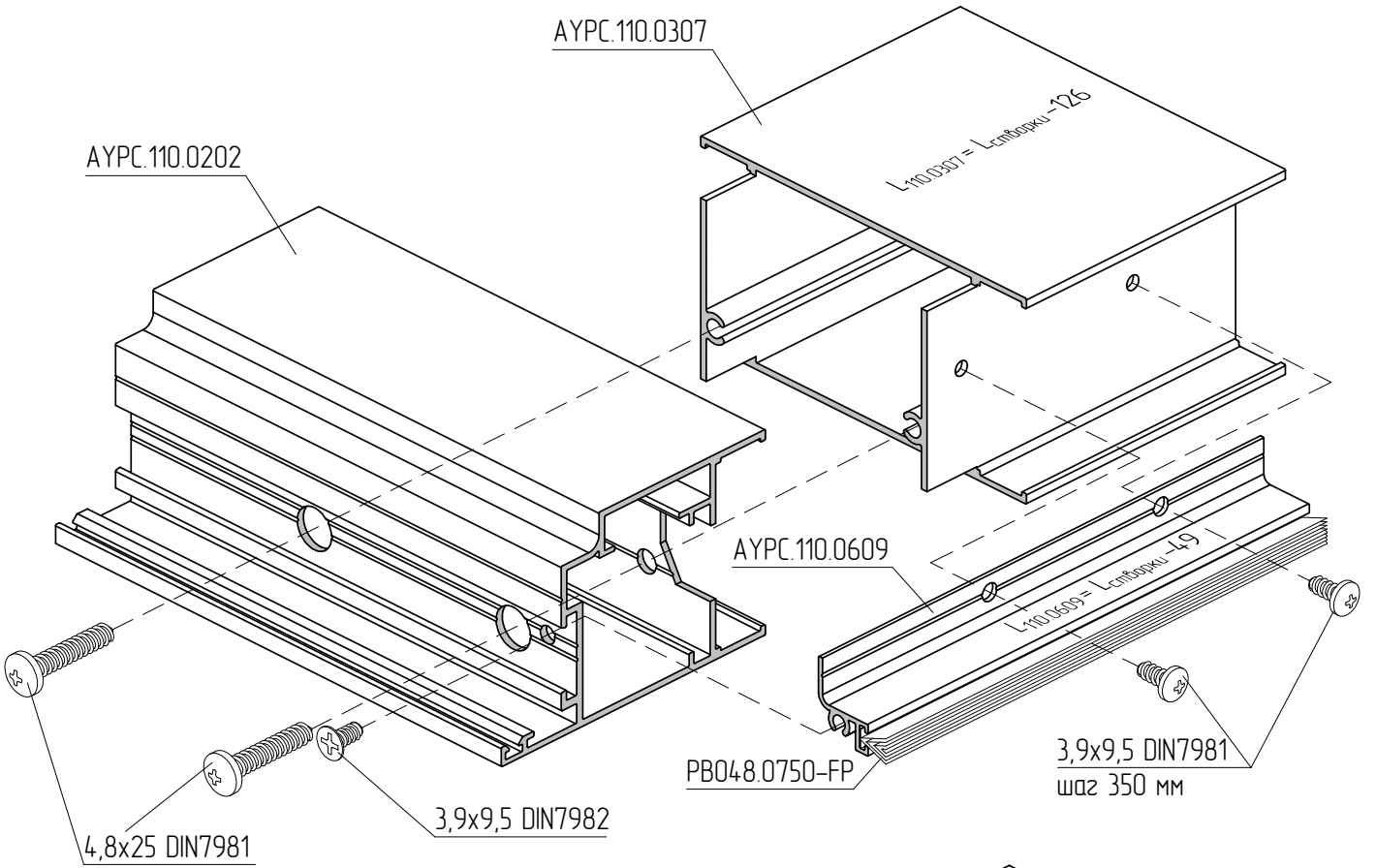

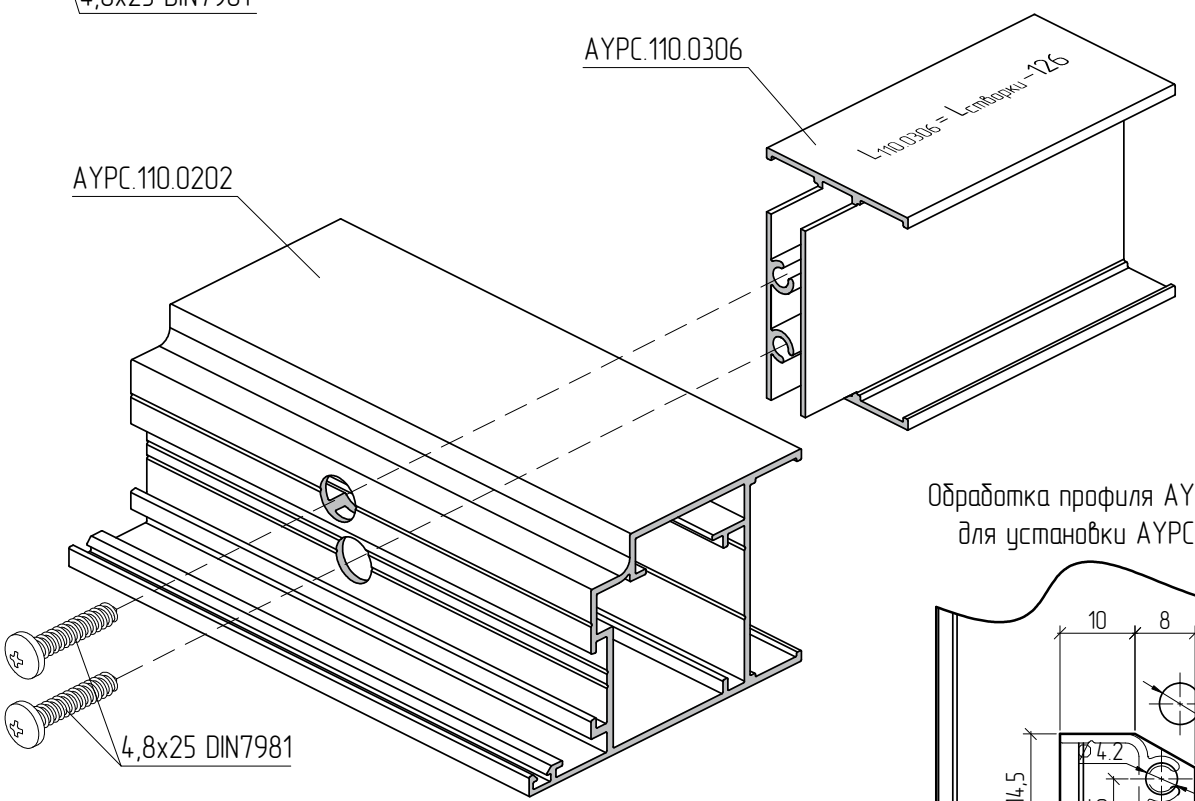

Обработка профиля AYPC.110.0202
для установки AYPC.110.0609

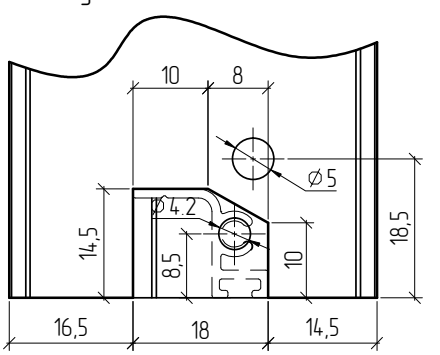

Обработка профилей импостов AYPC.110.0306 и AYPC.110.0307. Вариант 2 (без фрезеровки, с заглушкой)

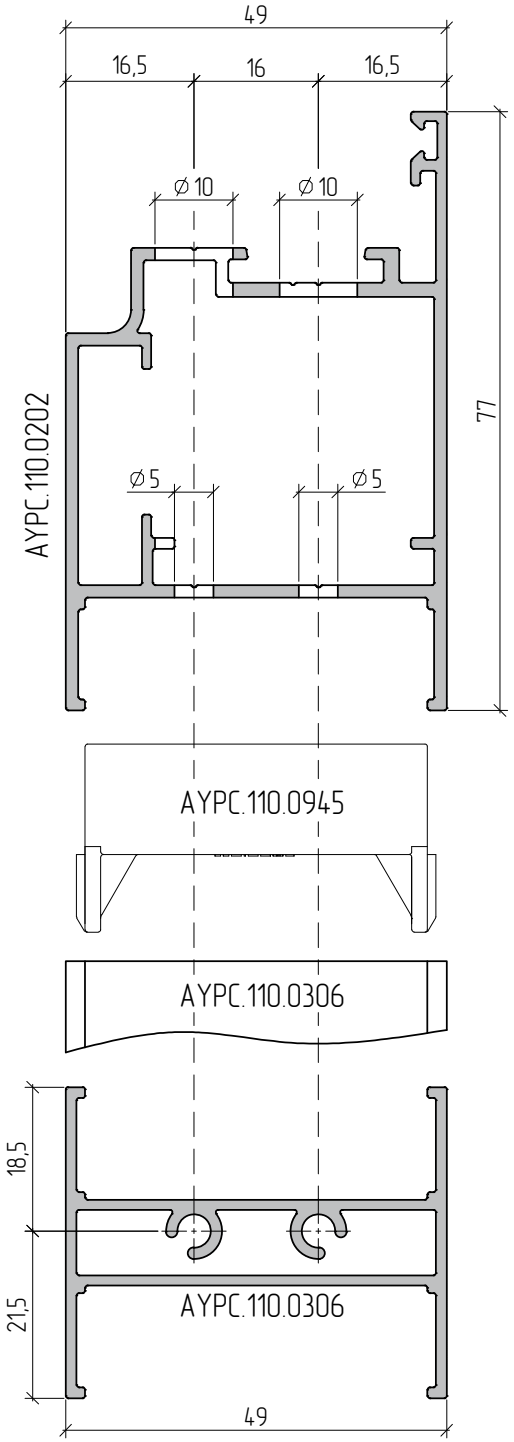

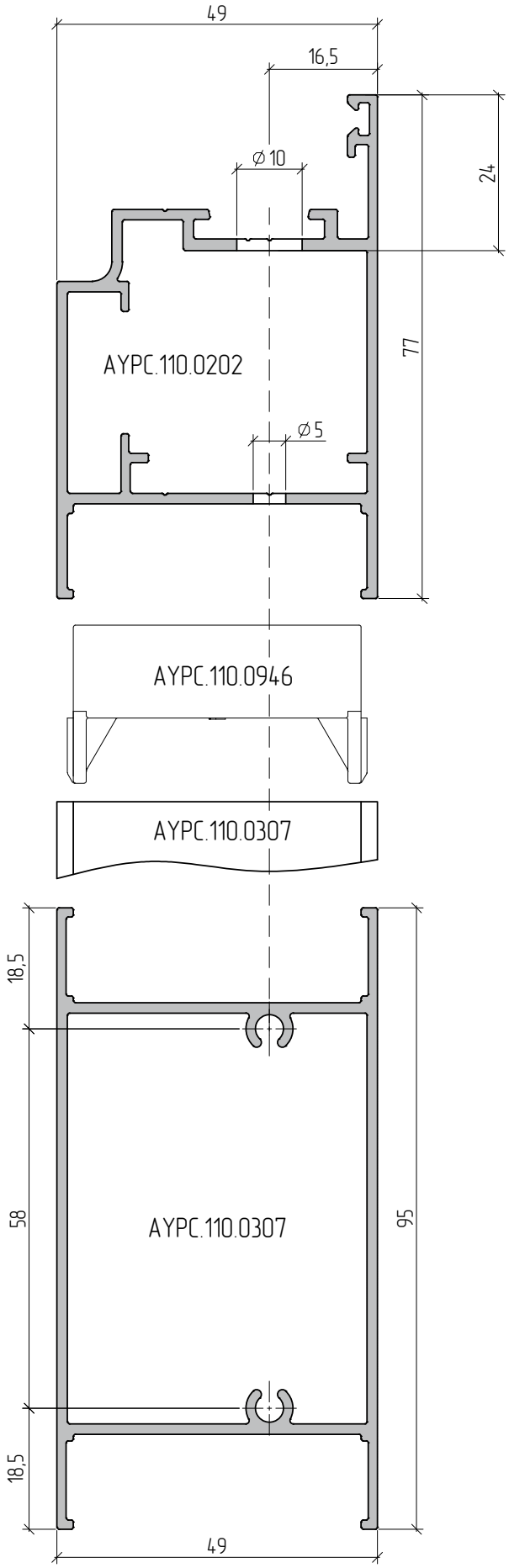

Схема сопряжения профиля импоста AYPC.110.0307 с профилем створки AYPC.110.0202. Вариант 2

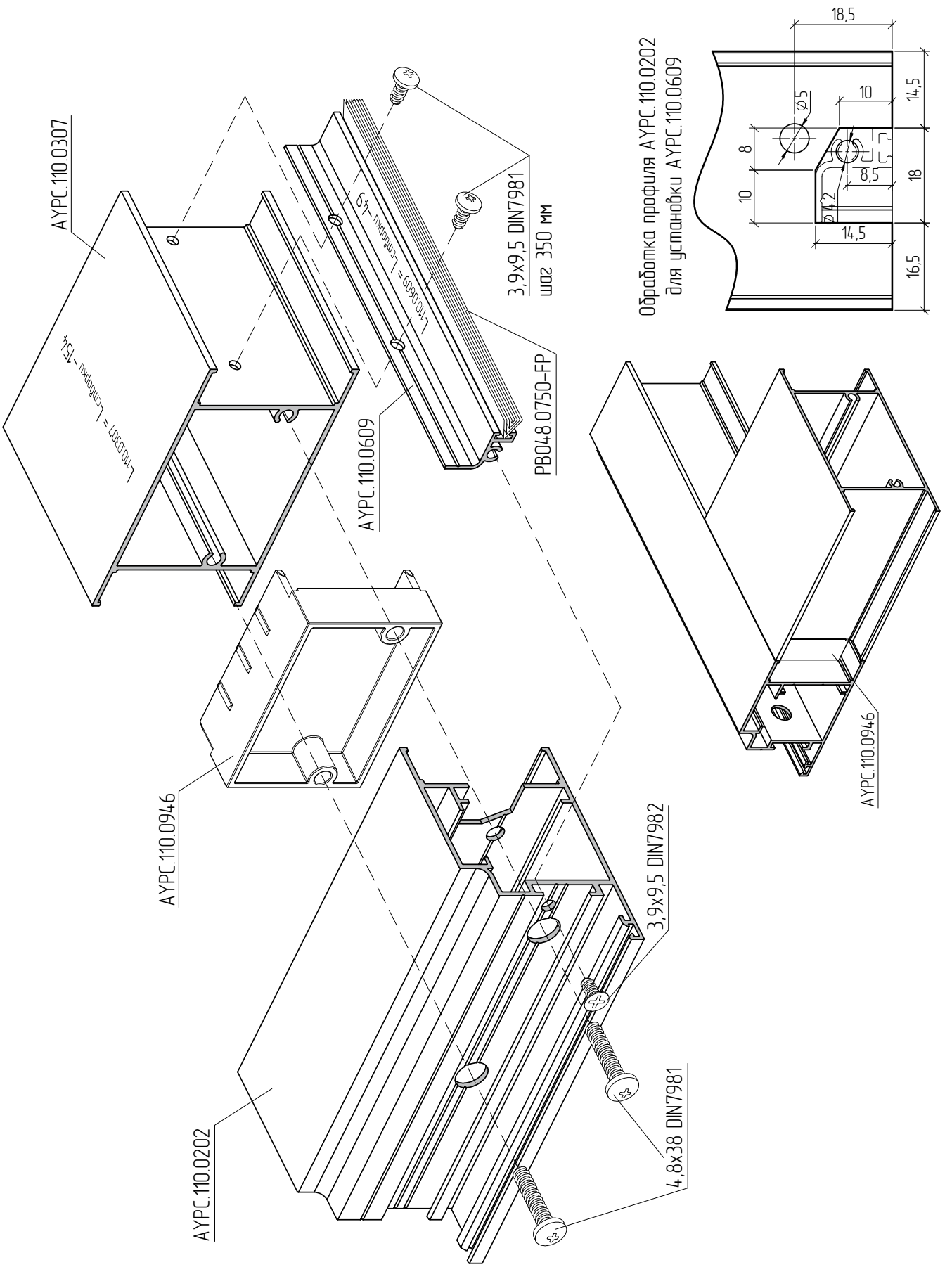

Схема сопряжения профиля импоста AYPC.110.0306 с профилем створки AYPC.110.0202. Вариант 2

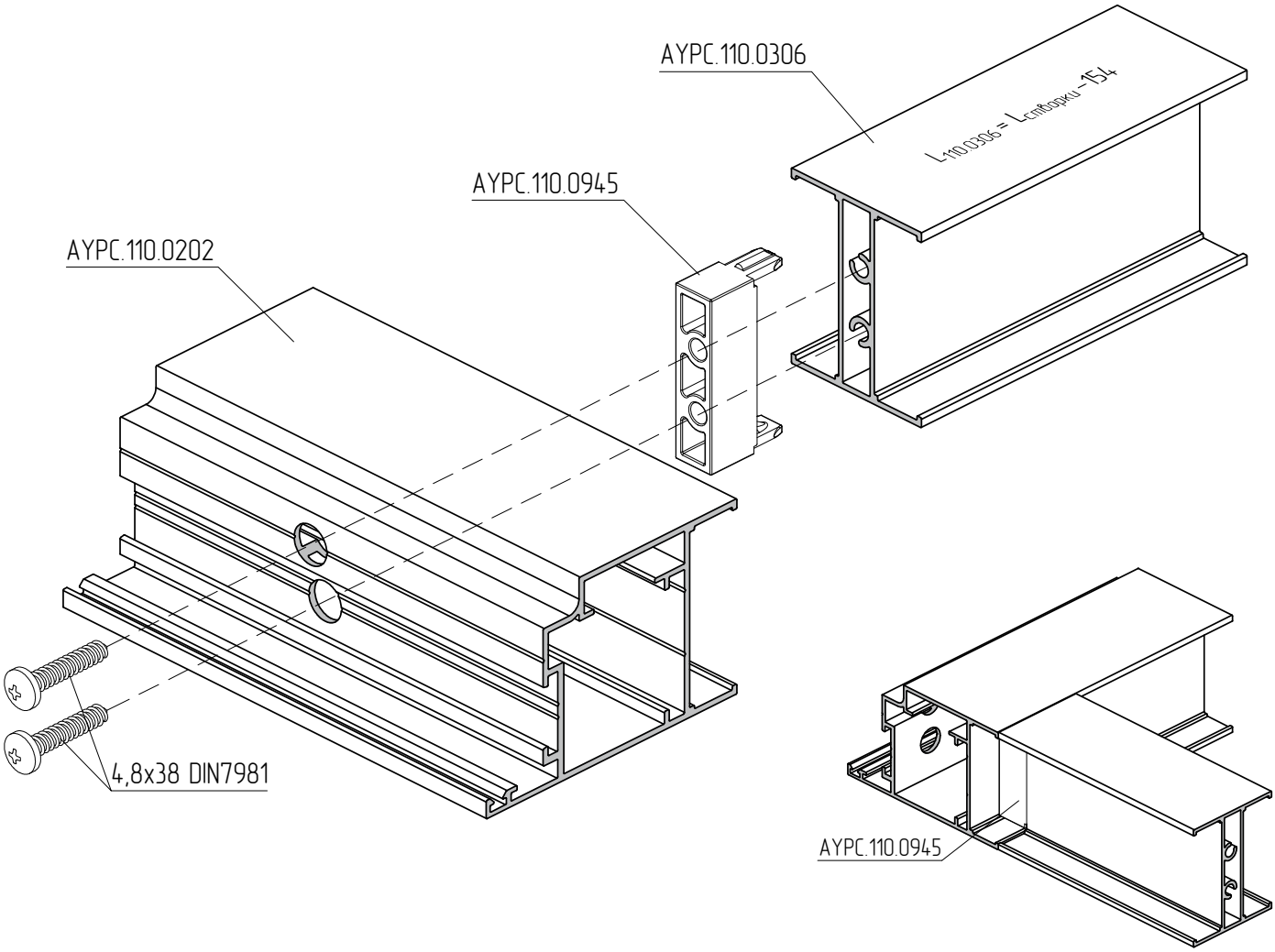

Кондуктор АУРС.110.0960 для обработки отверстий в профиле АУРС.110.0102 под уголок стяжной MST0311

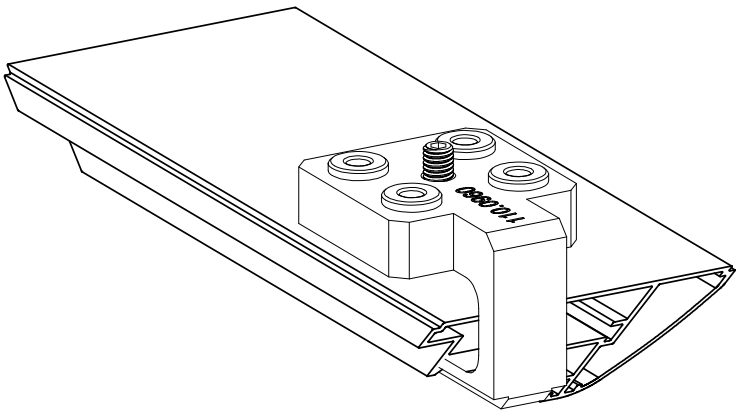

Кондуктор АУРС.110.0970 для обработки отверстий в профиле АУРС.110.0202 под уголок стяжной MST0348

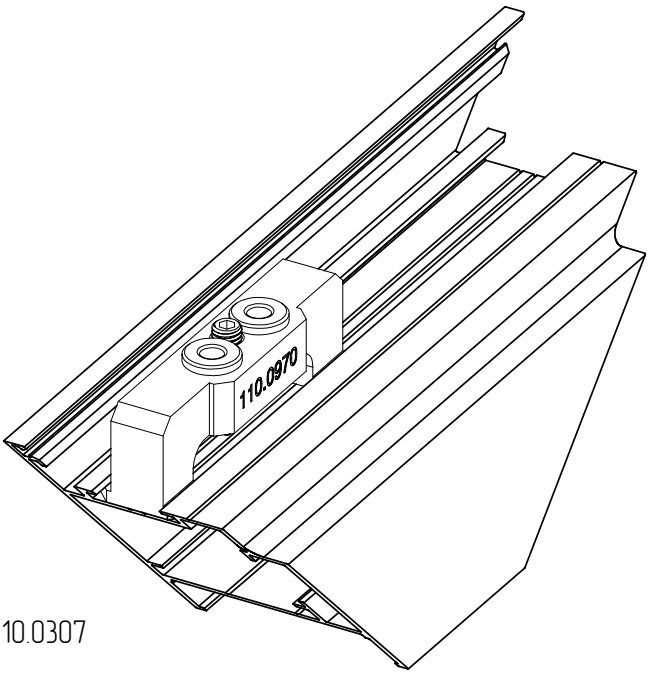

Кондуктор АУРС.110.0950 для обработки отверстий в профиле АУРС.110.0202 под установку профилей АУРС.110.0306 и АУРС.110.0307

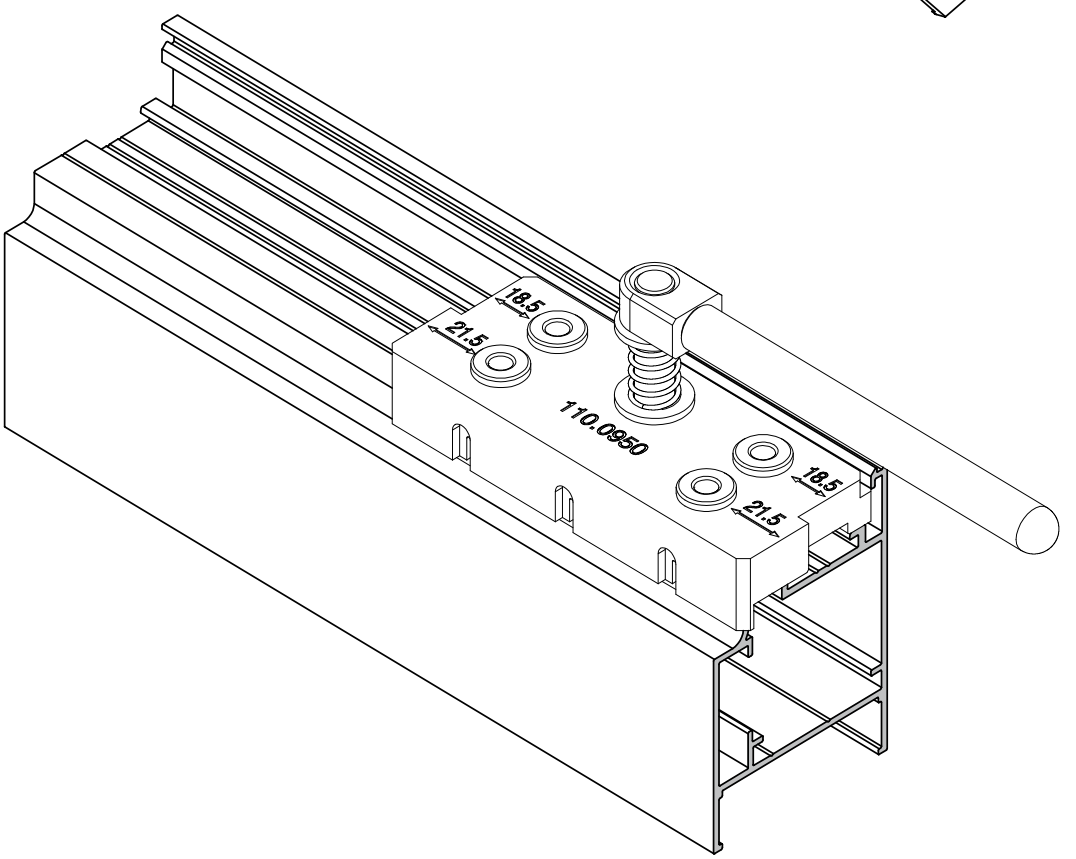

Кондуктор АУРС.110.0950 помогает выполнить отверстия в профиле АУРС.110.0202 под установку импостов и цоколей. При установке цоколя из профиля АУРС.110.0306 базирование осуществляется по торцу створки с привязкой кондуктора по размеру 18,5 мм. При установке цоколя из профиля АУРС.110.0307 базирование осуществляется по торцу створки с привязкой кондуктора по размеру 21,5 мм.

При установке импоста из профиля АУРС.110.0306 используются совместно отверстия 18,5 мм и 21,5 мм. При установке импоста из профиля АУРС.110.0307 используются два отверстия 18,5 мм.

После использования кондуктора АУРС.110.0950 отверстия рассверлить до необходимого размера.

Установка профиля AYPC.110.0808 в створку AYPC.110.0202

Одинарное остекление/заполнение

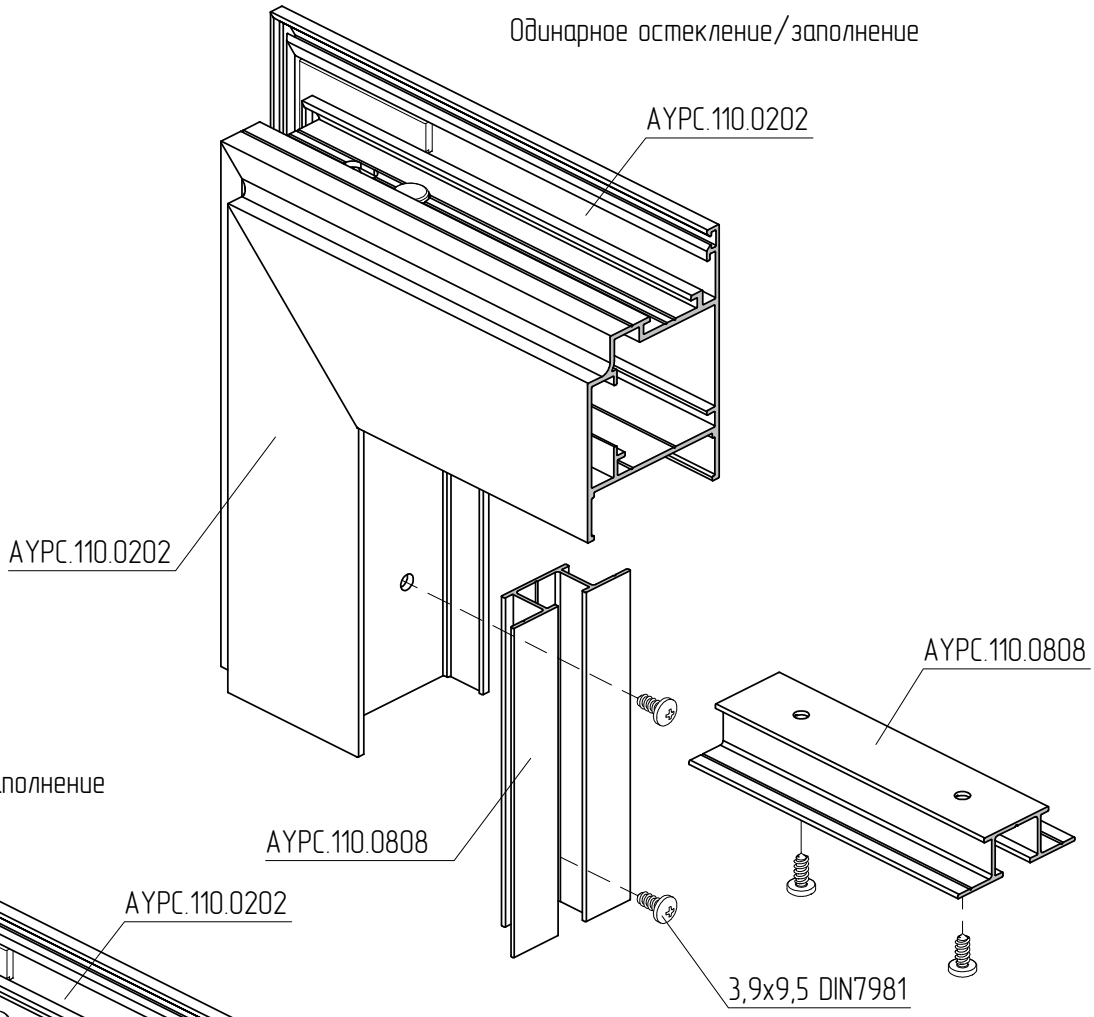

Двойное остекление/заполнение

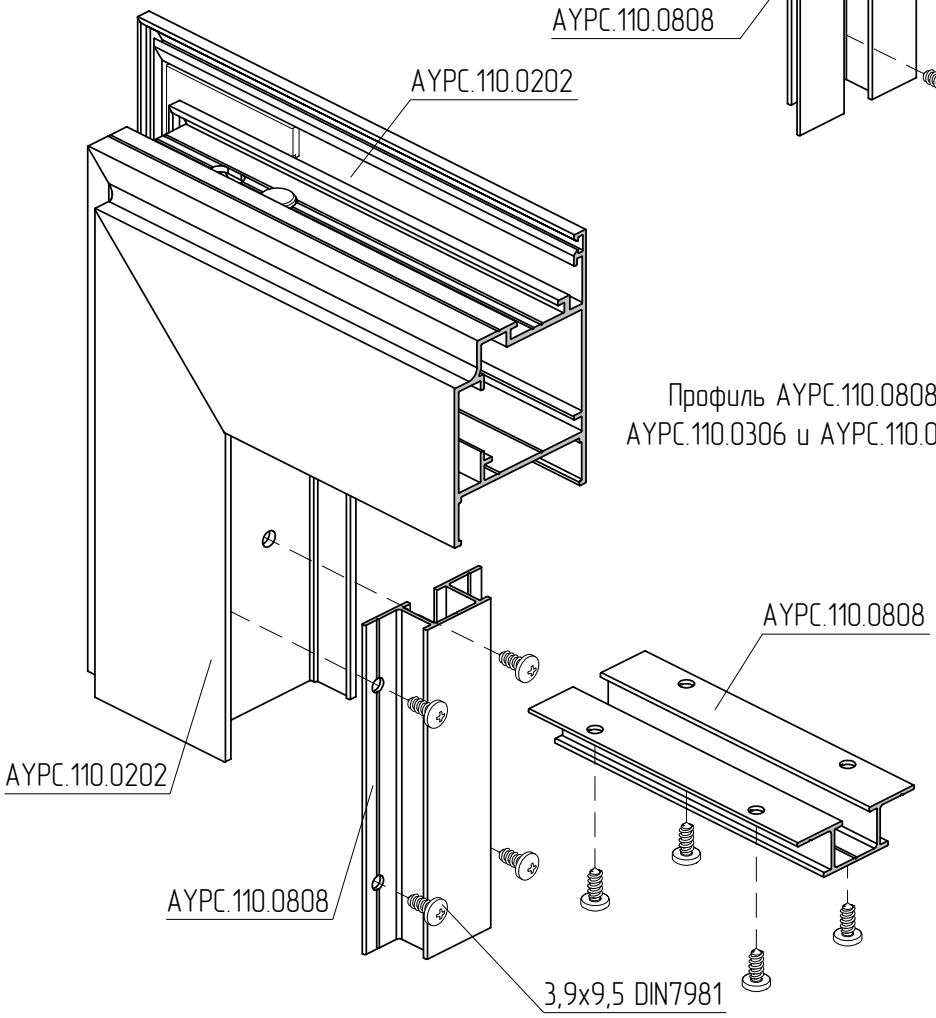

Профиль AYPC.110.0808 аналогично крепится в импосты двери AYPC.110.0306 и AYPC.110.0307. Шаг саморезов 250–350 мм

Схема установки штульпа АУРС.110.0501

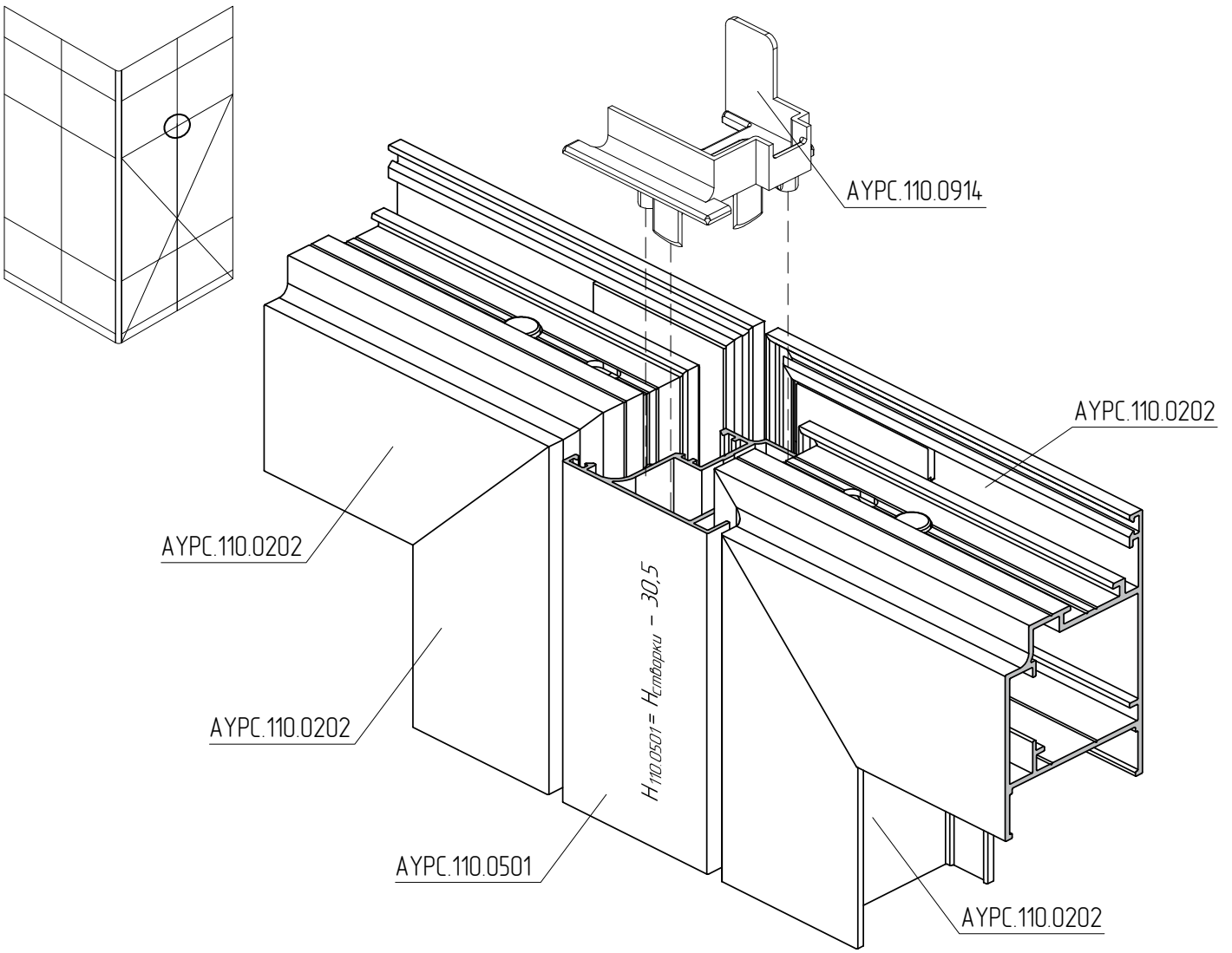

Для активной правой створки применяется заглушка АУРС.110.0914, для активной левой створки – АУРС.110.0906

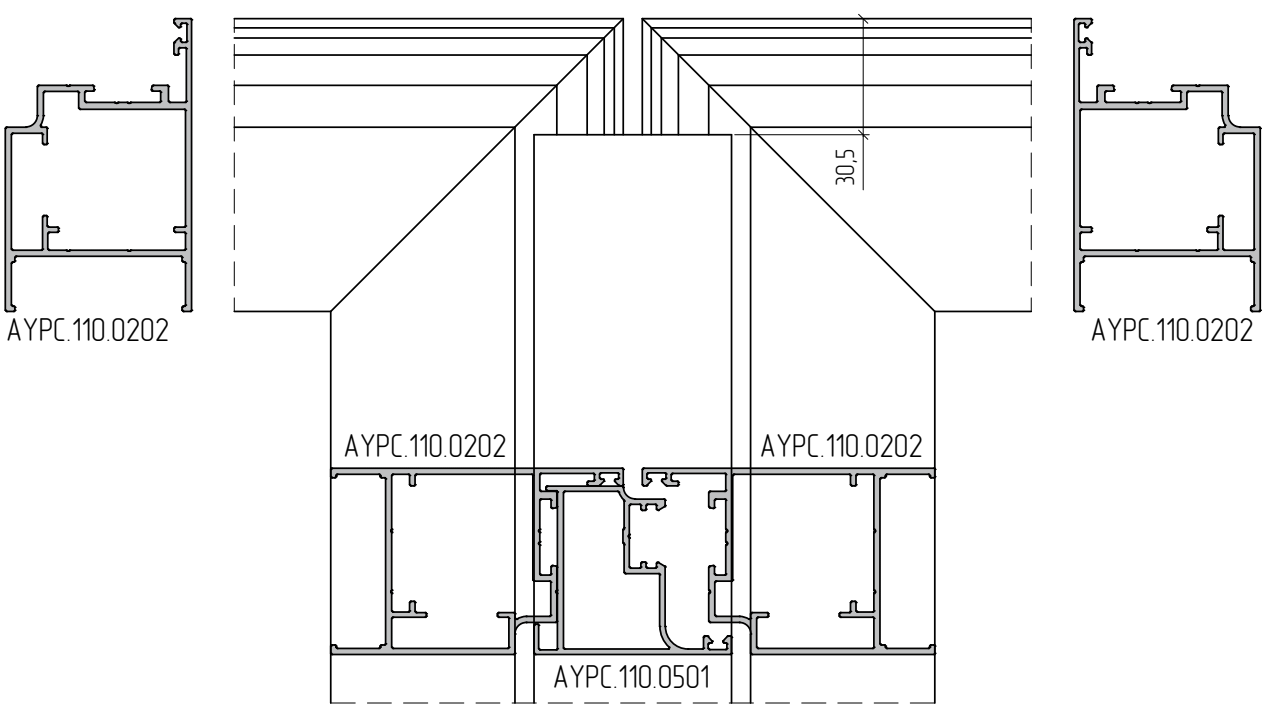

Схема установки штульпа AYPC.110.0501. Пассивная створка

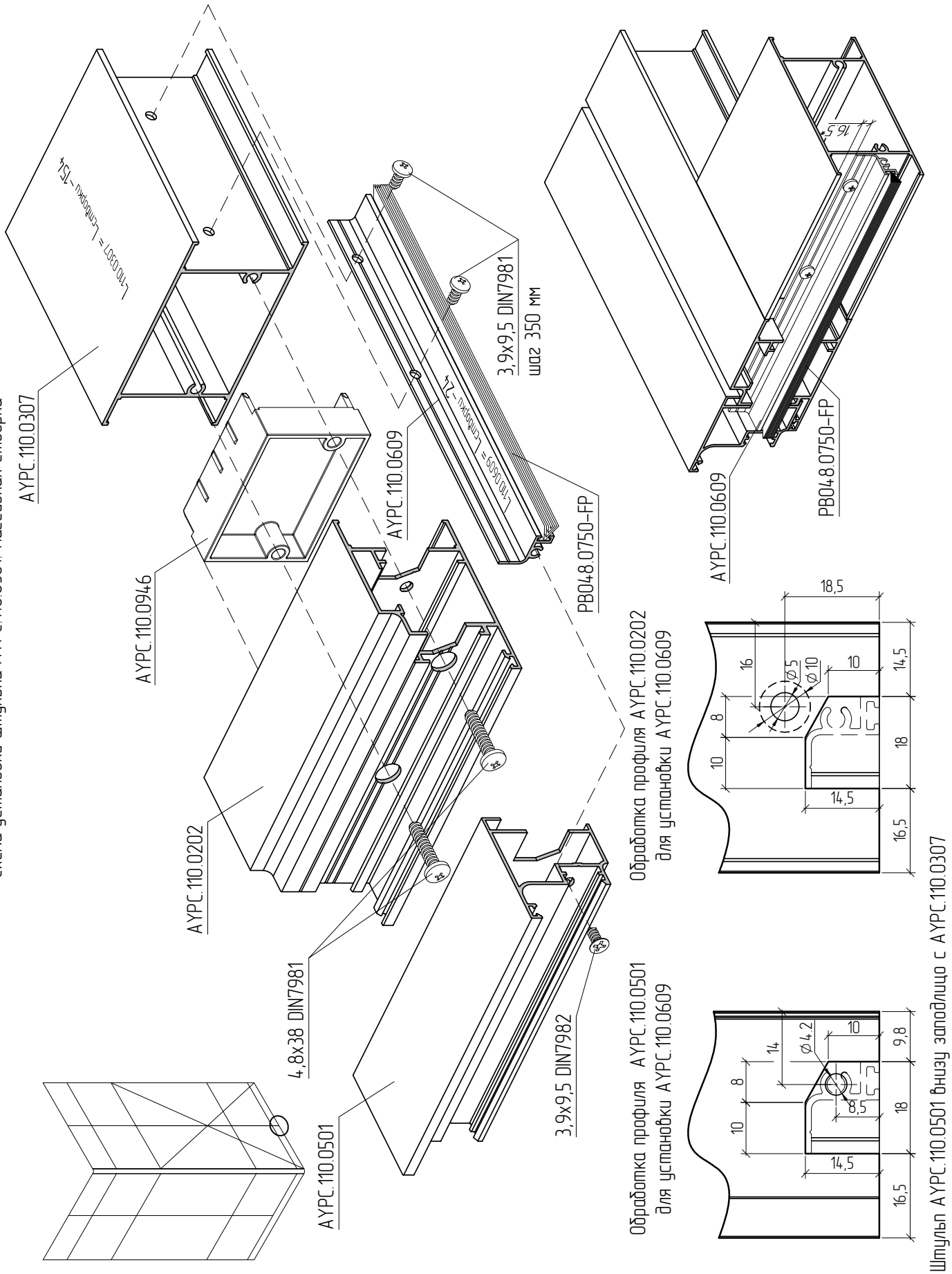

Штульп AYPC.110.0501 внизу заподлицо с AYPC.110.0307

Установка верхнего шпингалета

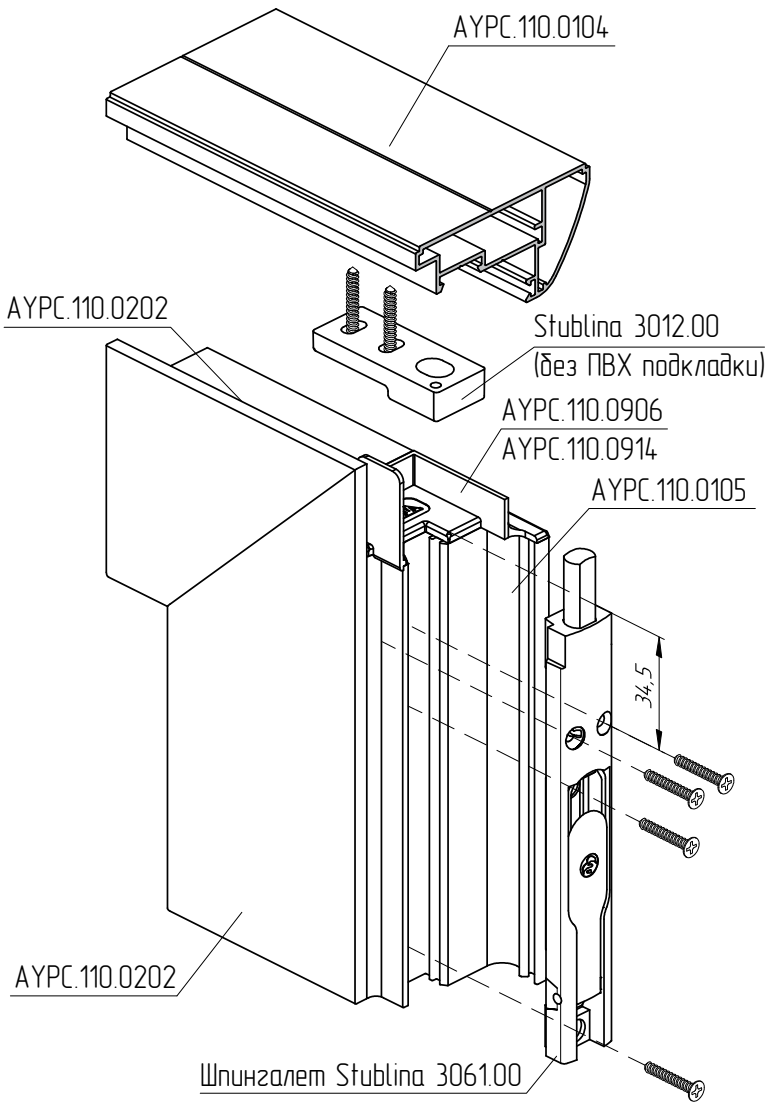

Схема установки шпингалета

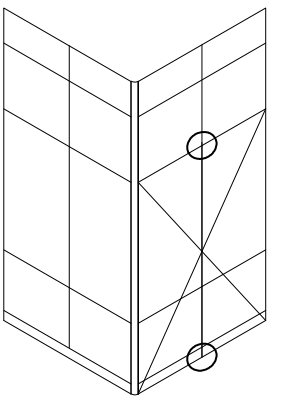

Установка нижнего шпингалета

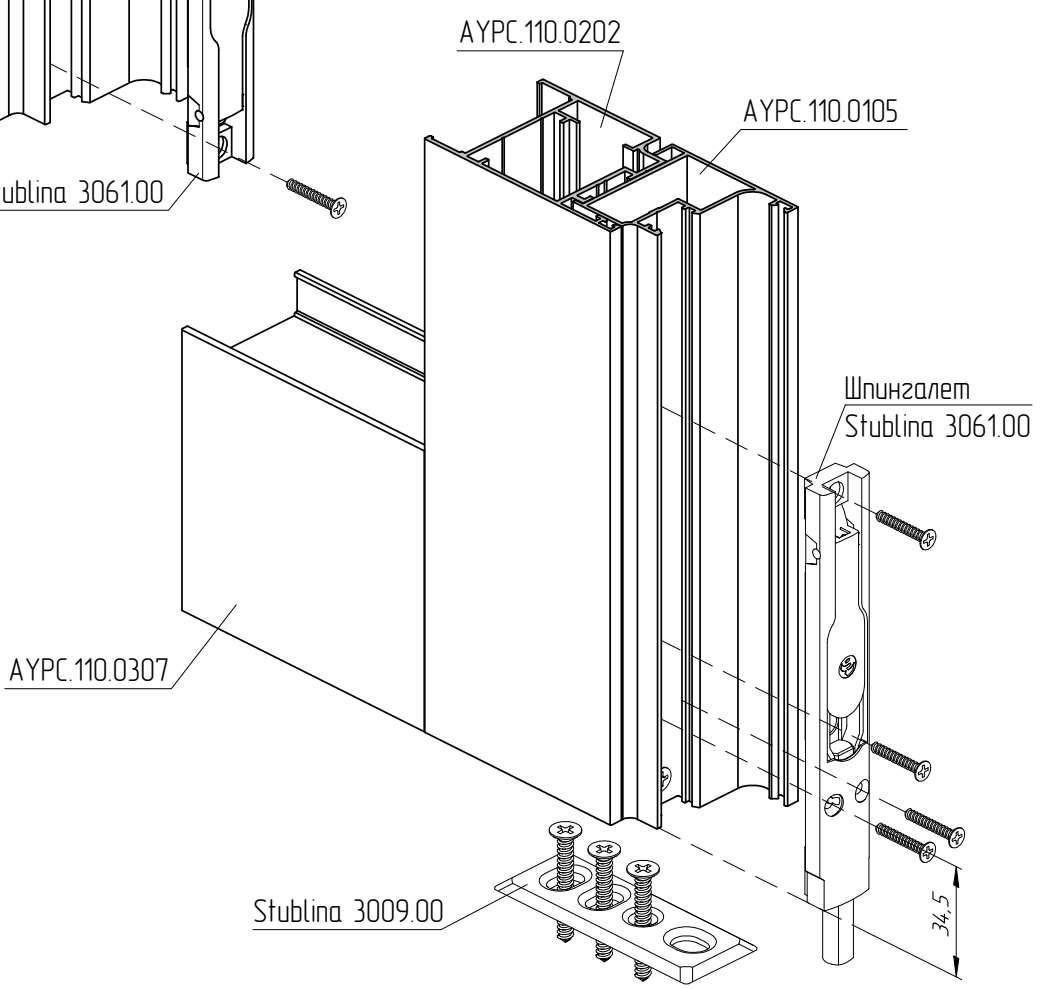

Схема установки дверной рамы в перегородку

Вариант с защелкивающимися профилями

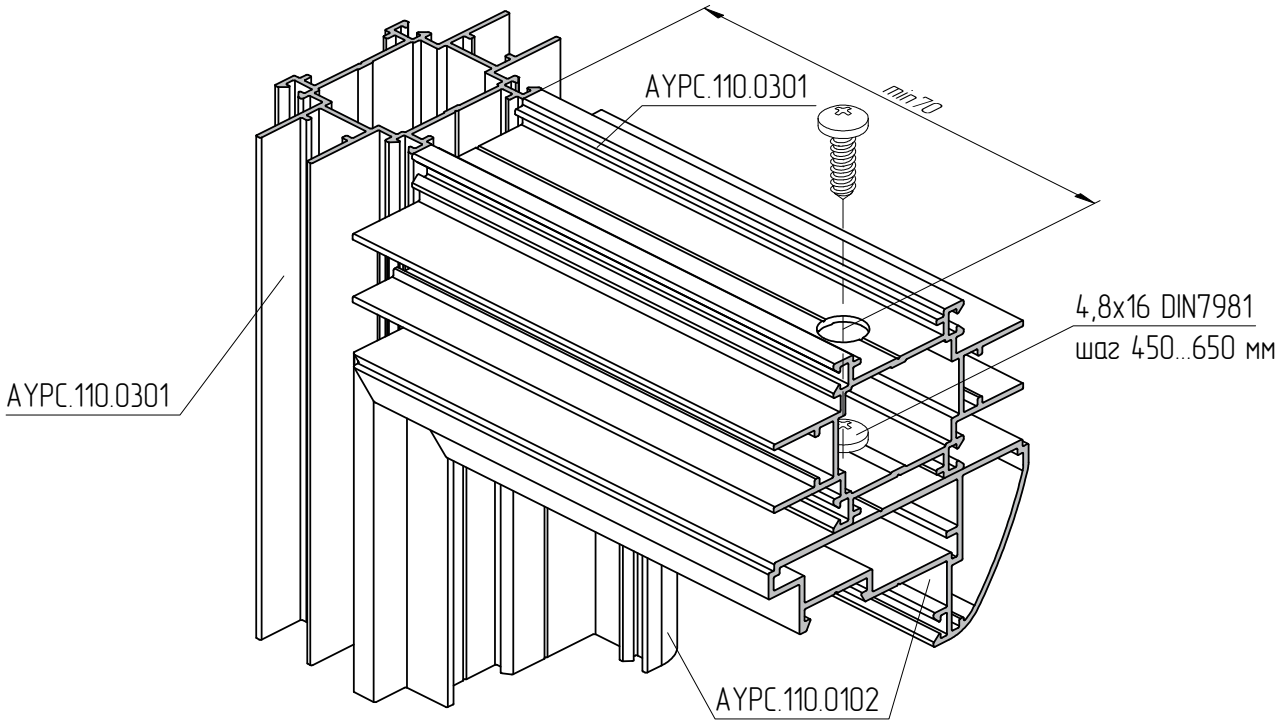

Вариант с профилями на завод заполнения

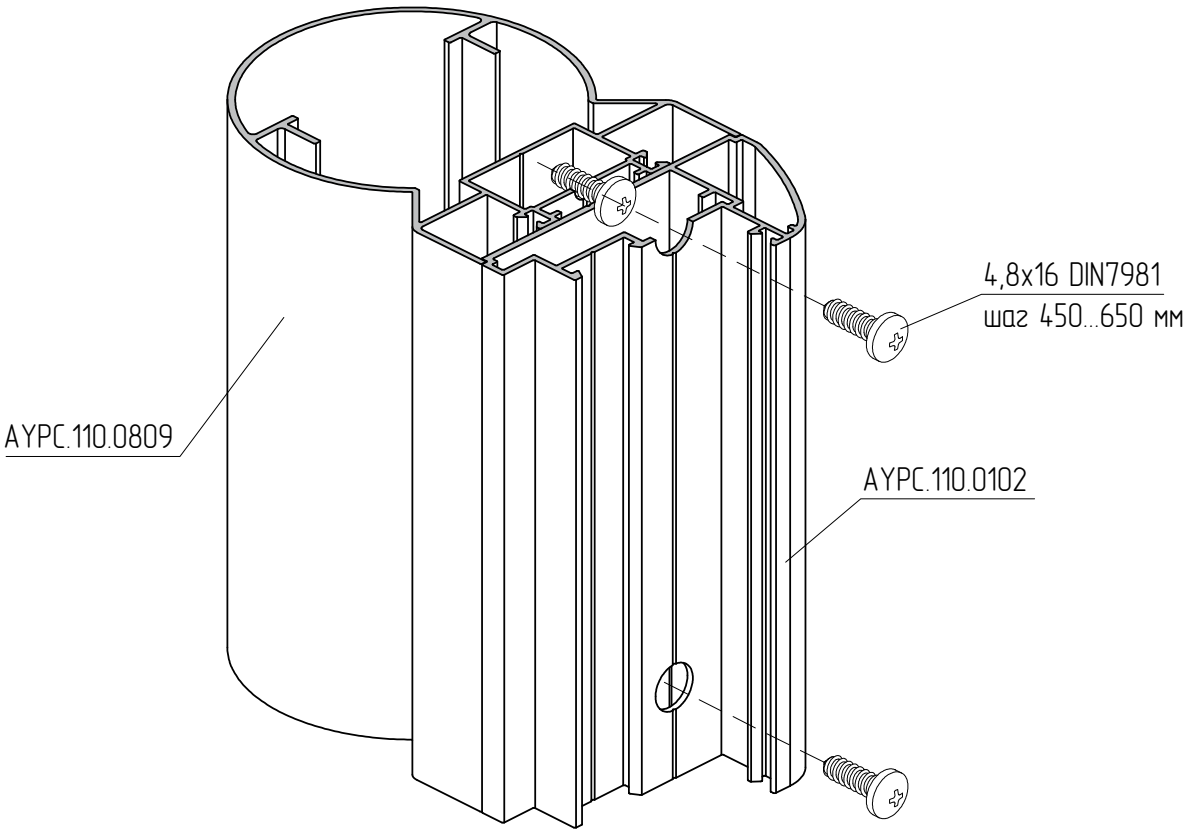

Схема установки доводчика дверного Dorma TS Compakt

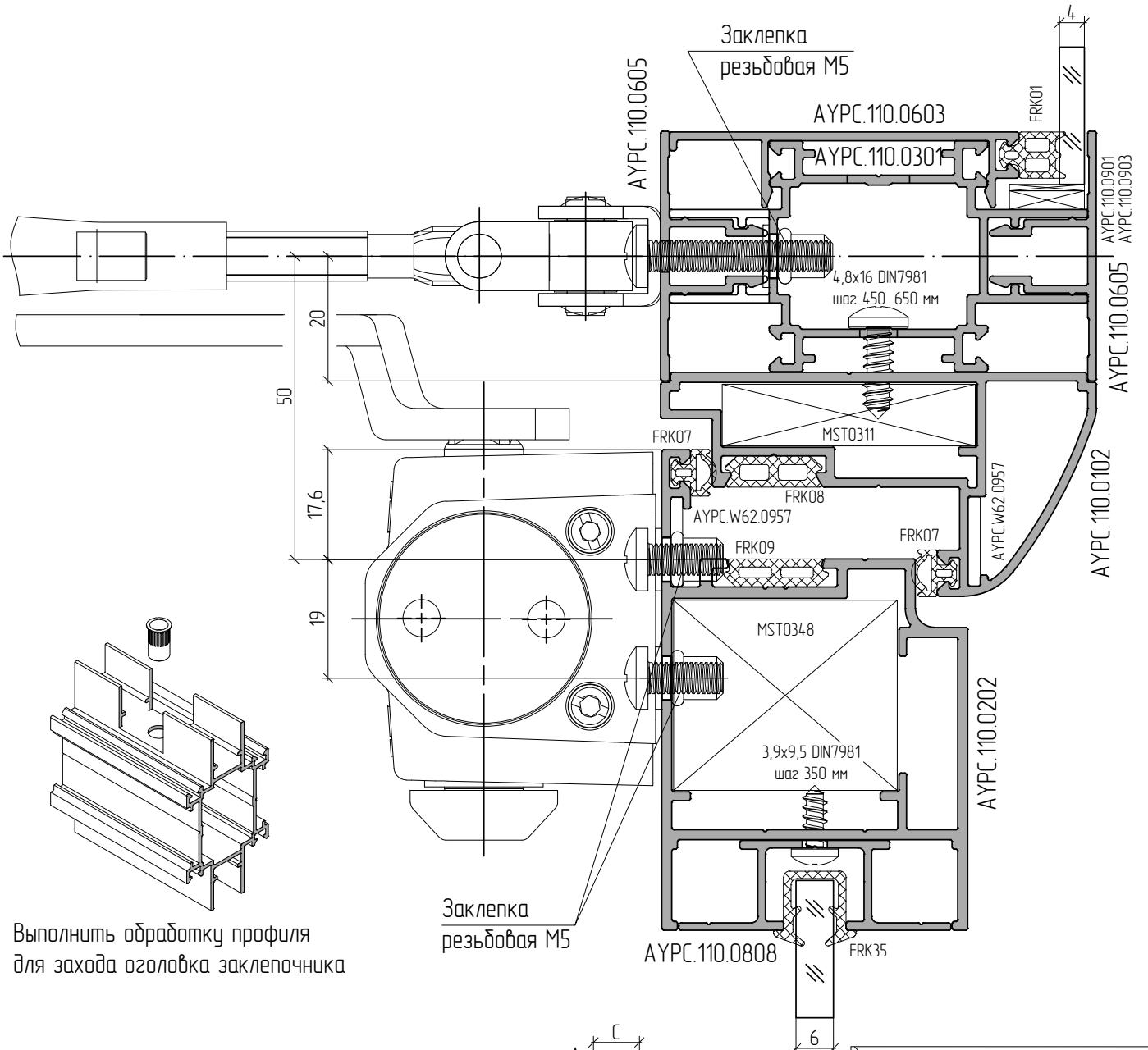

Выполнить обработку профиля
для захода оголовка заклепочника

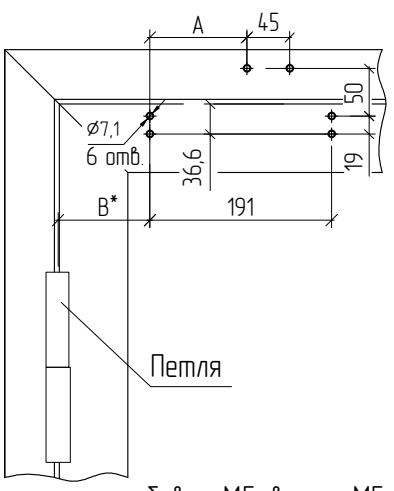

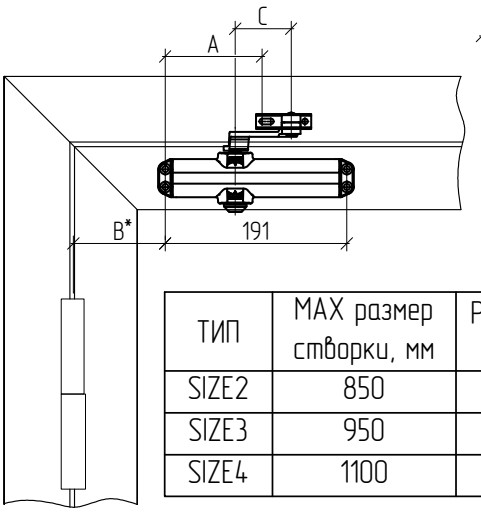

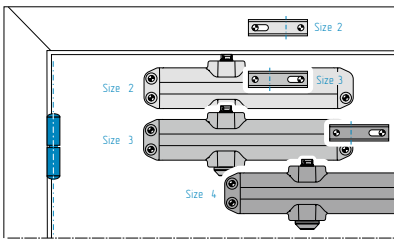

ТИП	MAX размер створки, мм	Размер A, мм	Размер B, мм	Размер C, мм
SIZE2	850	102	96,5	59
SIZE3	950	102	96,5	43
SIZE4	1100	102	176,5	43

Заклепки резьбовые М5, винты М5х12 DIN7985 и винты М5х30 DIN7985 в комплект к доводчику не поставляются.
размер B* – определяется от оси петли.

Схема установки двойного остекления в створку двери

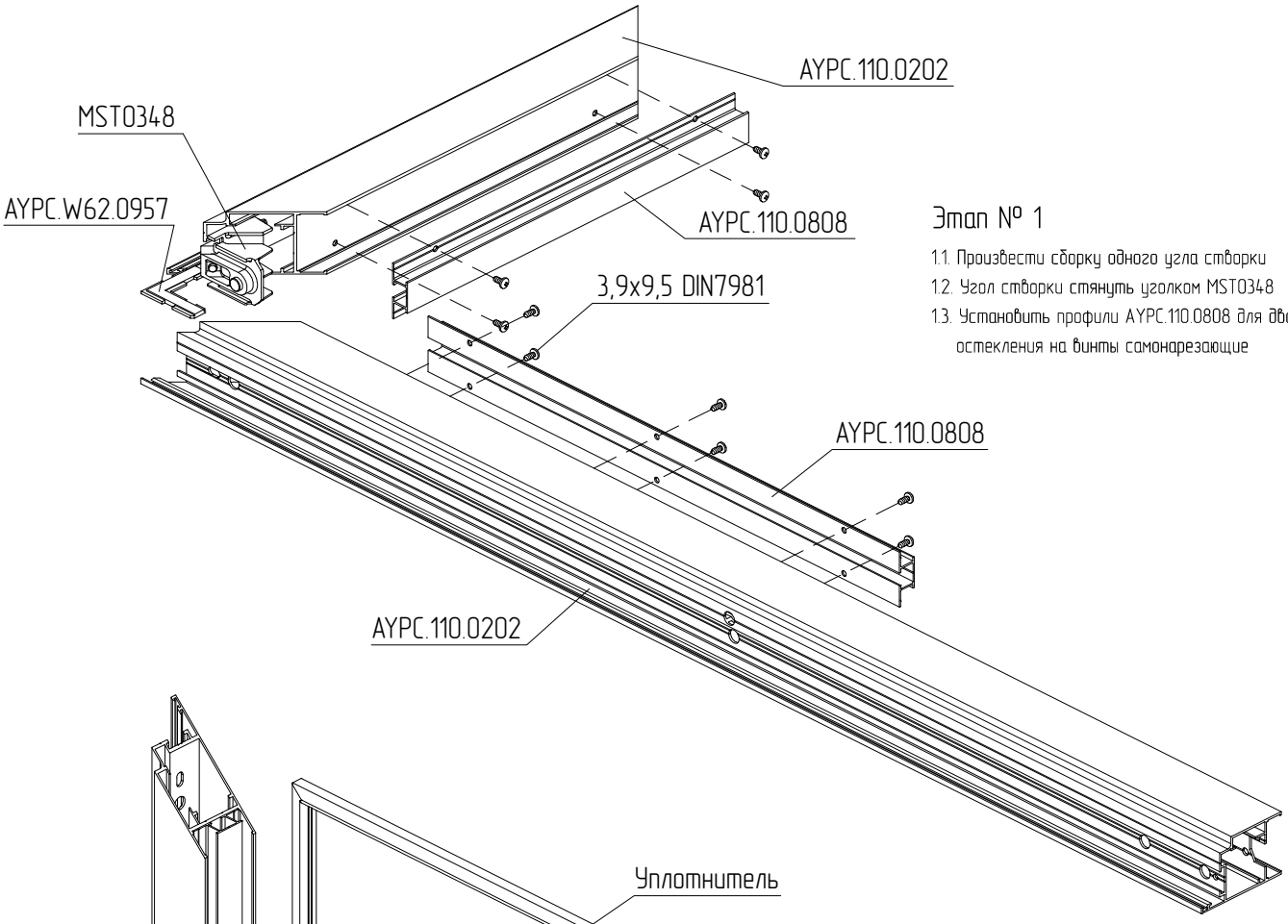

Этап № 1

1.1. Произвести сборку одного угла створки
1.2. Угол створки стянуть уголком MST0348
1.3. Установить профили AYPC.110.0808 для двойного остекления на винты самонарезающие

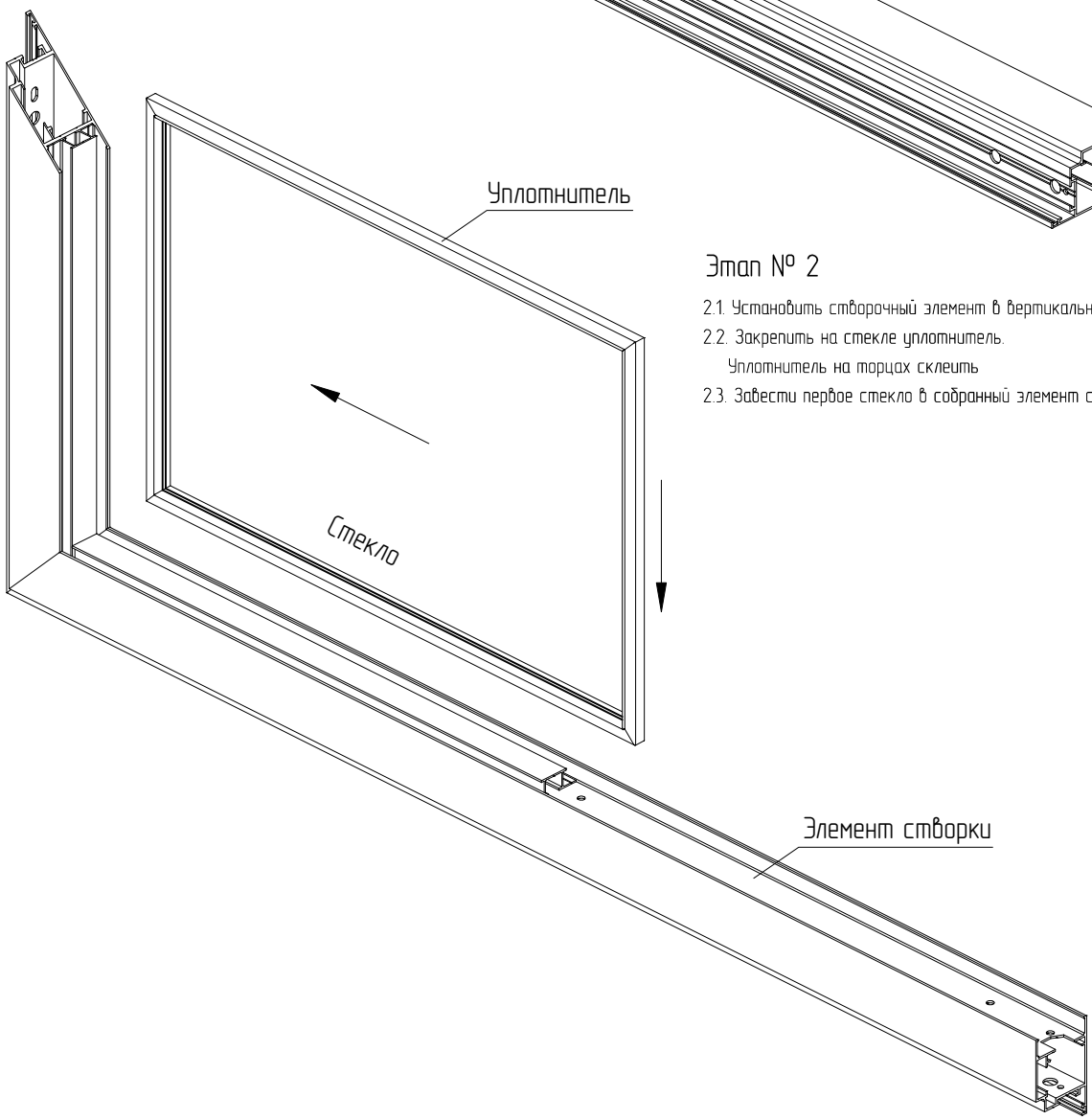

Этап № 2

2.1. Установить створочный элемент в вертикальное положение
2.2. Закрепить на стекле уплотнитель.
Уплотнитель на торцах склеить
2.3. Завести первое стекло в собранный элемент створки

Схема установки двойного остекления в створку двери

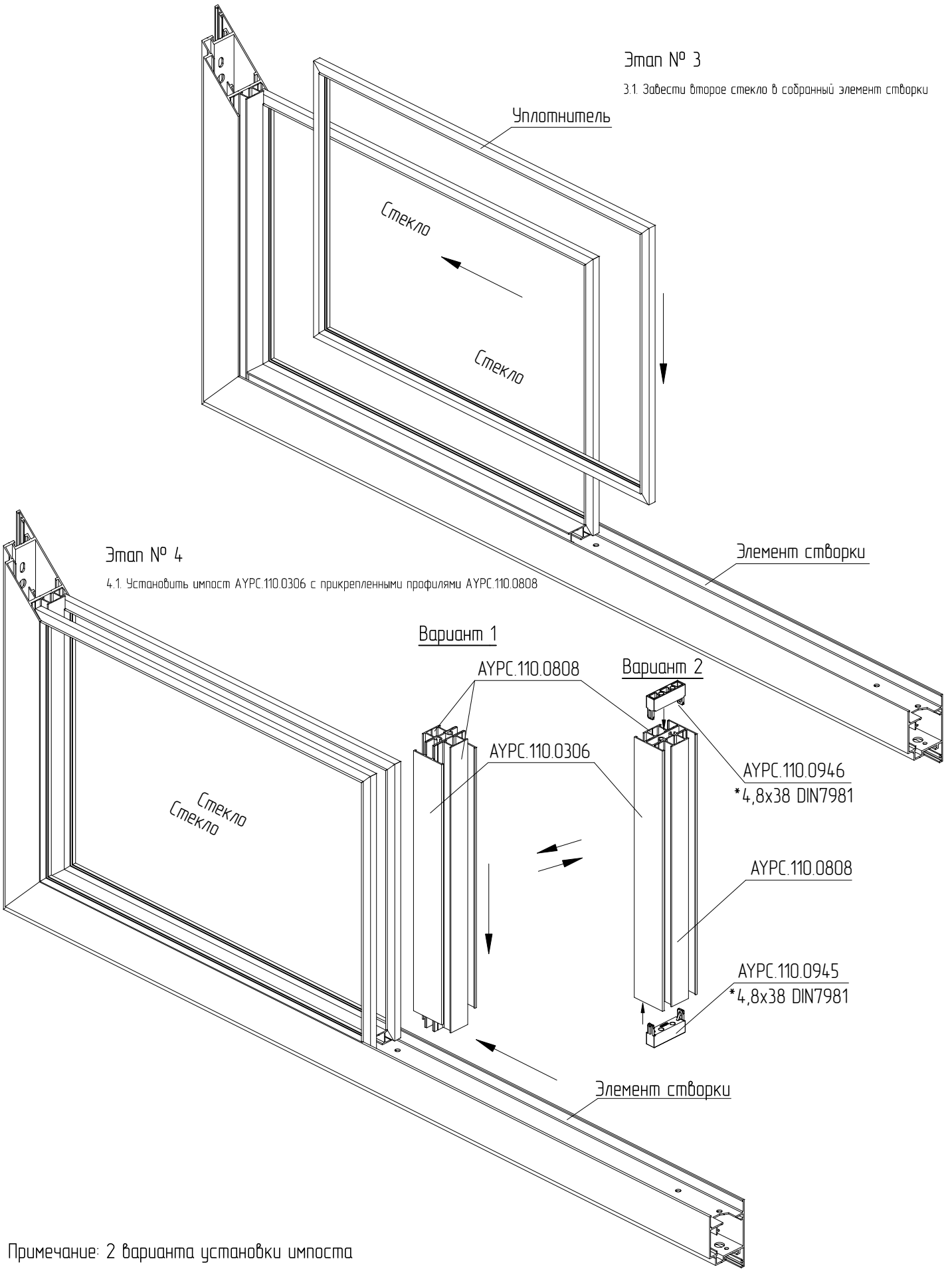

Примечание: 2 варианта установки импоста

Схема установки двойного остекления в створку двери

Этап № 5

5.1. Разместить горизонтально створочный элемент
5.2. Установить профиль AYPC.110.0808 в створочный элемент
5.3. Зафиксировать одну сторону импоста AYPC.110.0306/AYPC.110.0307 на винты самонарезающие

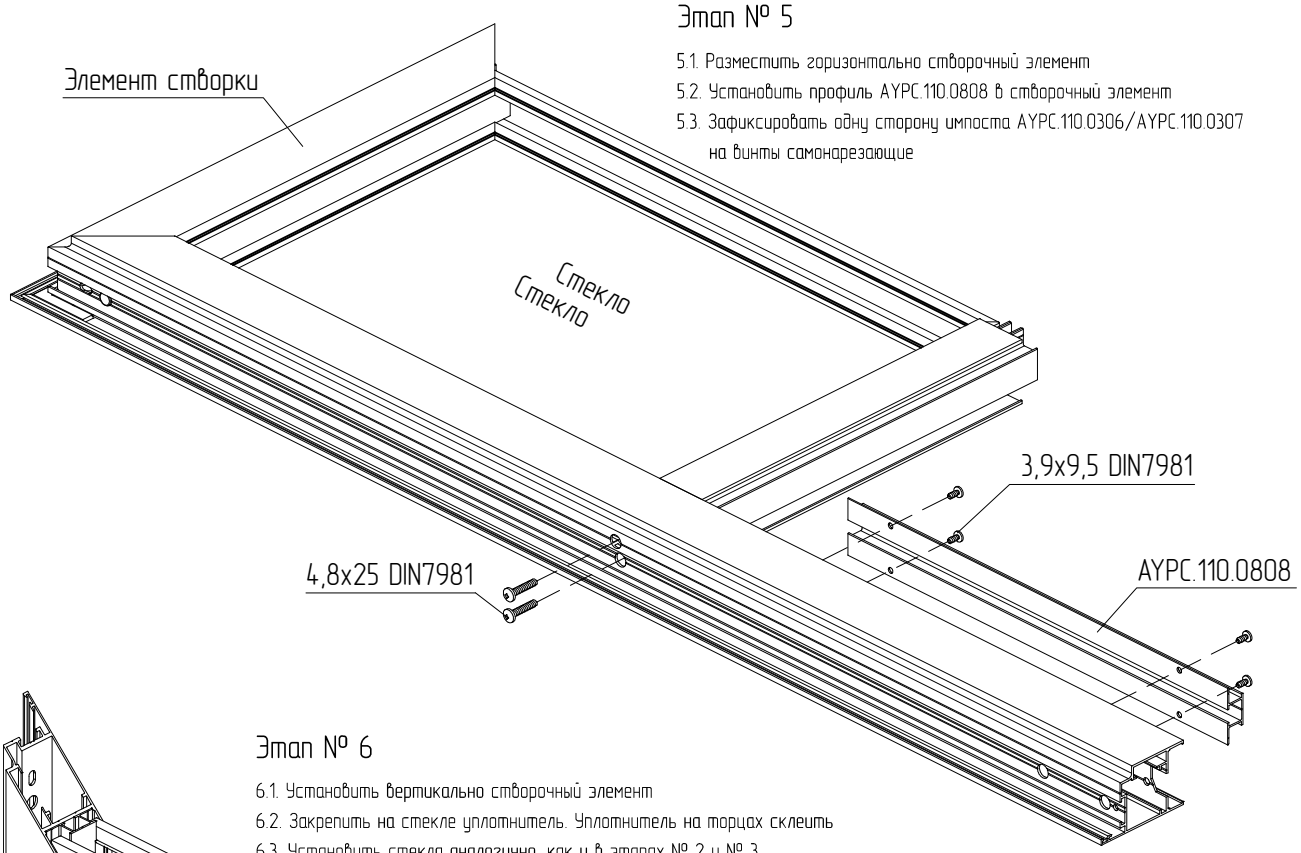

Этап № 6

6.1. Установить вертикально створочный элемент
6.2. Закрепить на стекле уплотнитель. Уплотнитель на торцах склеить
6.3. Установить стекла аналогично, как и в этапах № 2 и № 3

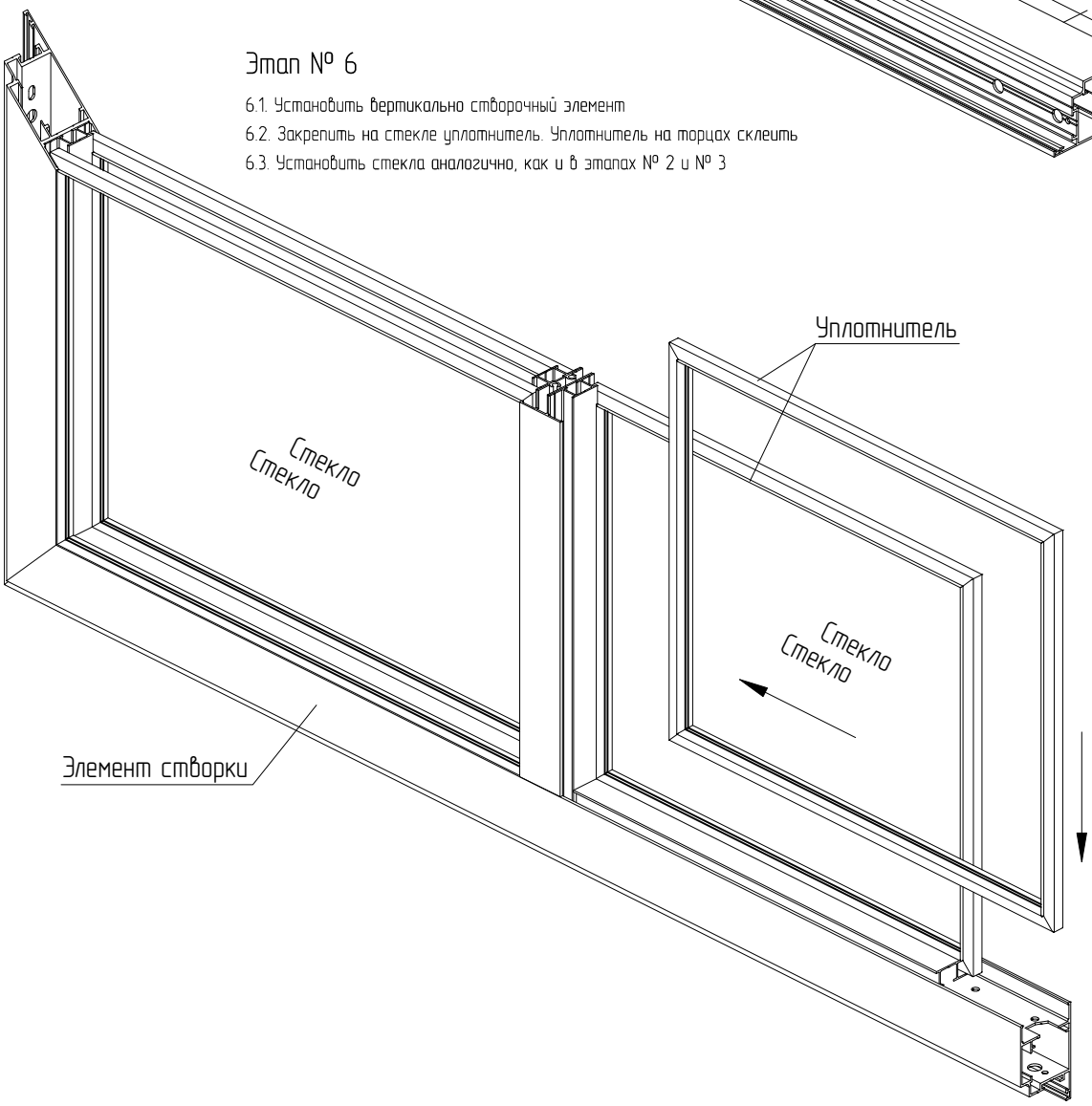

Схема установки двойного остекления в створку двери

Этап № 7

7.1. Установить створочный профиль AYPC.110.0202 с предварительно закрепленными профилями AYPC.110.0808 на собранный элемент

7.2. Угол створки стянуть уголком MST0348

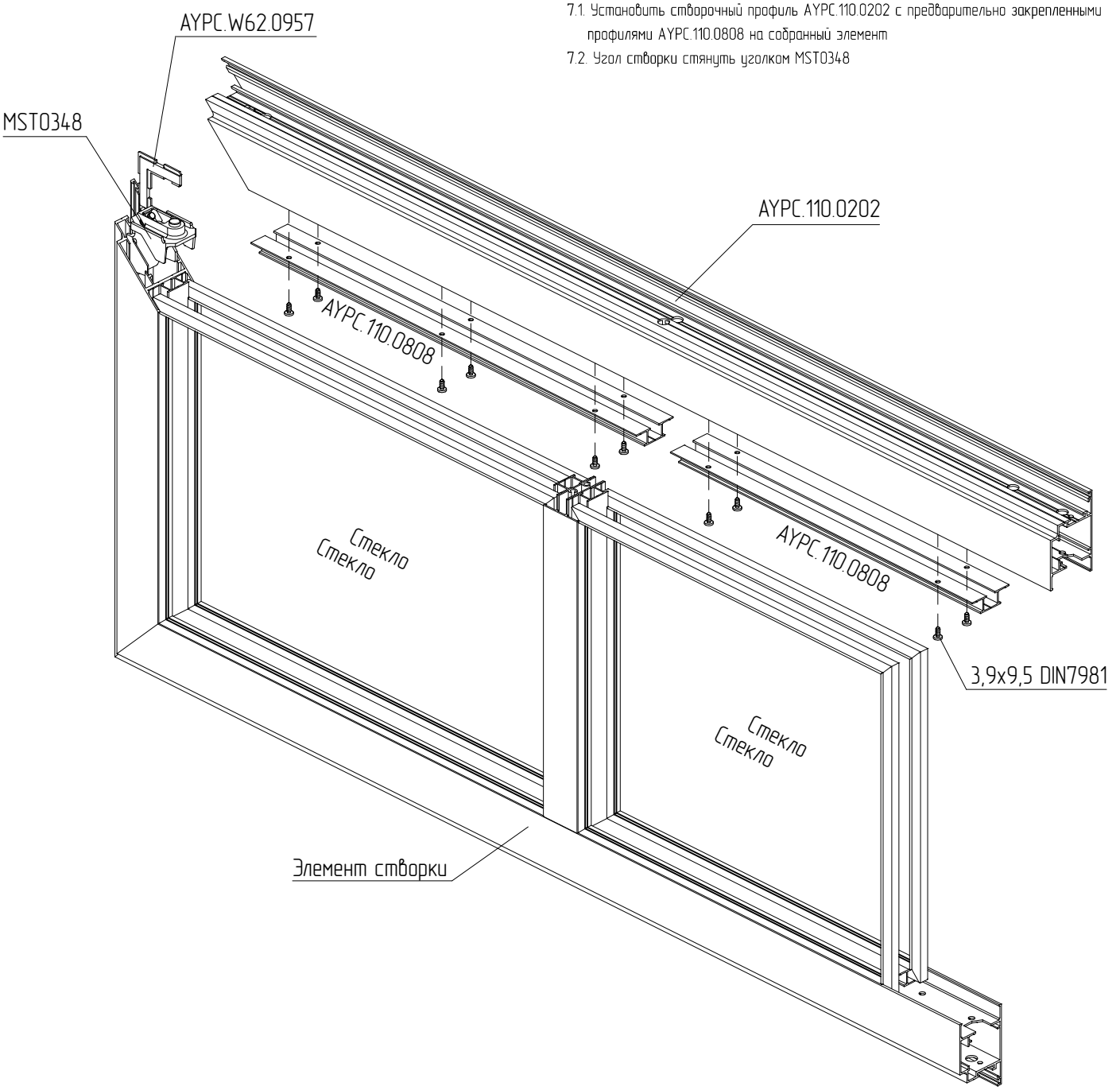

Схема установки двойного остекления в створку двери

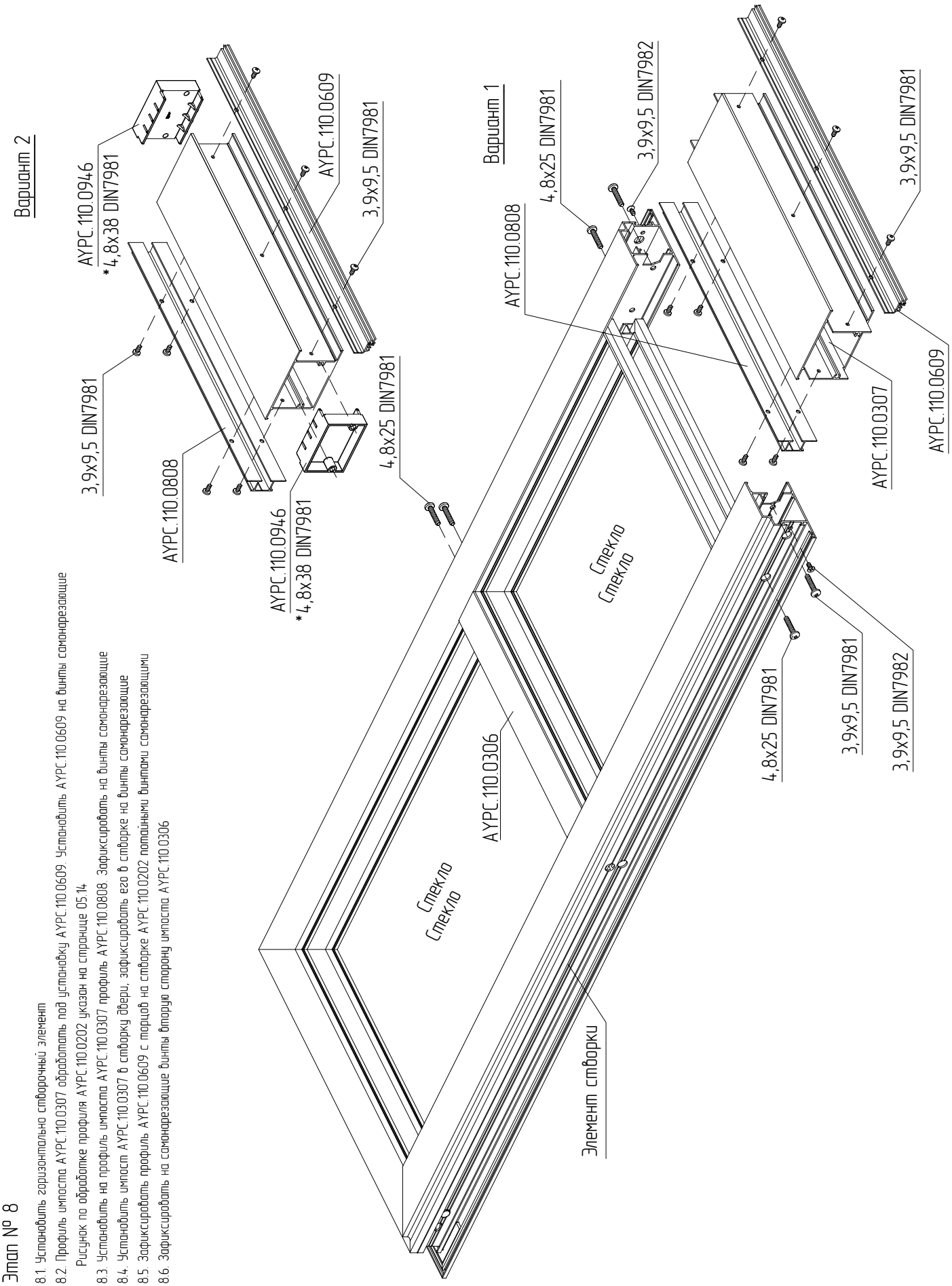

Этап № 8

8.1. Установить горизонтально створочный элемент

8.2. Профиль импоста AYPC.110.0307 обработать под установку AYPC.110.0609. Установить AYPC.110.0609 на винты самонарезающие
Рисунок по обработке профиля AYPC.110.0202 указан на странице 05.14

8.3. Установить на профиль импоста AYPC.110.0307 профиль AYPC.110.0808. Зафиксировать на винты самонарезающие

8.4. Установить импост AYPC.110.0307 в створку двери, зафиксировать его в створке на винты самонарезающие

8.5. Зафиксировать профиль AYPC.110.0609 с торцов на створке AYPC.110.0202 потайными винтами самонарезающими

8.6. Зафиксировать на самонарезающие винты вторую сторону импоста AYPC.110.0306

Схема установки двойного остекления и заполнения в створку двери

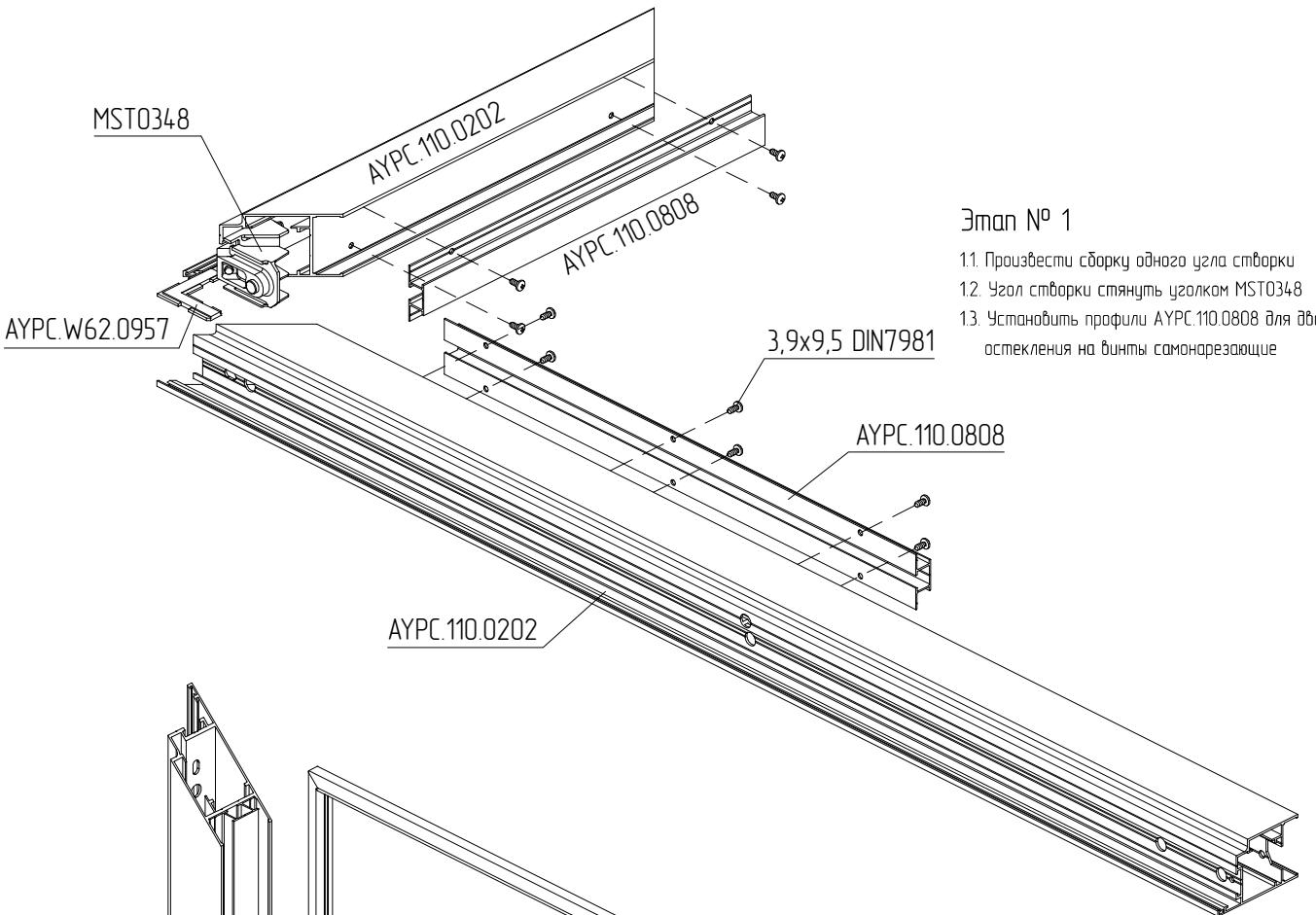

Этап № 1

1.1. Произвести сборку одного угла створки
1.2. Угол створки стянуть уголком MST0348
1.3. Установить профили AYPC.110.0808 для двойного остекления на винты самонарезающие

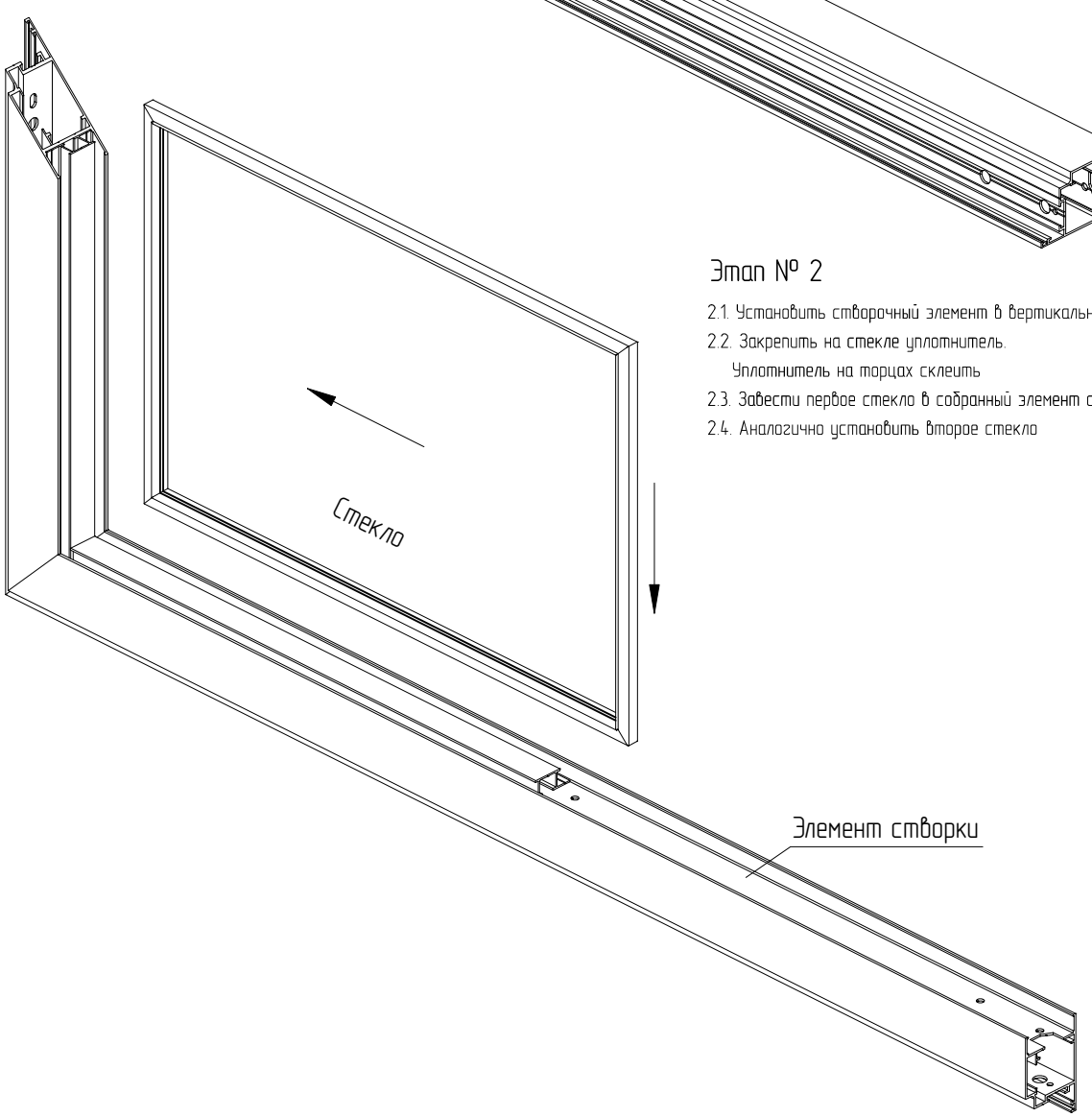

Этап № 2

2.1. Установить створочный элемент в вертикальное положение
2.2. Закрепить на стекле уплотнитель.
Уплотнитель на торцах склеить
2.3. Завести первое стекло в собранный элемент створки
2.4. Аналогично установить второе стекло

Схема установки двойного остекления и заполнения в створку двери

Этап № 3

3.1. Установить створочный профиль AYPC.110.0202 с предварительно закрепленными профилями AYPC.110.0808 на собранный элемент

3.2. Угол створки стянуть уголком MST0348

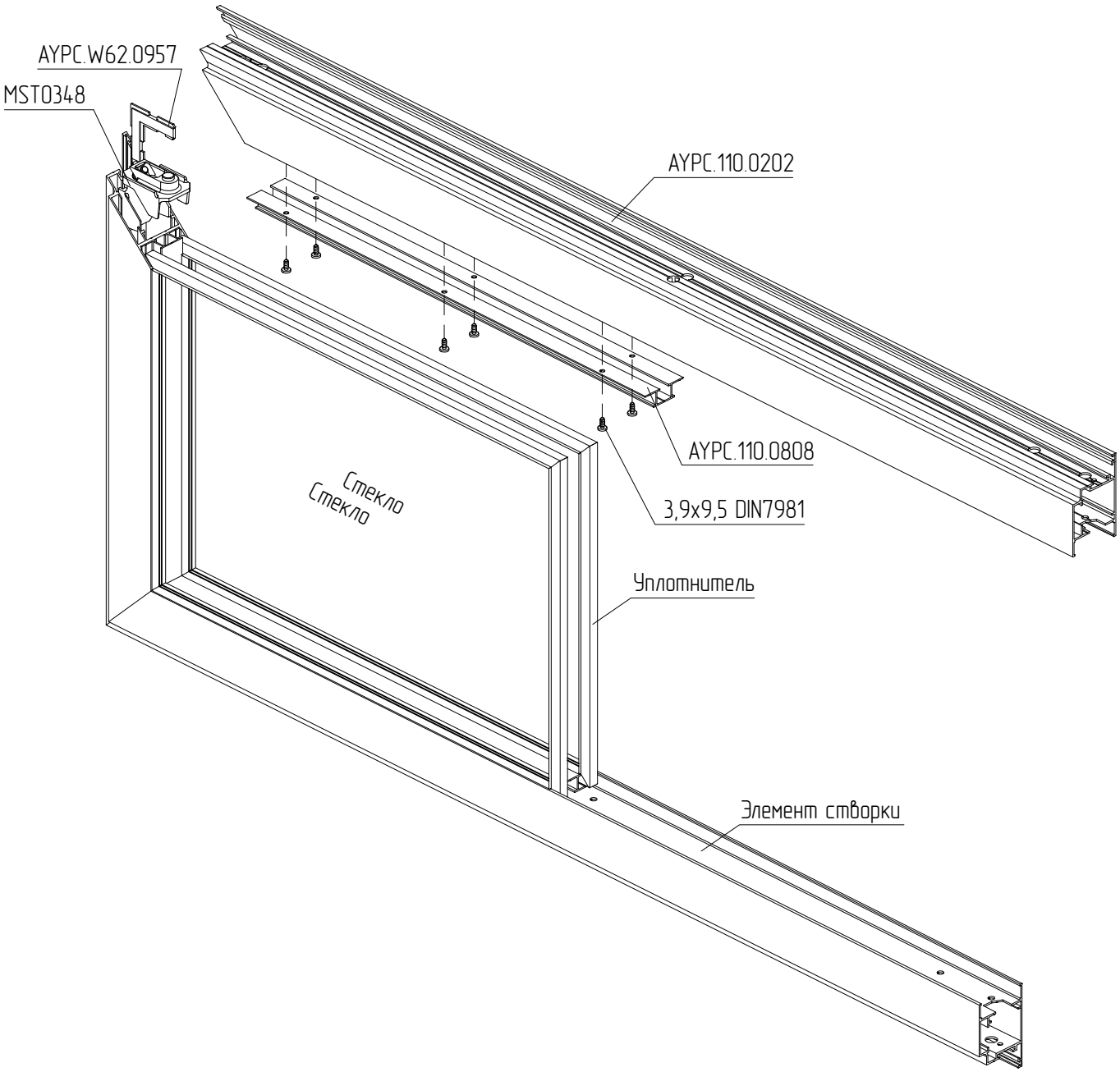

Схема установки двойного остекления и заполнения в створку двери

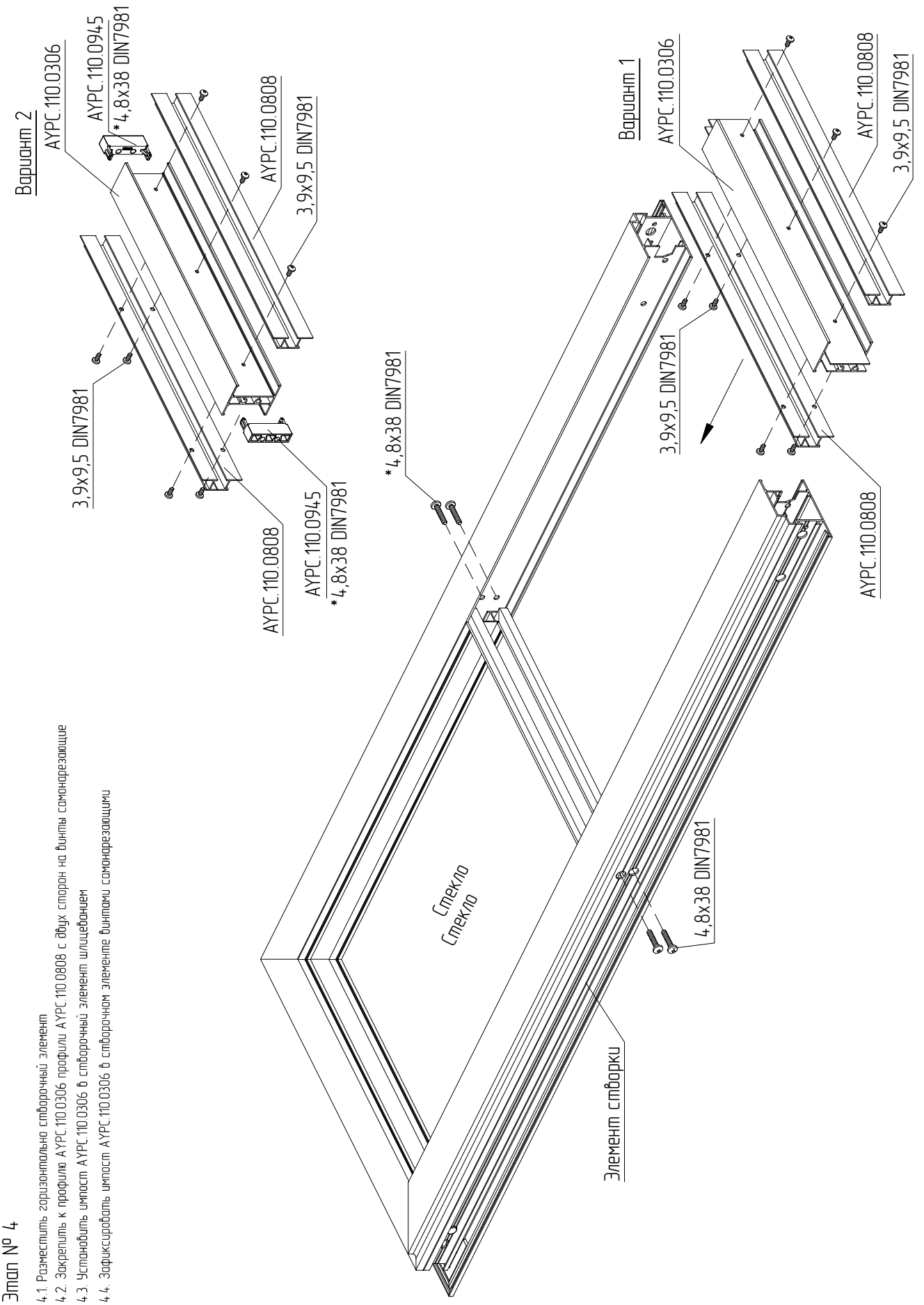

Этап № 4

4.1. Разместить горизонтально створочный элемент
4.2. Закрепить к профилю AYPC.110.0306 профили AYPC.110.0808 с двух сторон на винты самонарезающие
4.3. Установить импост AYPC.110.0306 в створочный элемент шлицевание
4.4. Зафиксировать импост AYPC.110.0306 в створочном элементе винтами самонарезающими

Схема установки двойного остекления и заполнения в створку двери

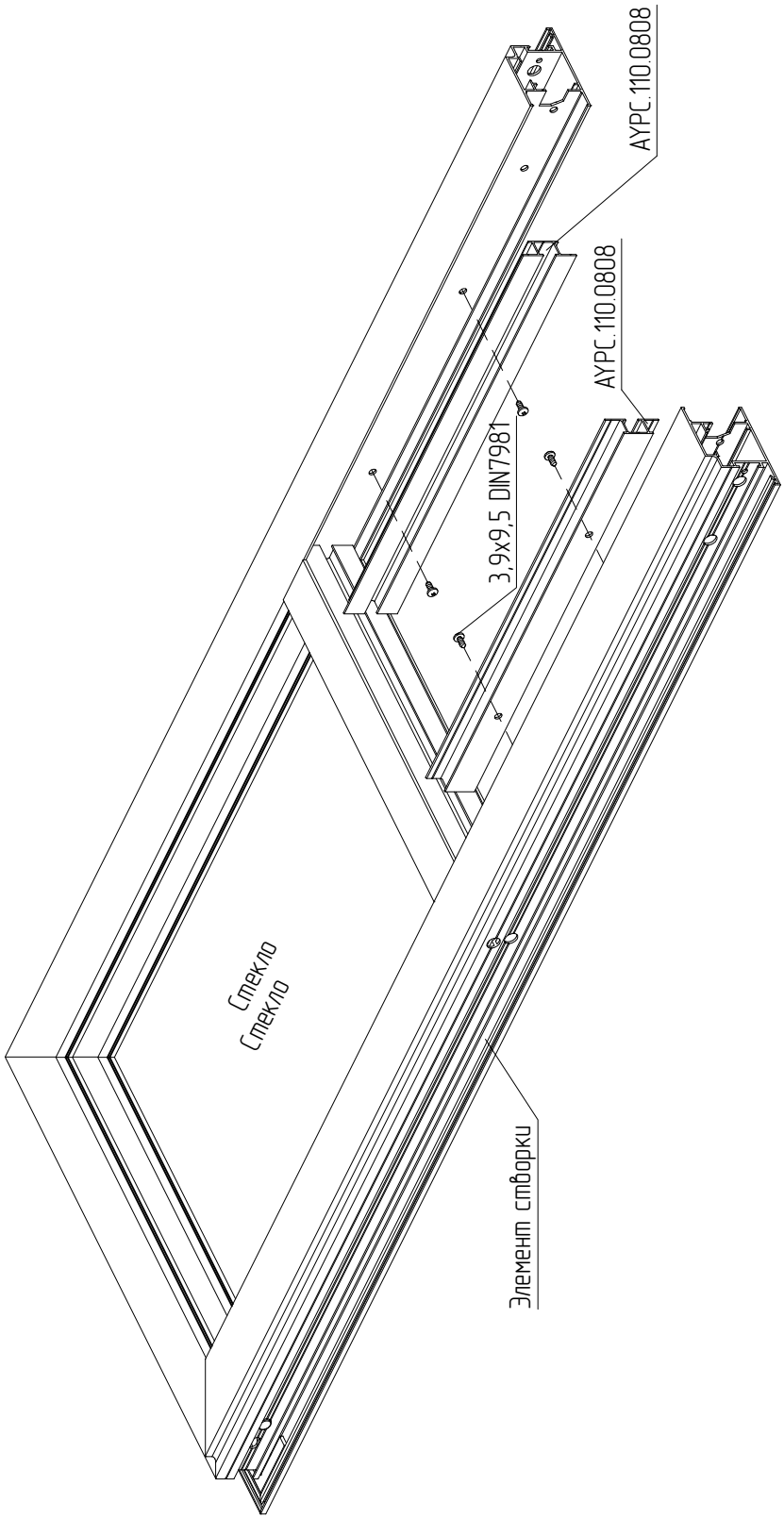

Этап № 5

5.1. Закрепить к створочному элементу профили AYPC.110.0808 на винты самонарезающие

Схема установки двойного остекления и заполнения в створку двери

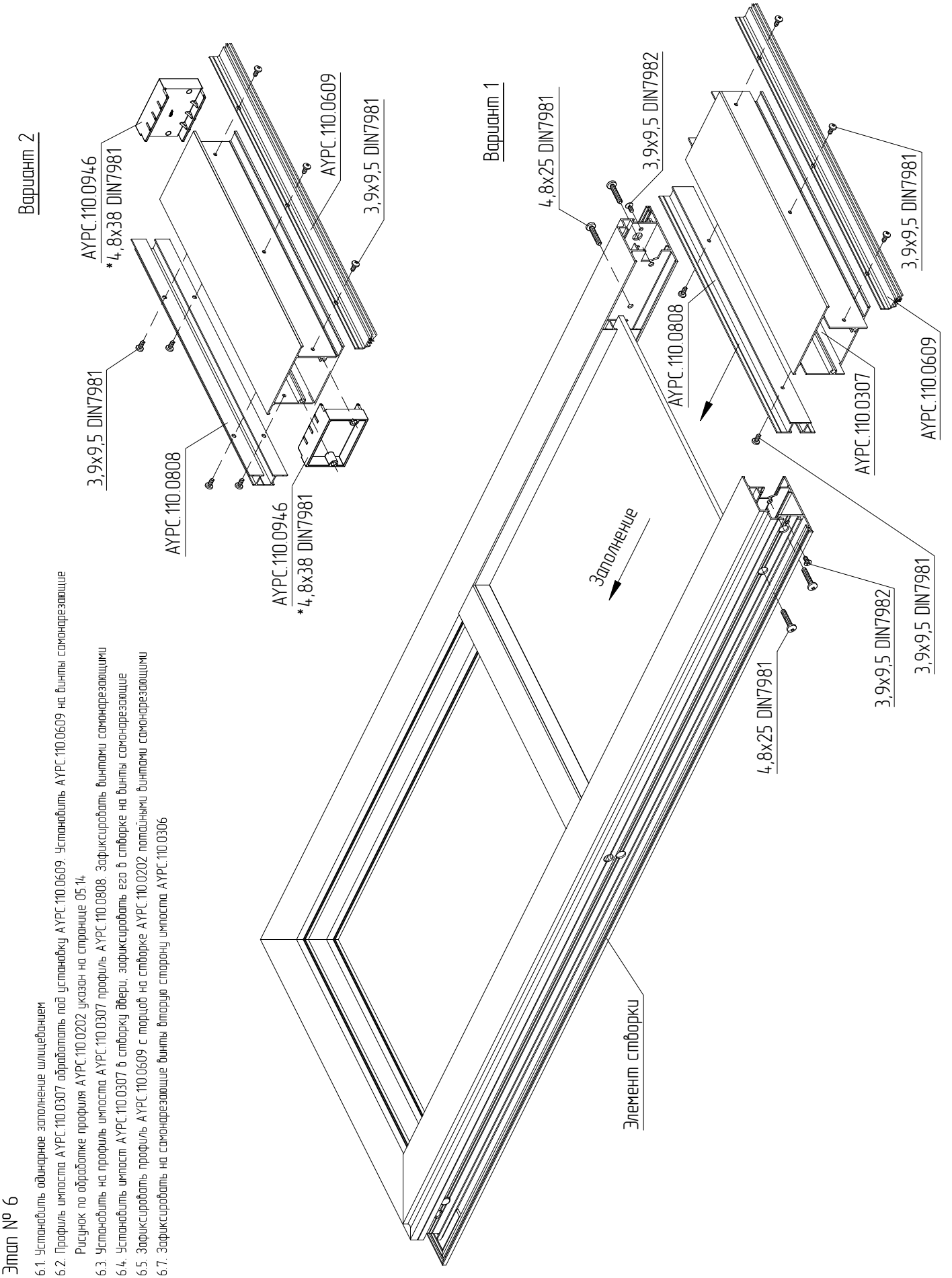

Этап № 6

6.1. Установить одинарное заполнение шлицеванием

6.2. Профиль импоста AYPC.110.0307 обработать под установку AYPC.110.0609. Установить AYPC.110.0609 на винты самонарезающие

Рисунок по обработке профиля AYPC.110.0202 указан на странице 05.14

6.3. Установить на профиль импоста AYPC.110.0307 профиль AYPC.110.0808. Зафиксировать винтами самонарезающими

6.4. Установить импост AYPC.110.0307 в створку двери, зафиксировать его в створке на винты самонарезающие

6.5. Зафиксировать профиль AYPC.110.0609 с торцов на створке AYPC.110.0202 потайными винтами самонарезающими

6.7. Зафиксировать на самонарезающие винты вторую сторону импоста AYPC.110.0306

Схема установки фурнитуры

Использование замка с фалевой защелкой

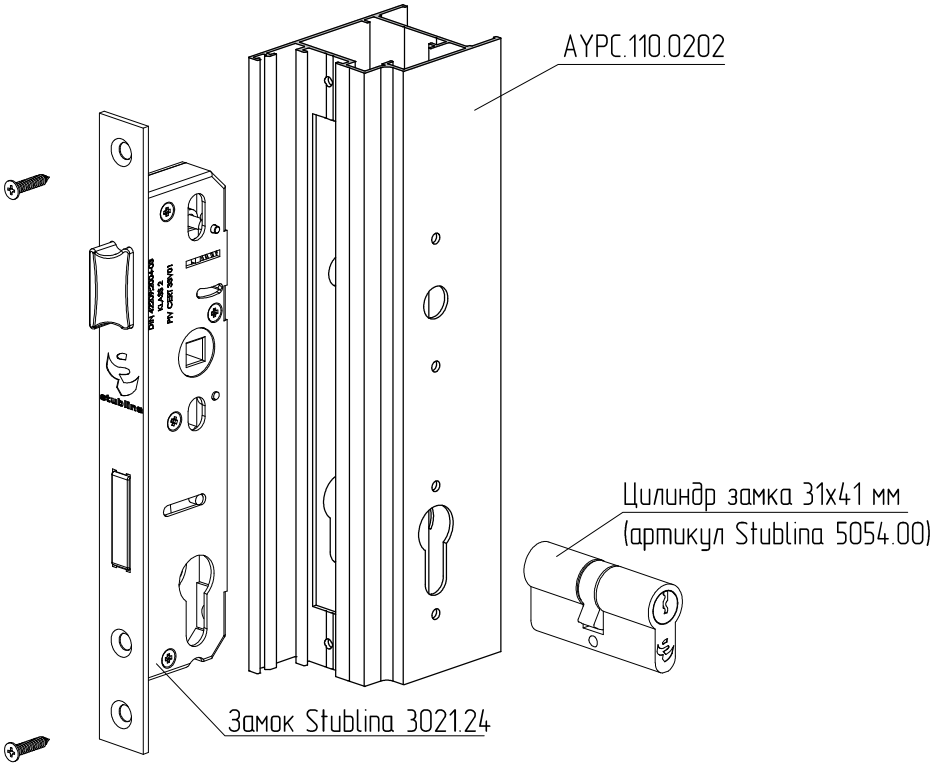

Использование замка с роликовой защелкой

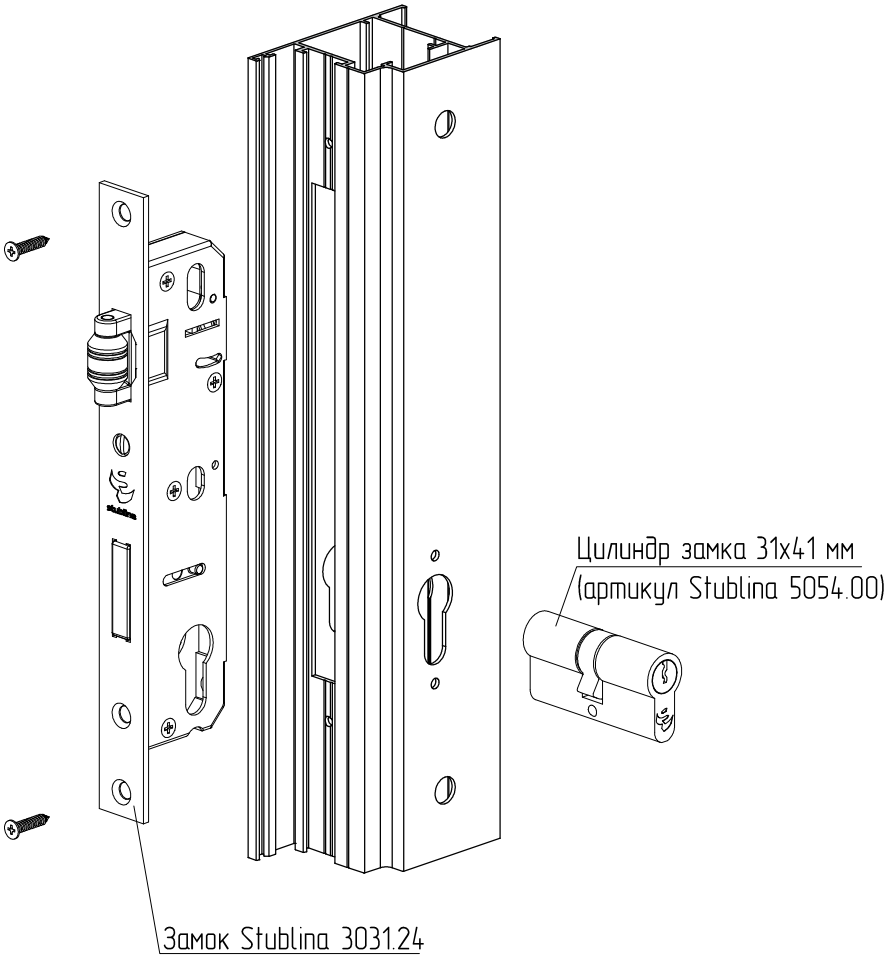

Схема установки фурнитуры

Использование ручки нажимной

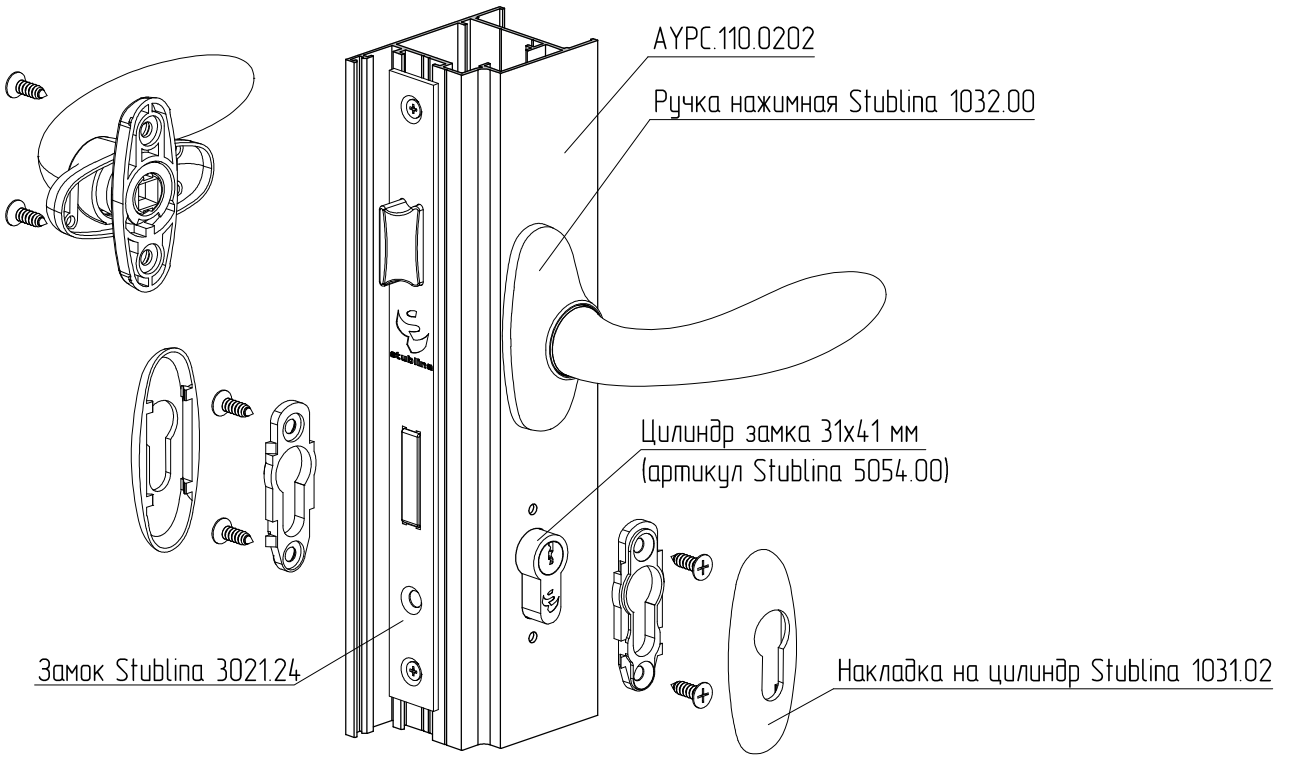

Использование ручки фиксированной

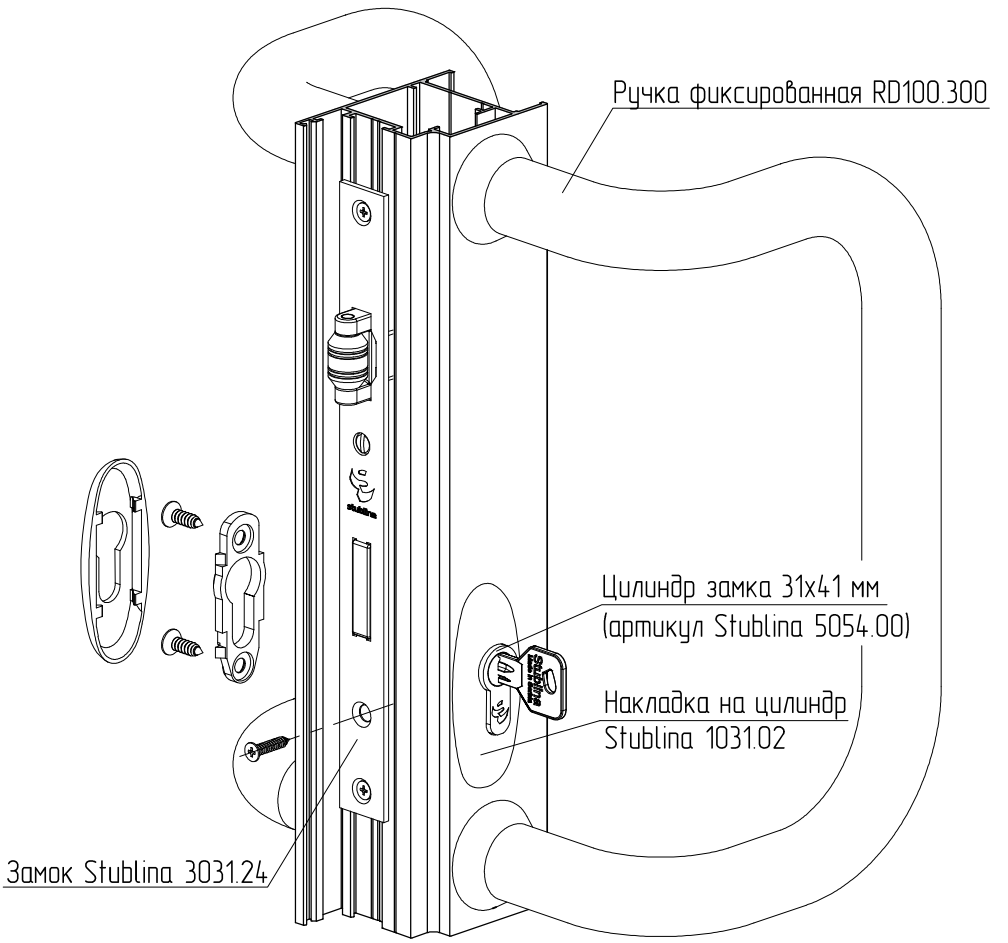

Обработка профилей AYPC.110.0202 и AYPC.110.0102(03) под установку замка Stublina 3021.24 с ответной планкой Stublina 3016.30, нажимной ручки Stublina 1032.00 и накладки на цилиндр Stublina 1031.02.

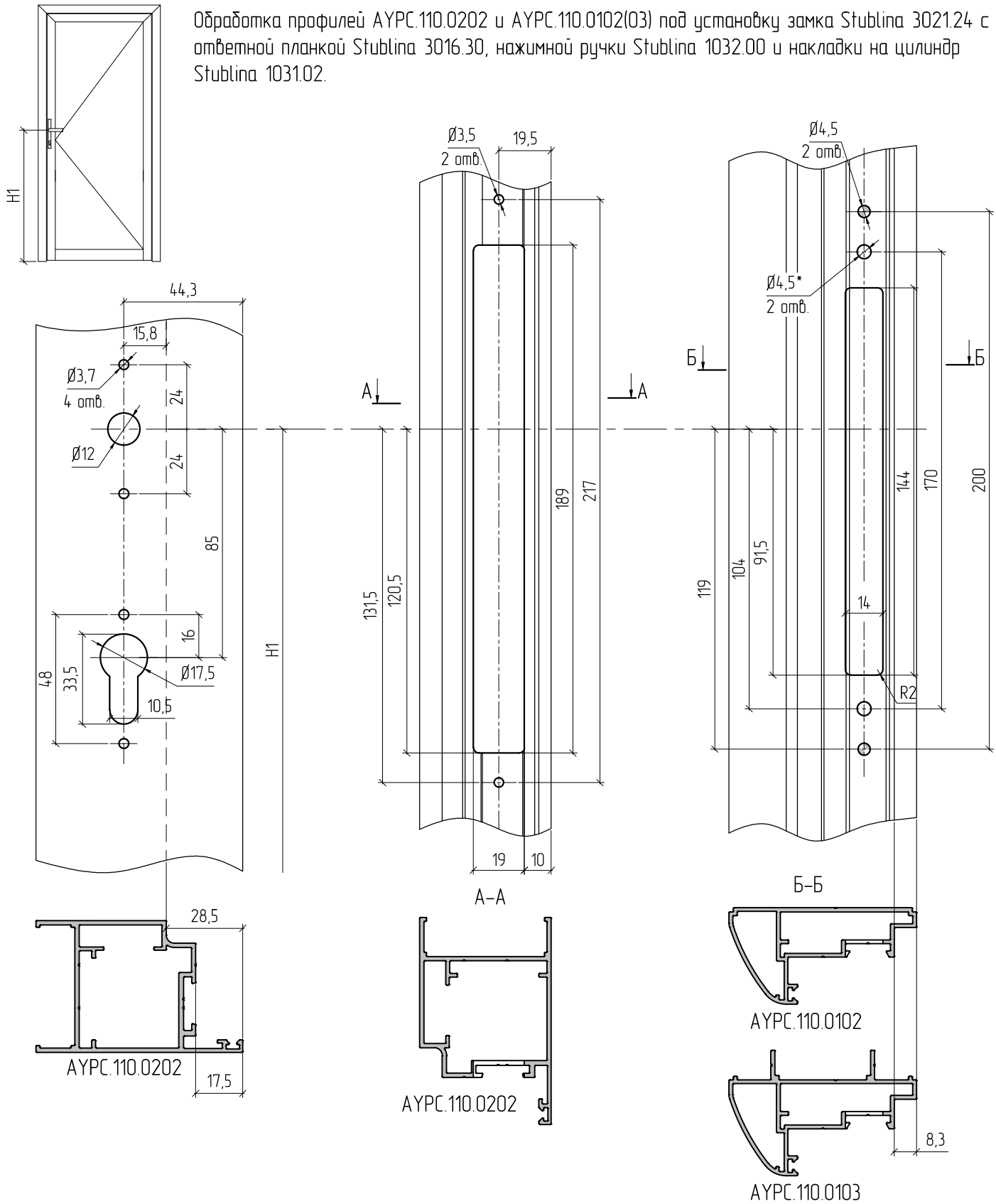

* – отверстия выполнить после регулировки ответной планки на объекте

Обработка профилей AYPC.110.0202 и AYPC.110.0102(03) под установку замка Stublina 3031.24 с ответной планкой Stublina 3016.30, ручки офисной 1020.00 (или RD100.300) и накладки на цилиндр Stublina 1031.02.

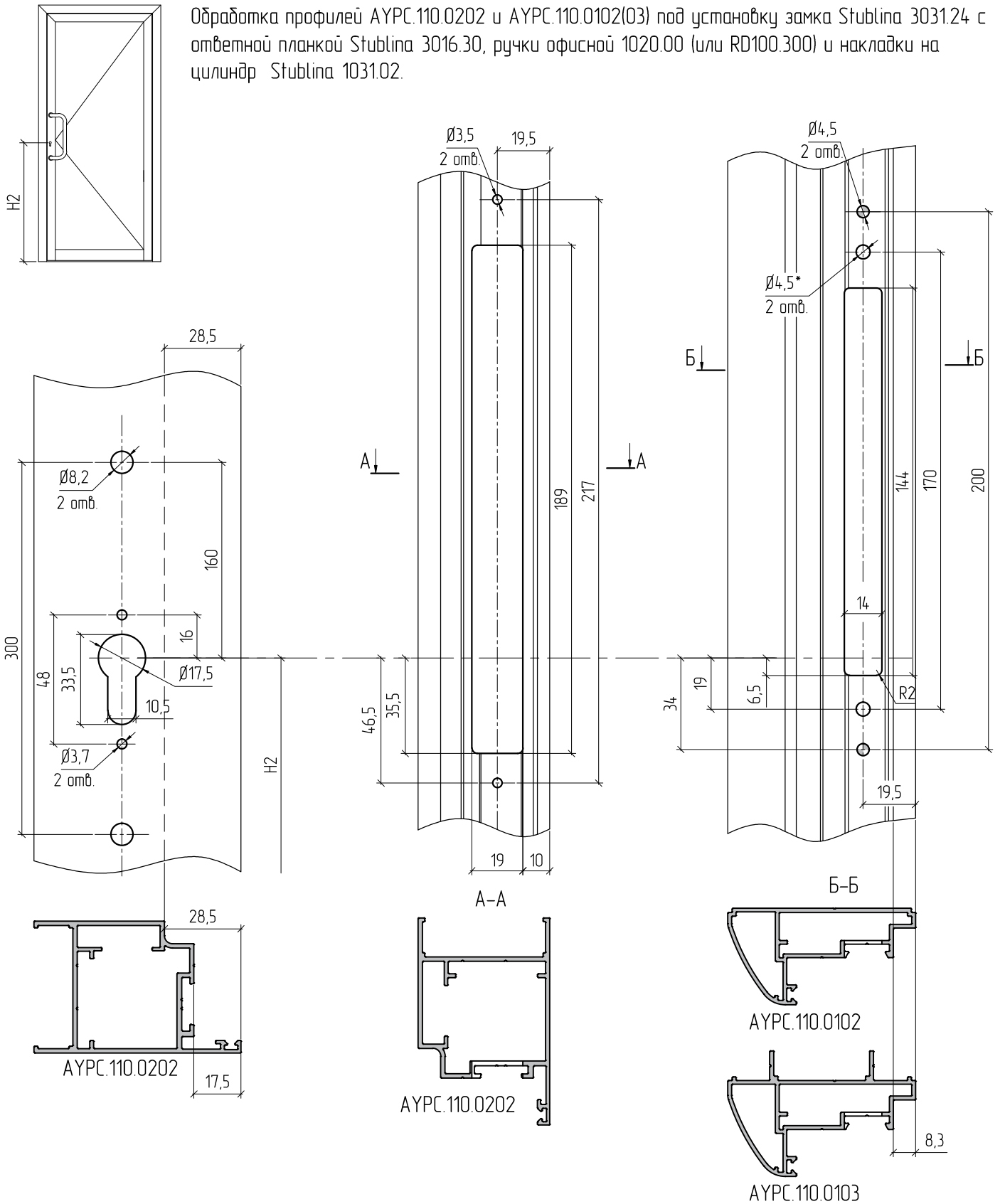

* – отверстия выполнить после регулировки ответной планки на объекте

ALUTECH ALT 110
Система офисных
перегородок

Двери с профилем рамы AYPC.110.0104

Сечения дверей с алюминиевой створкой

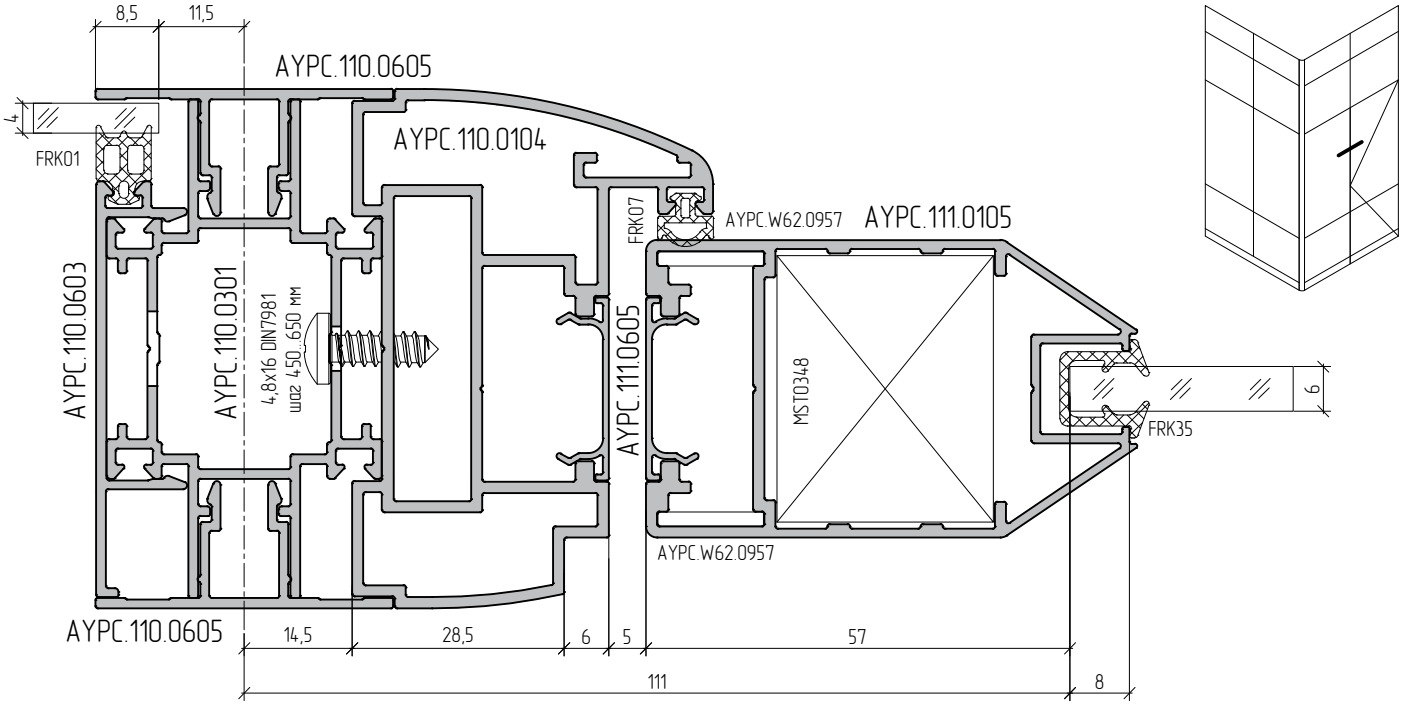

Возможно применение вместо FRK07 уплотнителя FRK95

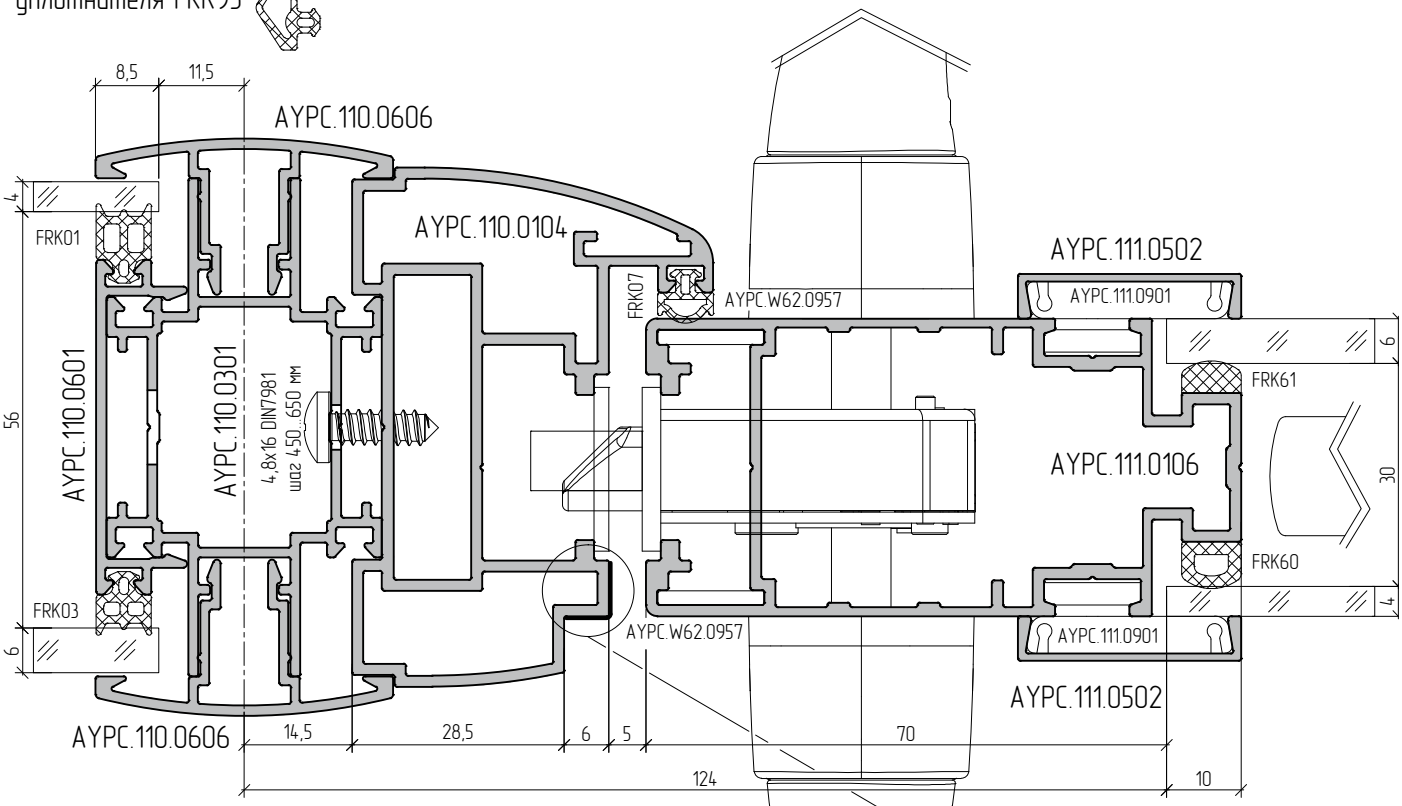

Возможно использование следующей фурнитуры, поставляемой ALUTECH:

- ручка нажимная 1032.00 и накладка сердечника 1031.02 (STUBLINA)
  Цвета: RAL9016, RAL9005, RAL9006
- сердечник замка – 35/35 (STUBLINA)
- замок роликовый с ответной планкой – 3031.24 (STUBLINA)
- замок фалевый с ответной планкой – 3021.24 (STUBLINA)

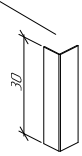

Декоративная пленка (прозрачная) для защиты покрытия профиля рамы от повреждения язычком замка

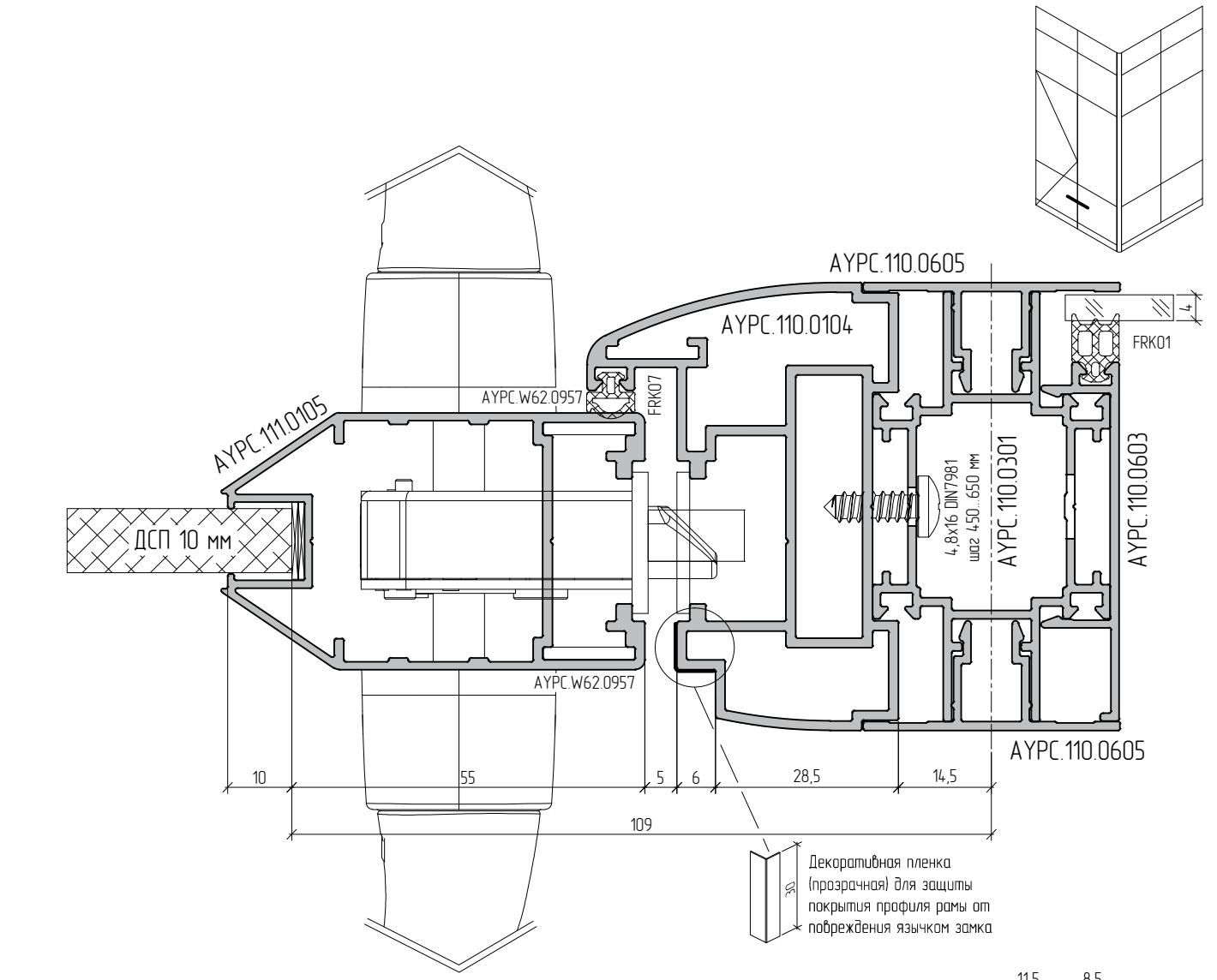
AYPC.110.0605
AYPC.110.0104
FRK01
4
AYPC.W62.0957
FRK07
AYPC.111.0105
ДСП 10 мм
4,8x16 DIN7981
шаг 450...650 мм
AYPC.110.0301
AYPC.110.0603
AYPC.W62.0957
AYPC.110.0605
10
55
5
6
28,5
14,5
109
30
Декоративная пленка
(прозрачная) для защиты
покрытия профиля рамы от
повреждения язычком замка

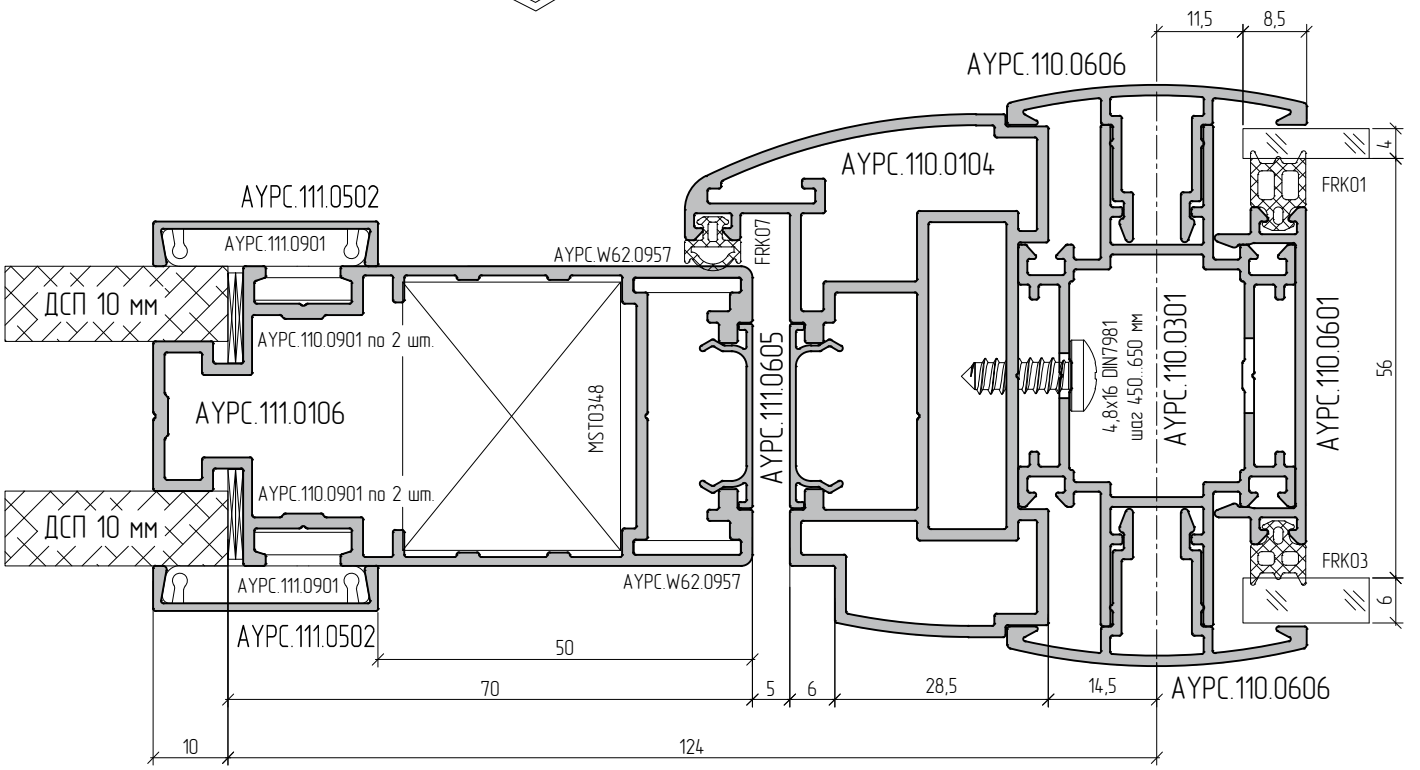
11,5
8,5
AYPC.110.0606
AYPC.110.0104
4
FRK01
AYPC.111.0502
AYPC.111.0901
AYPC.W62.0957
FRK07
ДСП 10 мм
AYPC.110.0901 по 2 шт.
AYPC.111.0106
MST0348
AYPC.111.0605
4,8x16 DIN7981
шаг 450...650 мм
AYPC.110.0301
AYPC.110.0601
56
AYPC.110.0901 по 2 шт.
ДСП 10 мм
FRK03
6
AYPC.111.0901
AYPC.W62.0957
AYPC.111.0502
50
70
5
6
28,5
14,5
AYPC.110.0606
10
124

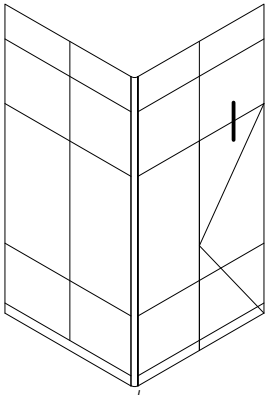

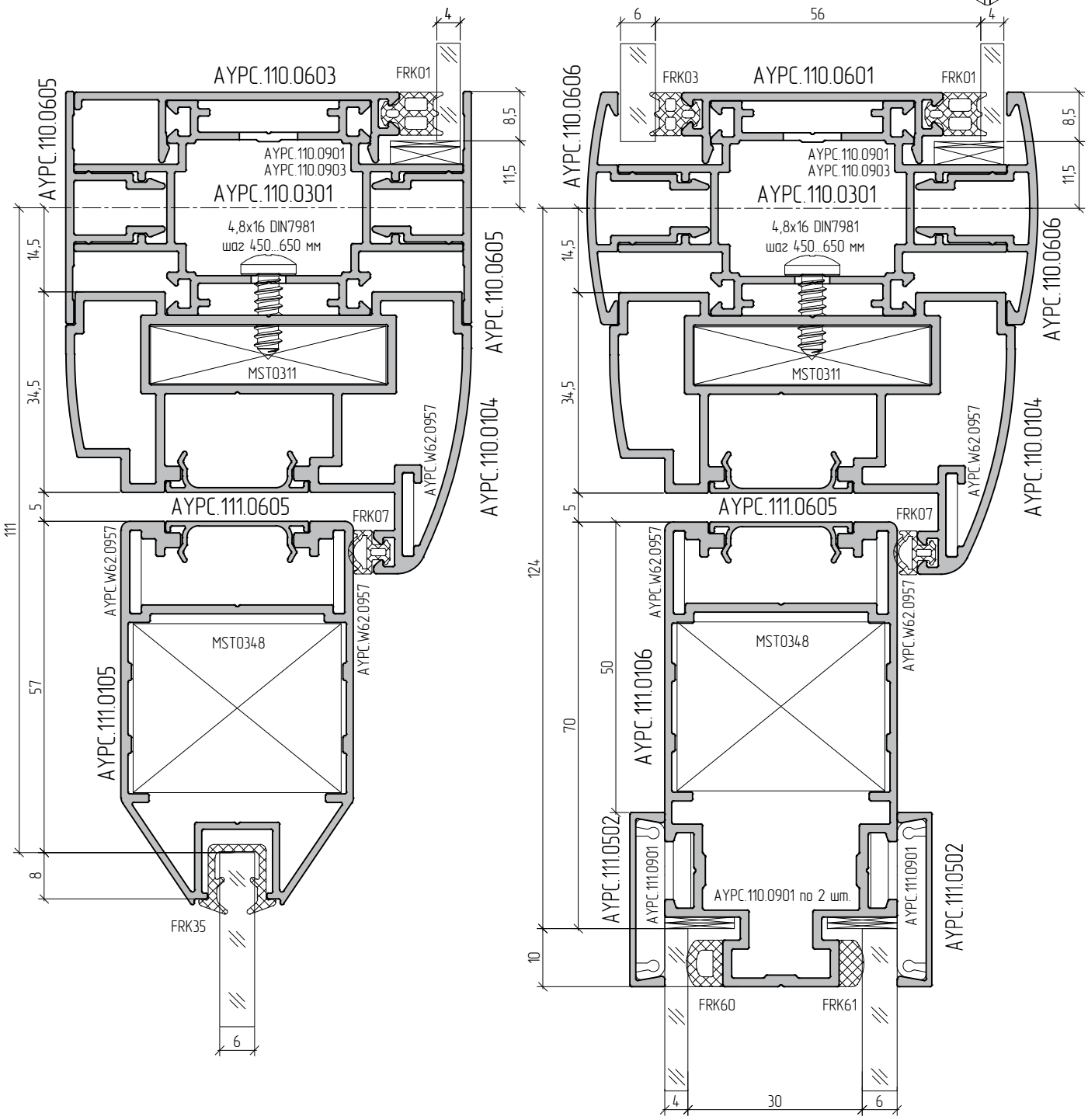
AYPC.110.0603
FRK01
AYPC.110.0605
AYPC.110.0901
AYPC.110.0903
AYPC.110.0301
4,8x16 DIN7981
шаг 450..650 мм
MST0311
AYPC.110.0605
AYPC.110.0104
AYPC.W62.0957
AYPC.111.0605
FRK07
AYPC.W62.0957
MST0348
AYPC.111.0105
FRK35
AYPC.110.0606
FRK03
AYPC.110.0601
FRK01
AYPC.110.0901
AYPC.110.0903
AYPC.110.0301
4,8x16 DIN7981
шаг 450..650 мм
MST0311
AYPC.110.0606
AYPC.110.0104
AYPC.W62.0957
AYPC.111.0605
FRK07
AYPC.W62.0957
MST0348
AYPC.111.0106
AYPC.111.0502
AYPC.111.0901
AYPC.110.0901 по 2 шт.
AYPC.111.0901
AYPC.111.0502
FRK60
FRK61
111
14,5
34,5
5
57
8
6
4
8,5
11,5
124
14,5
34,5
5
70
50
10
6
56
4
4
30
6

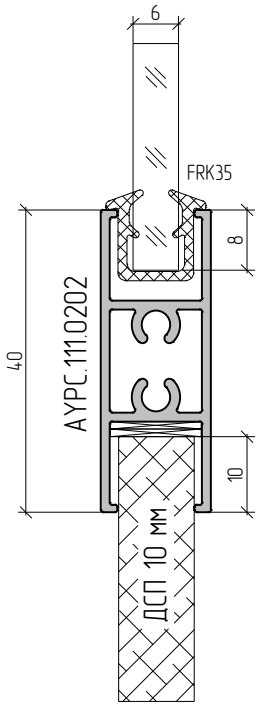
6
FRK35
8
40
AYPC.111.0202
10
ДСП 10 мм

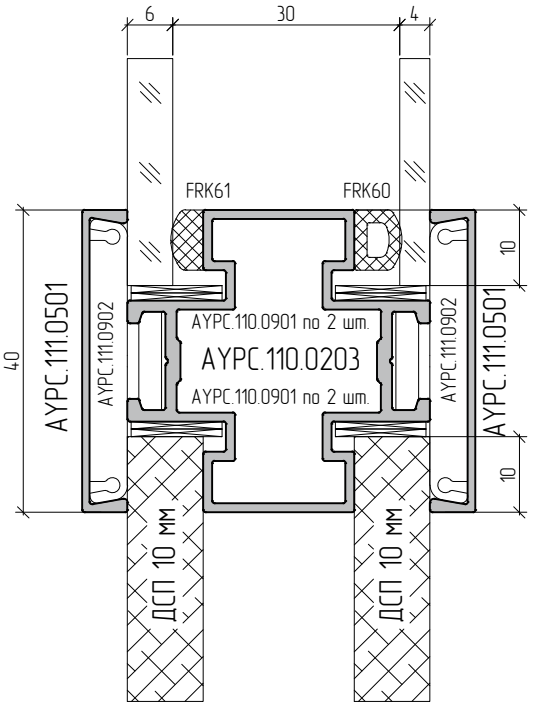
6
30
4
FRK61
FRK60
10
40
AYPC.111.0501
AYPC.111.0902
AYPC.110.0901 по 2 шт.
AYPC.110.0203
AYPC.110.0901 по 2 шт.
AYPC.111.0902
AYPC.111.0501
10
ДСП 10 мм
ДСП 10 мм

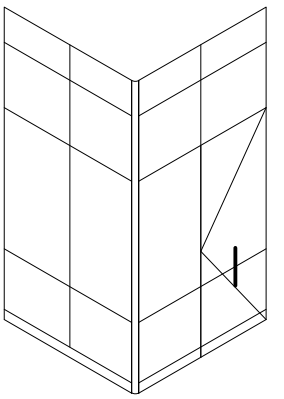

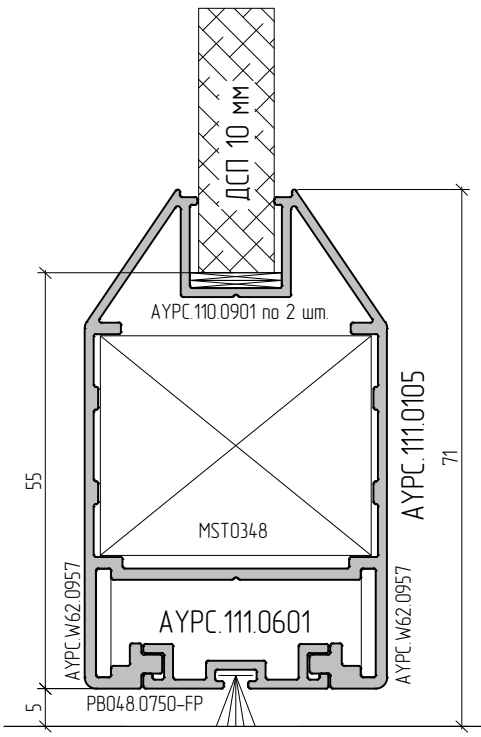
ДСП 10 мм
AYPC.110.0901 по 2 шт.
55
MST0348
AYPC.111.0105
71
AYPC.W62.0957
AYPC.111.0601
AYPC.W62.0957
5
PB048.0750-FP

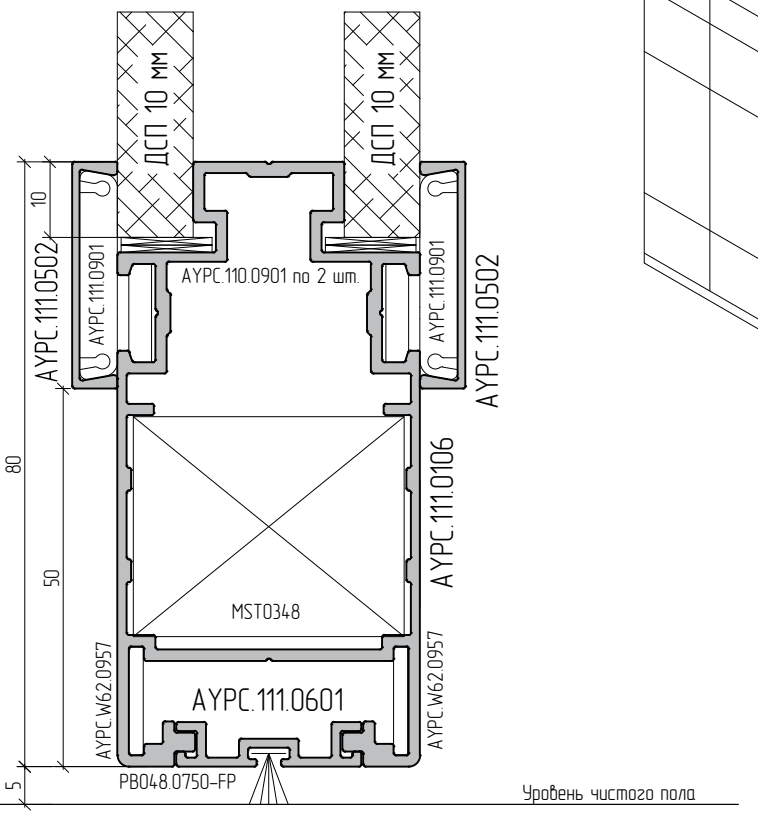
ДСП 10 мм
ДСП 10 мм
10
AYPC.111.0502
AYPC.111.0901
AYPC.110.0901 по 2 шт.
AYPC.111.0901
AYPC.111.0502
80
50
MST0348
AYPC.111.0106
AYPC.W62.0957
AYPC.111.0601
AYPC.W62.0957
5
PB048.0750-FP
Уровень чистого пола

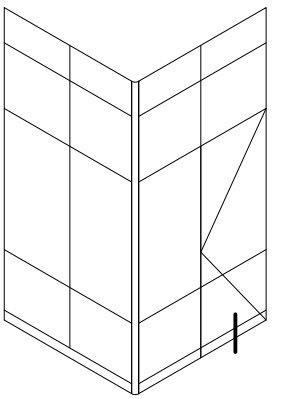

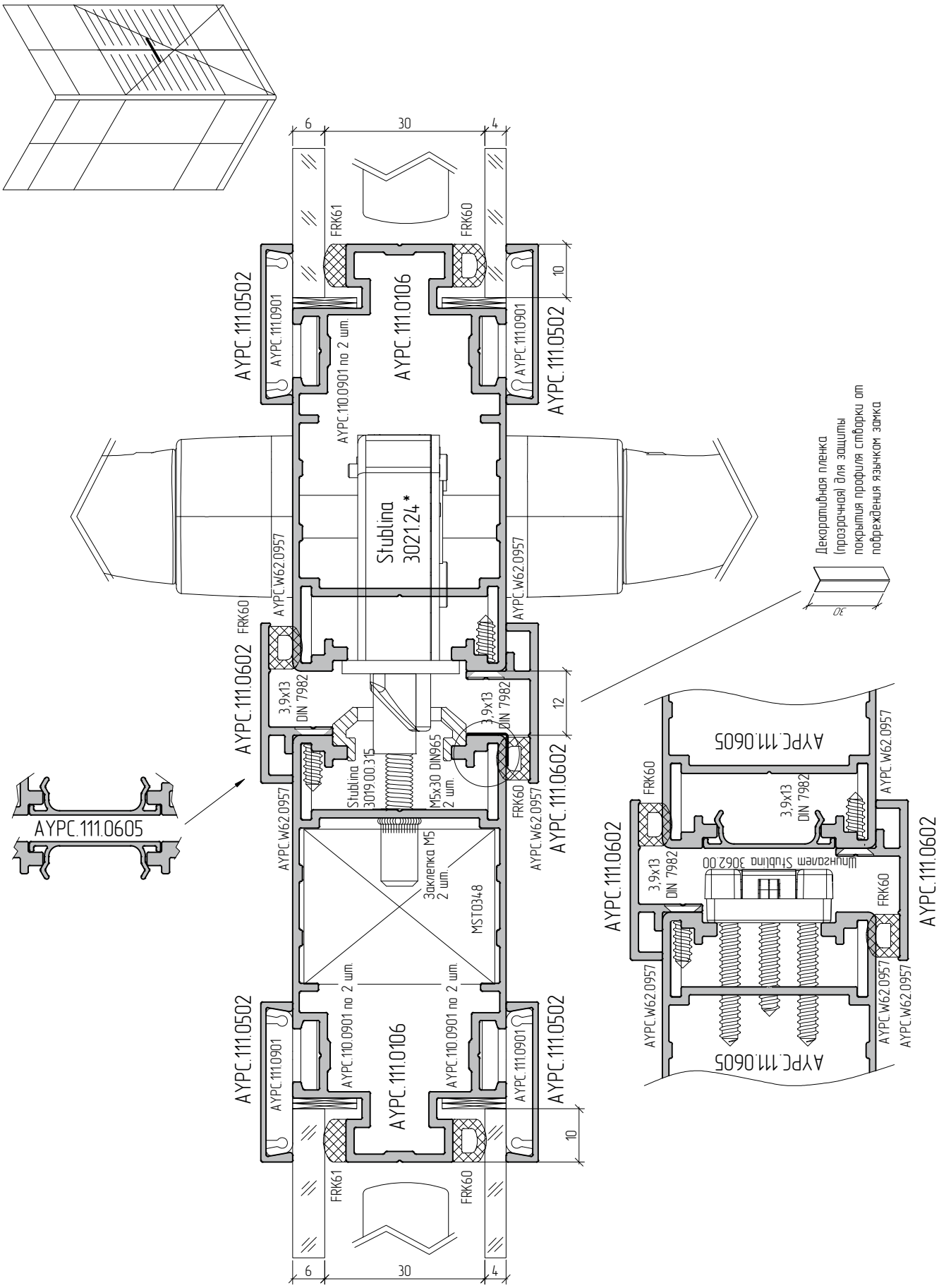

* – Ответную планку от замка Stublina 3021.24 заменить на ответную планку 3019.00.315

Пассивная створка двустворчатой двери. Верхний узел. Установка шпингалета

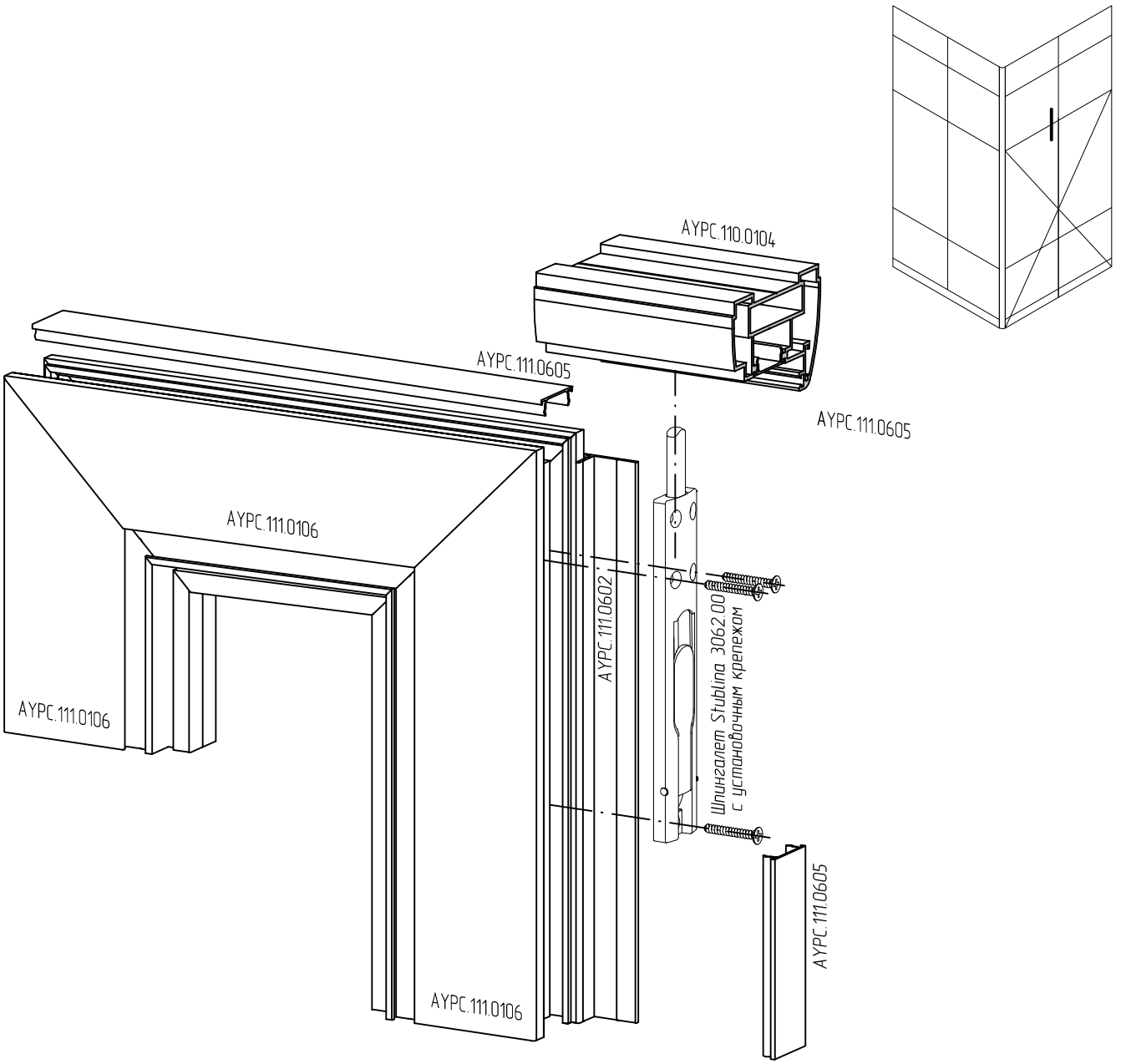

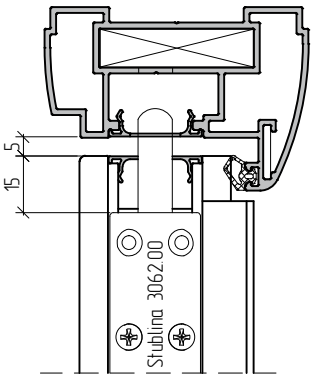

Отверстие в крышке AYPC.111.0605 просверлить при монтаже.
Шпингалет крепить на 3 самореза согласно рисунку.

Пассивная створка двустворчатой двери. Нижний узел. Установка шпингалета

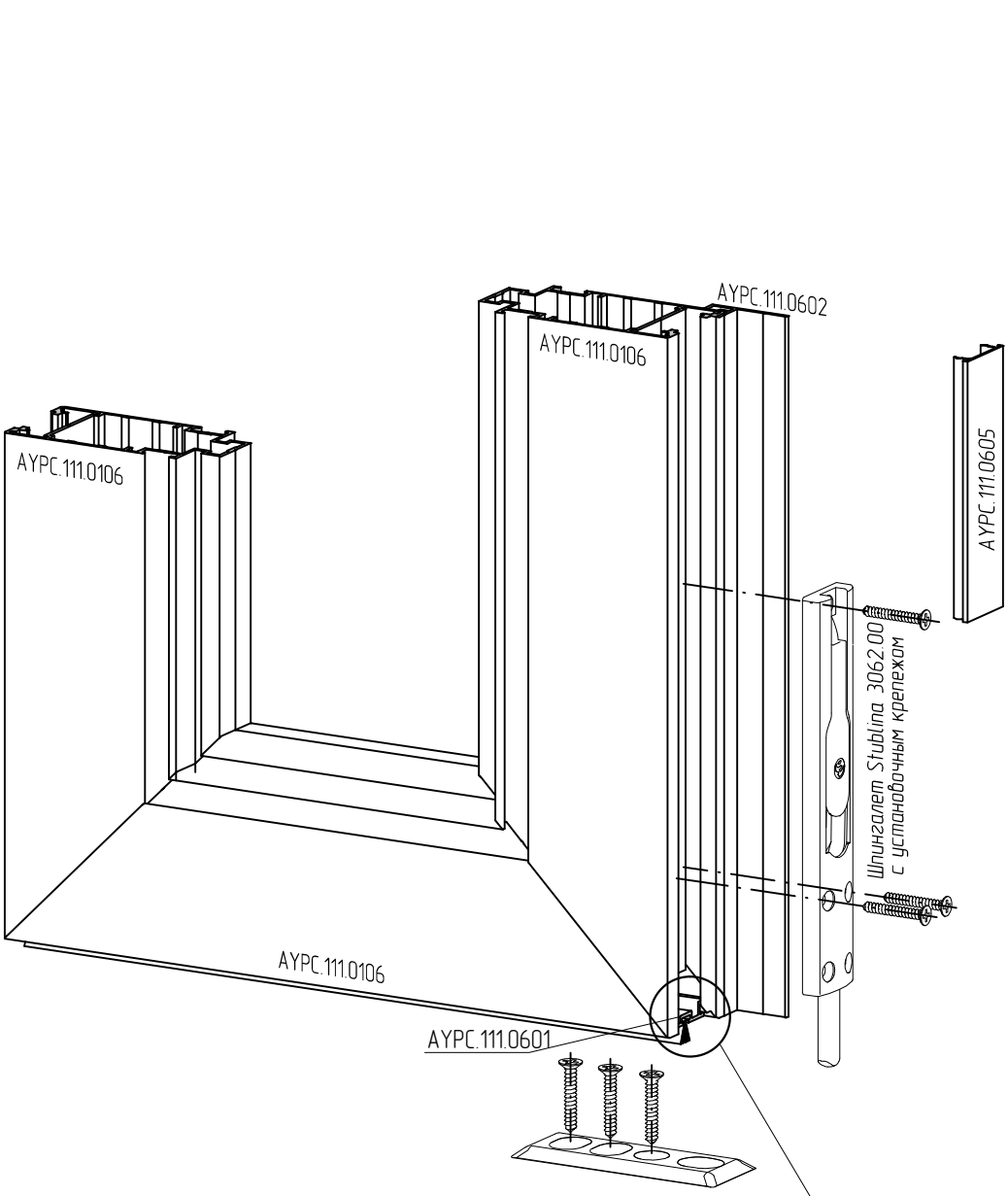

Планка ответная Stublina 3009.00
с установочным крепежом

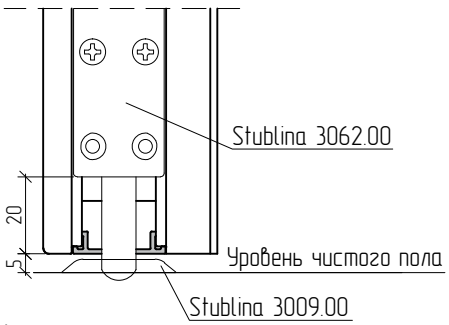

Шпингалет крепить на 3 самореза согласно рисунку.

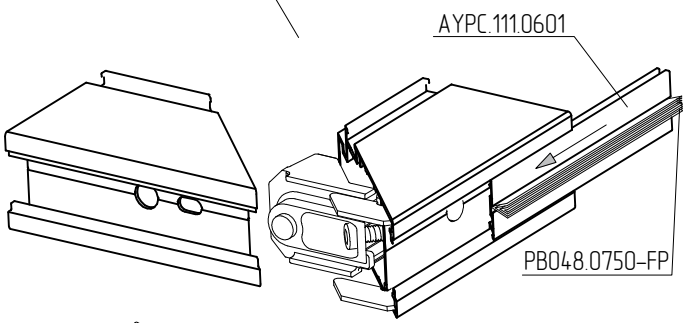

Обратить внимание на порядок монтажа профиля AYPC.111.0601

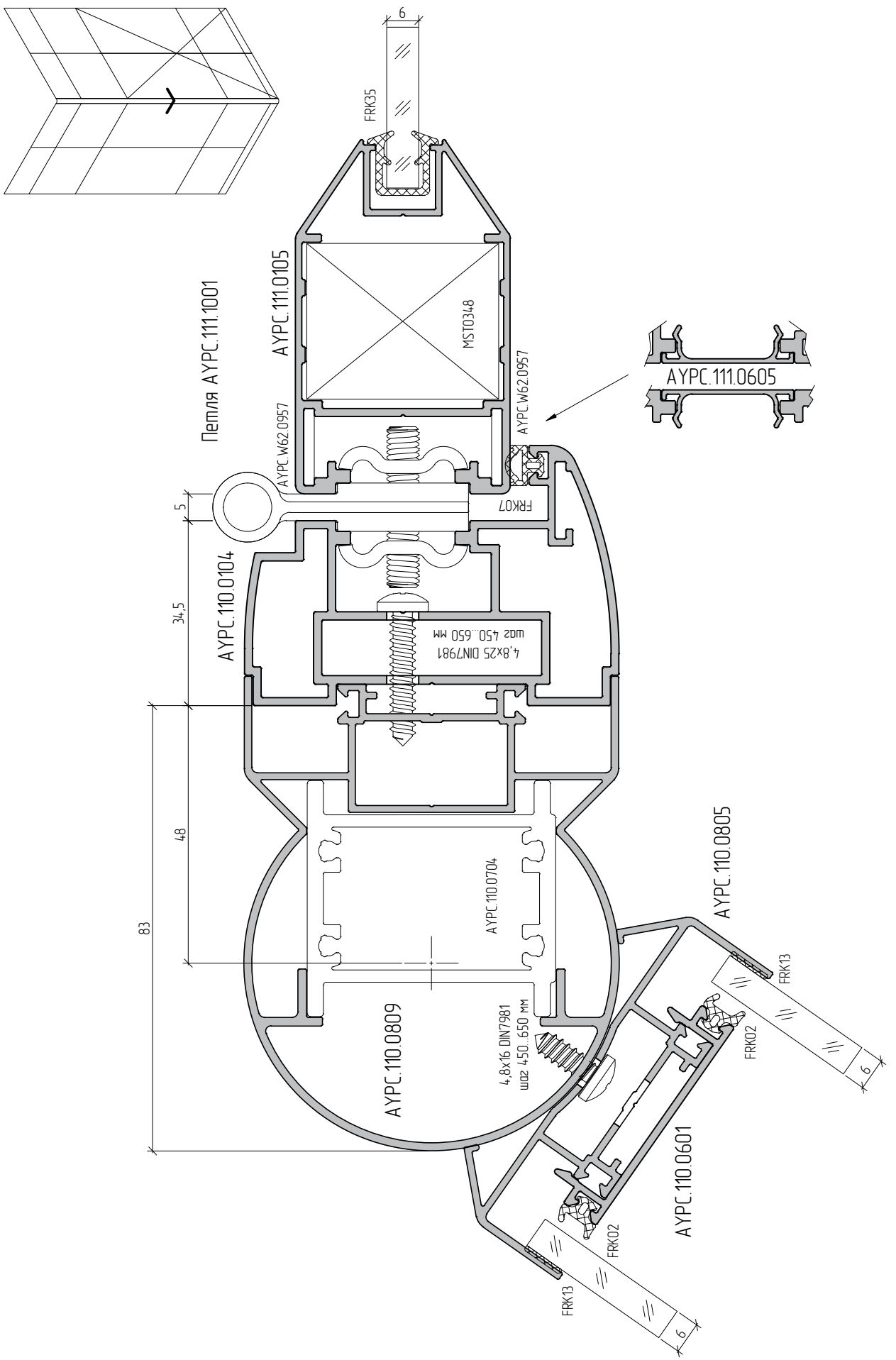
6
FRK35
AYPC.111.0105
MST0348
Петля AYPC.111.1001
AYPC.W62.0957
AYPC.W62.0957
AYPC.111.0605
FRK07
5
34,5
AYPC.110.0104
4,8x25 DIN7981
шаг 450..650 мм
48
83
AYPC.110.0704
AYPC.110.0809
4,8x16 DIN7981
шаг 450..650 мм
AYPC.110.0805
FRK13
FRK02
6
AYPC.110.0601
FRK02
FRK13
6

Схема установки петель на створки двери системы ALT111

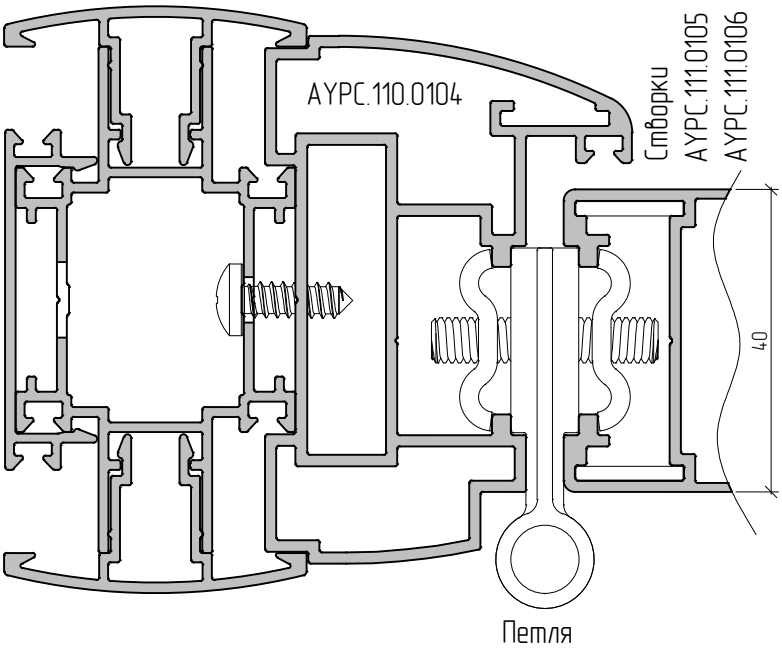

Артикул петли	Количество петель, шт	Максимальная масса створки, кг	
		Без доводчика	С доводчиком
AYPC.111.1001	2	60	42
	3	70	49
AYPC.111.1006	2	85	59
	3	115	80

Рекомендуемые схемы установки петель

Две петли

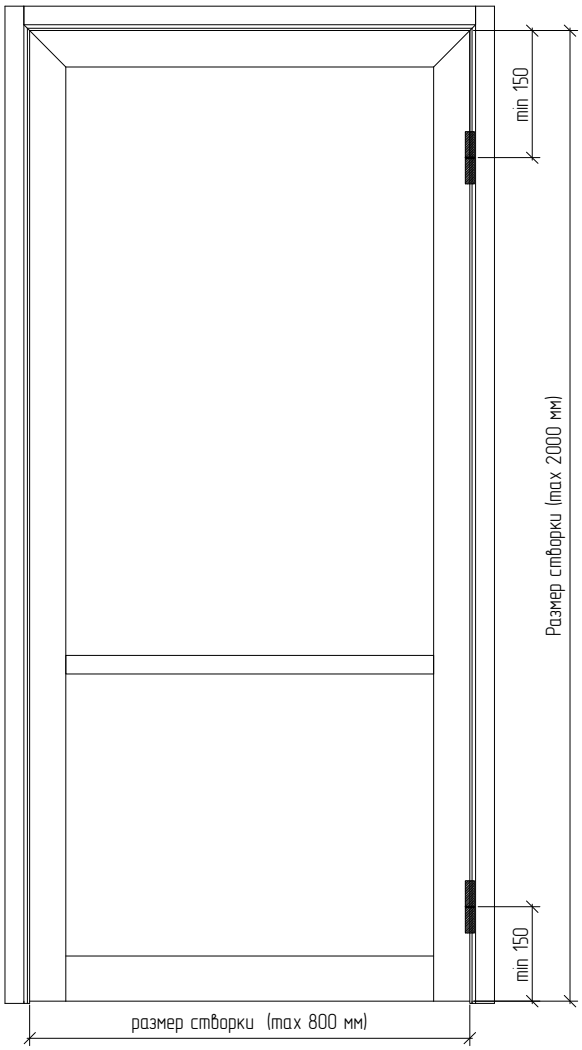

Три петли

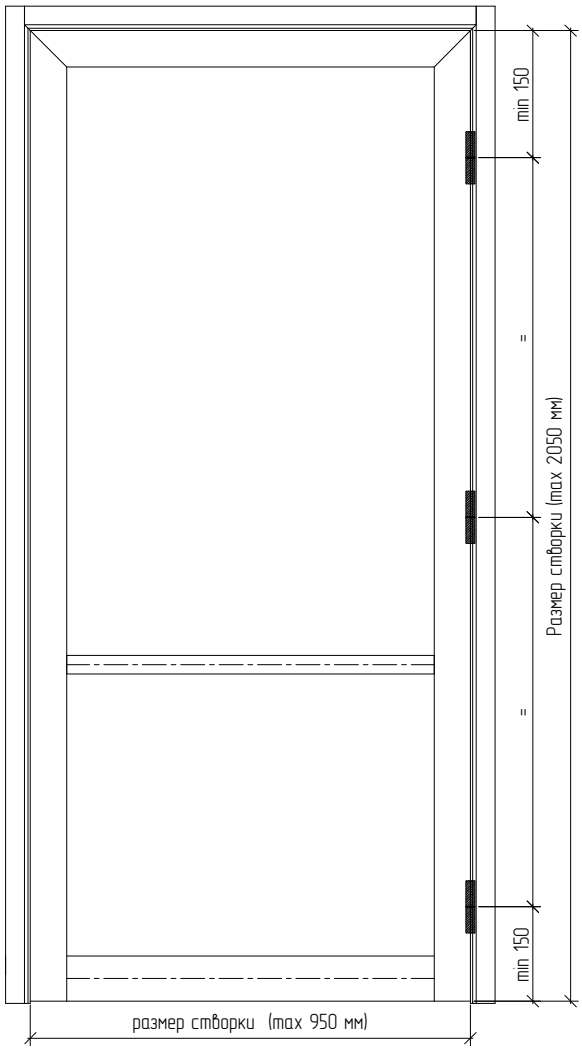

Сечения дверей с цельностеклянной створкой

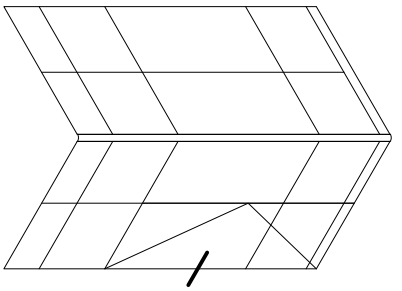

Возможно применение вместо FRK02 и FRK30 уплотнителя FRK95

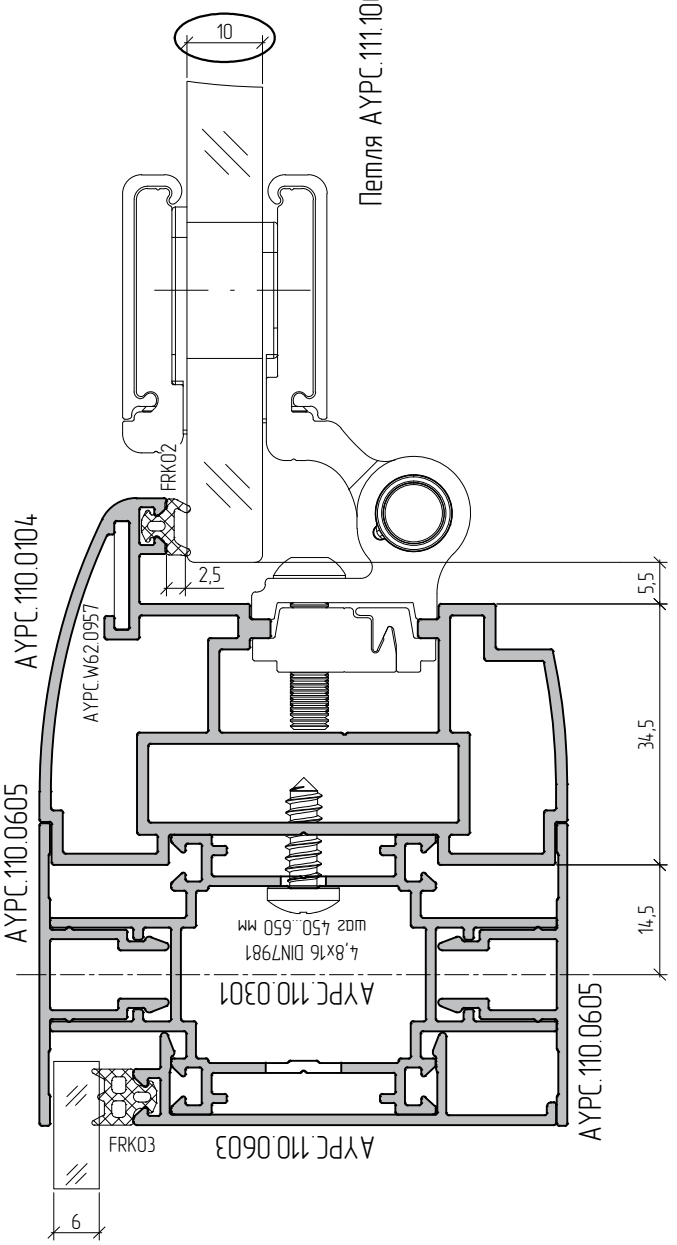

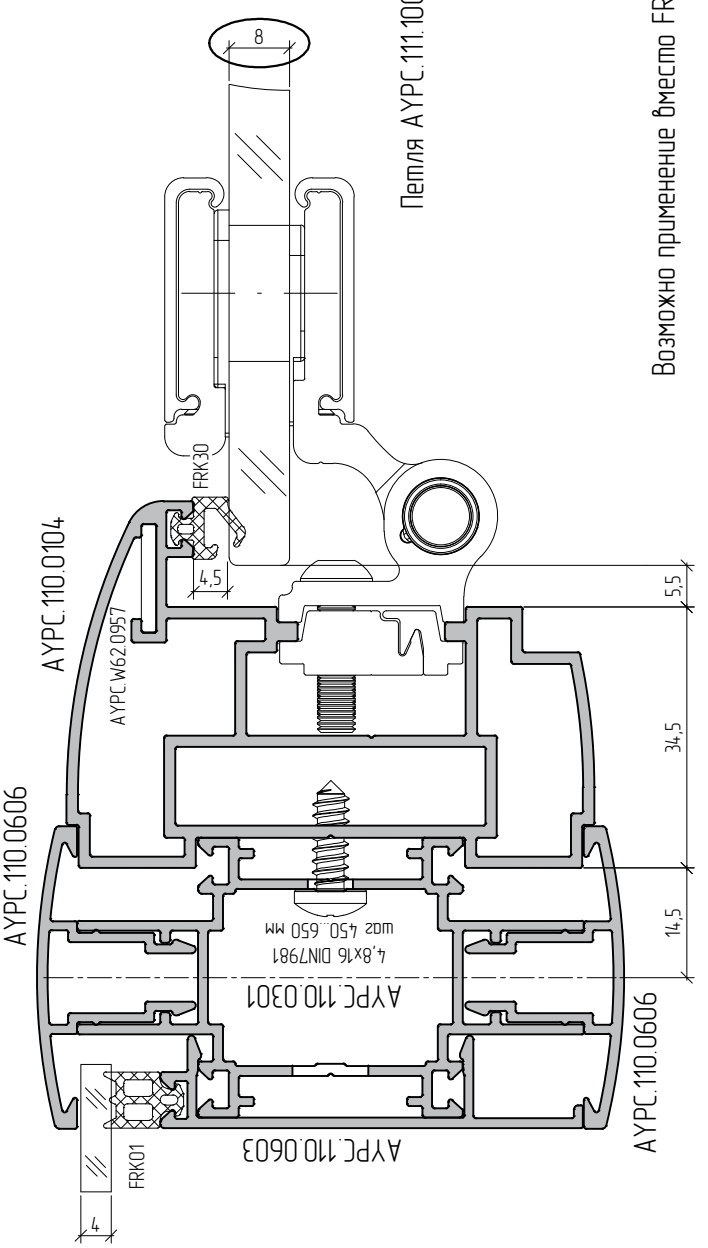

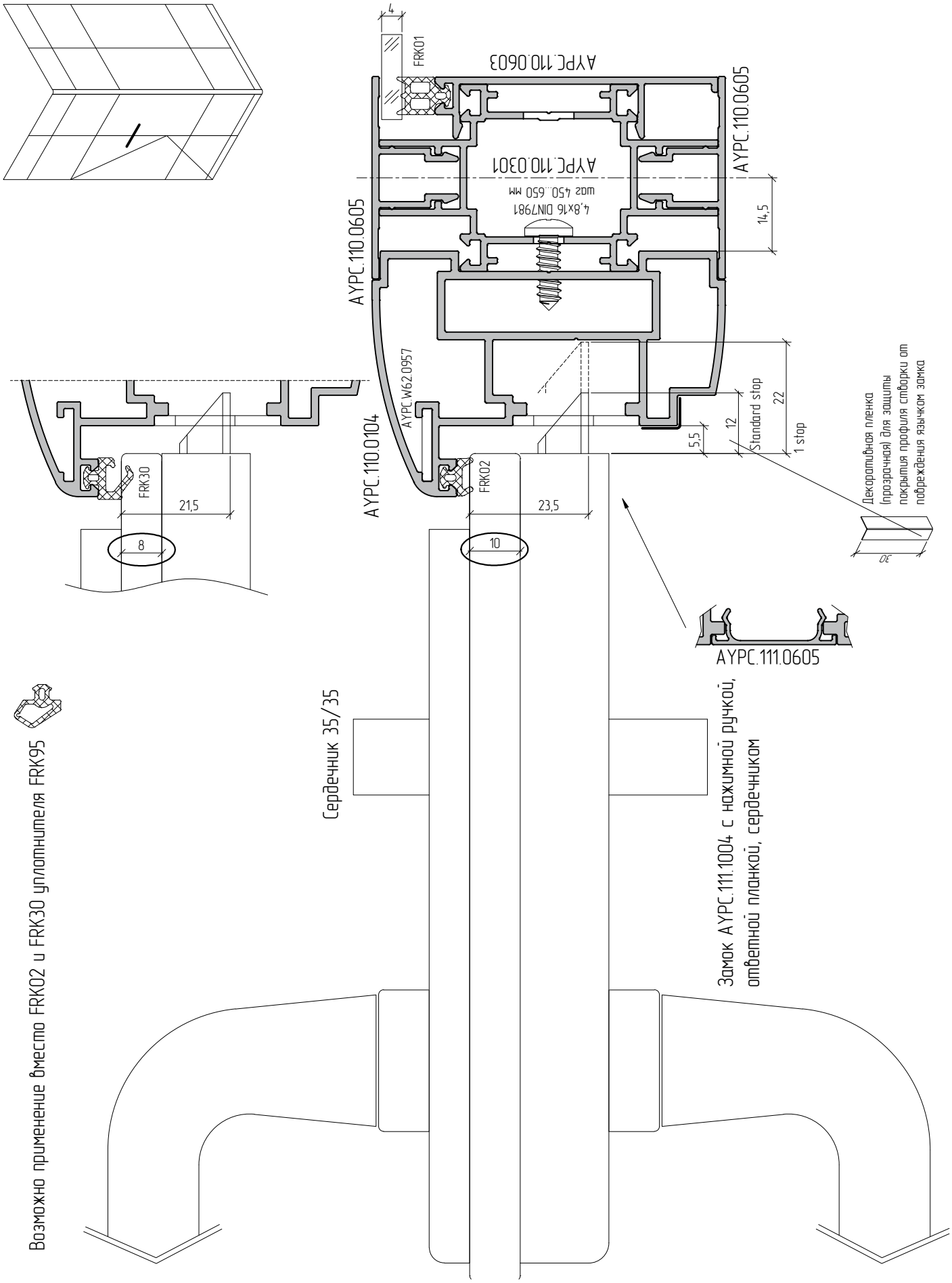
AYPC.110.0605
AYPC.110.0605
AYPC.110.0603
AYPC.110.0301
4,8x16 DIN7981
шаг 450...650 мм
AYPC.W62.0957
AYPC.110.0104
FRK01
FRK02
FRK30
4
14,5
22
12
5,5
Standard stop
1 stop
21,5
23,5
8
10
30
Декоративная пленка (прозрачная) для защиты покрытия профиля створки от повреждения язычком замка
AYPC.111.0605
Сердечник 35/35
Замок AYPC.111.1004 с нажимной ручкой, ответной планкой, сердечником
Возможно применение вместо FRK02 и FRK30 уплотнителя FRK95

Возможно применение вместо FRK02 и FRK30 уплотнителя FRK95

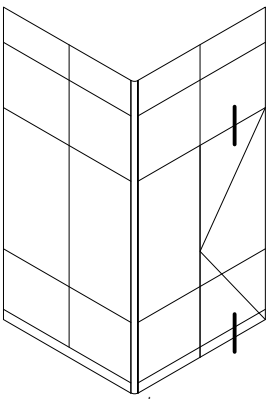

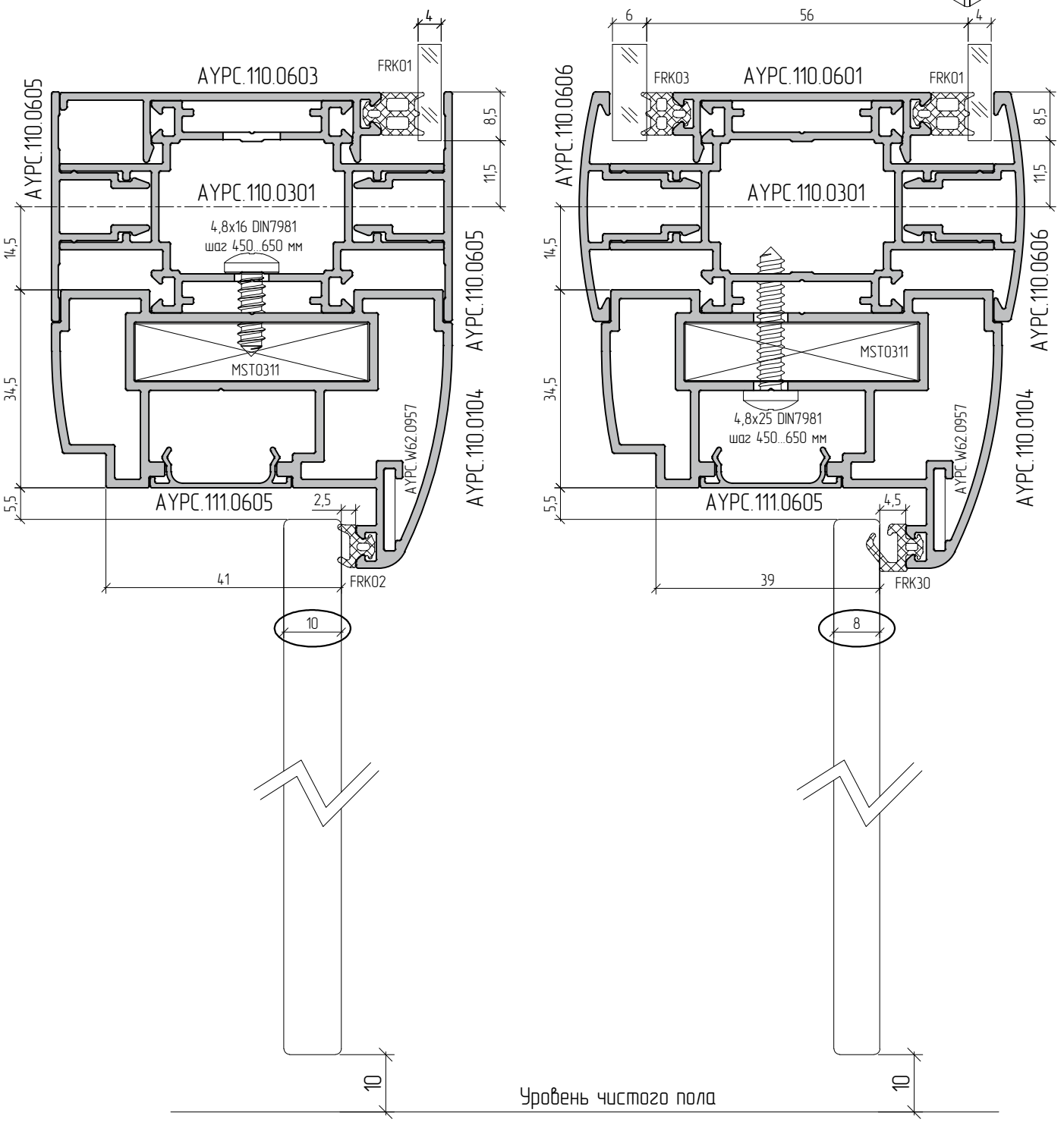

Обработка стекла створки двери под установку петли AYPC.111.1003M

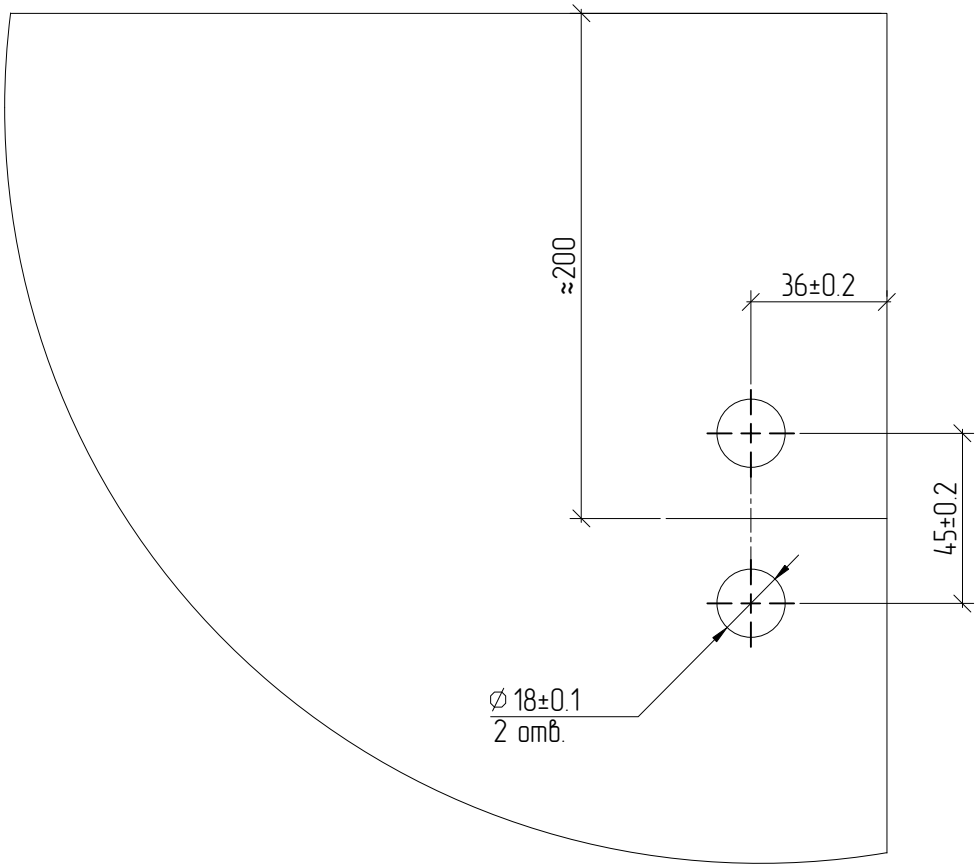

Обработка стекла створки двери под установку замка AYPC.111.1004

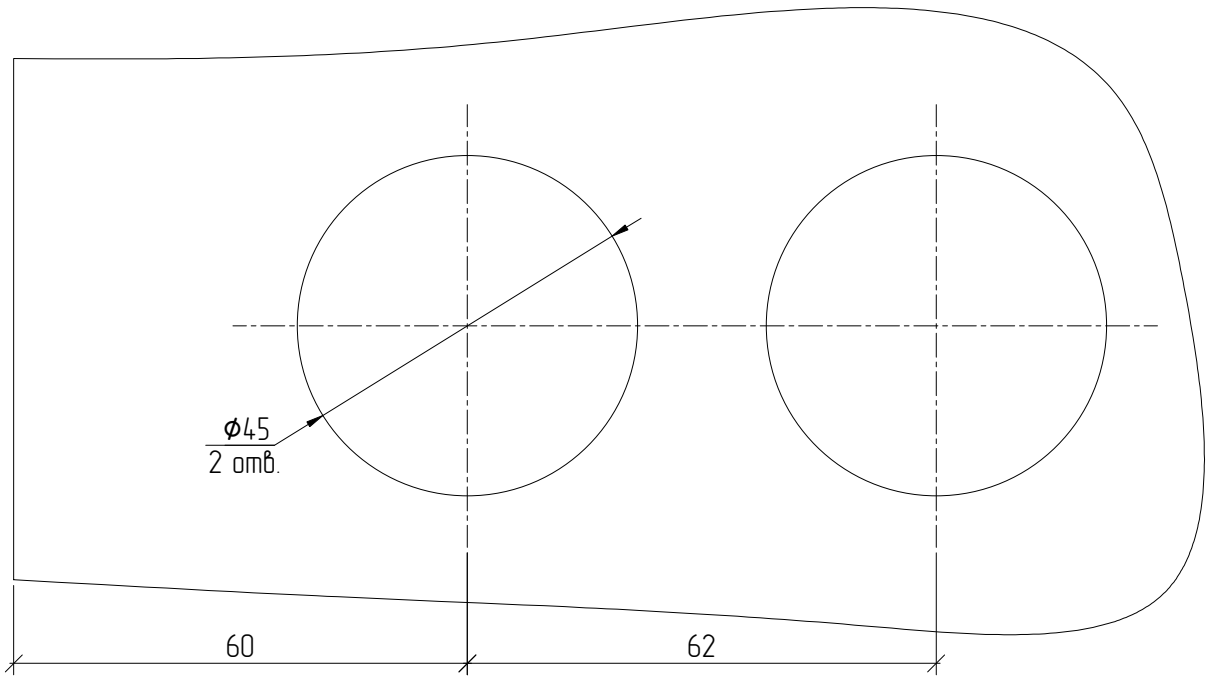

Установка цельностеклянной створки на петлях AYPC.111.1003M

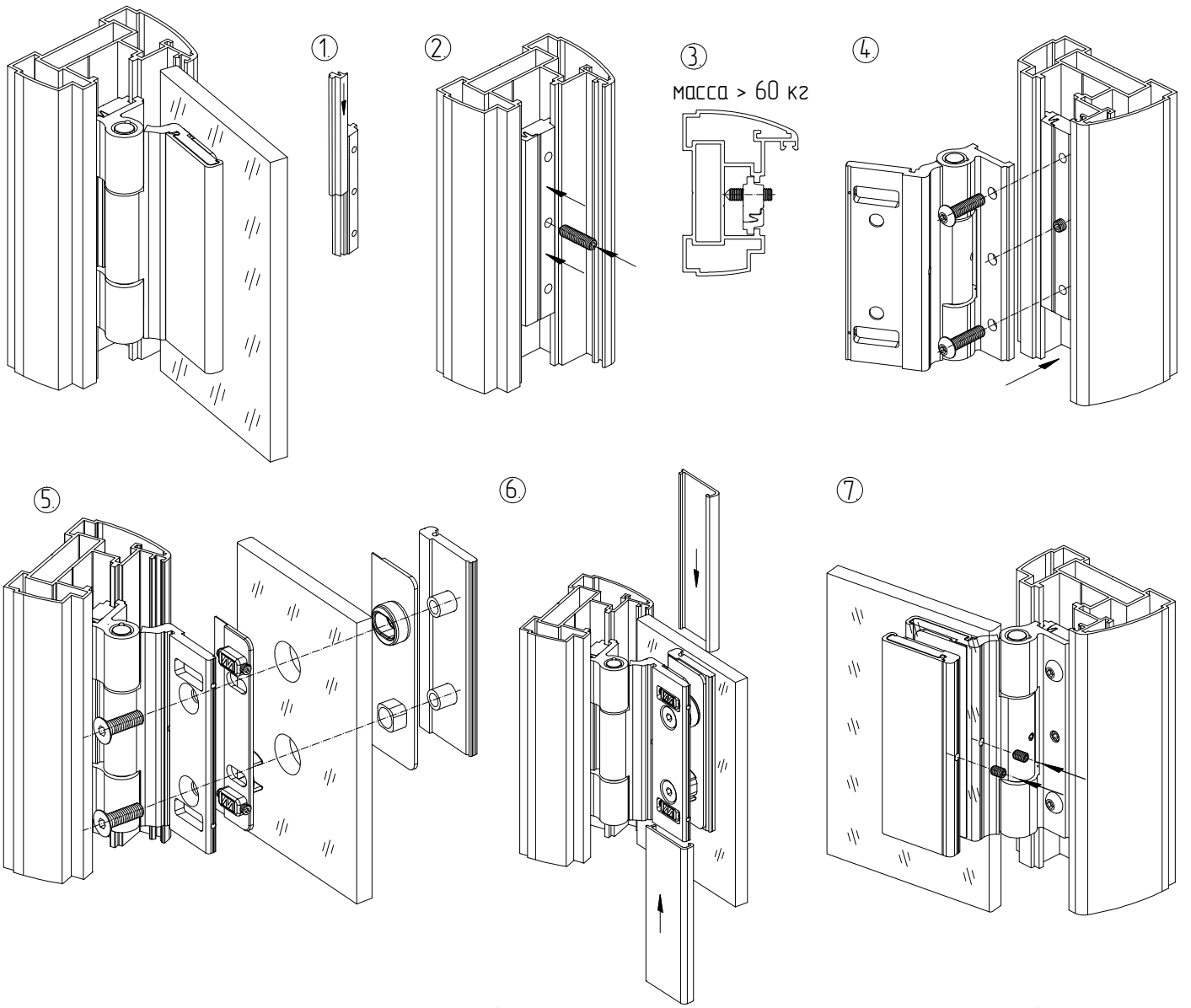

Чертеж ответной планки под замок AYPC.111.1004 (ответная планка поставляется в комплекте с замком)
Материал – сталь 12Х17 ГОСТ 5632-72 (DIN 1.4016)

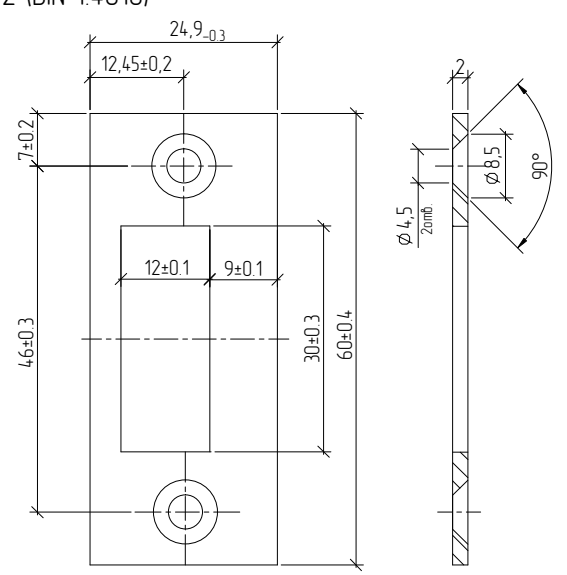

Сечения дверей с деревянной створкой

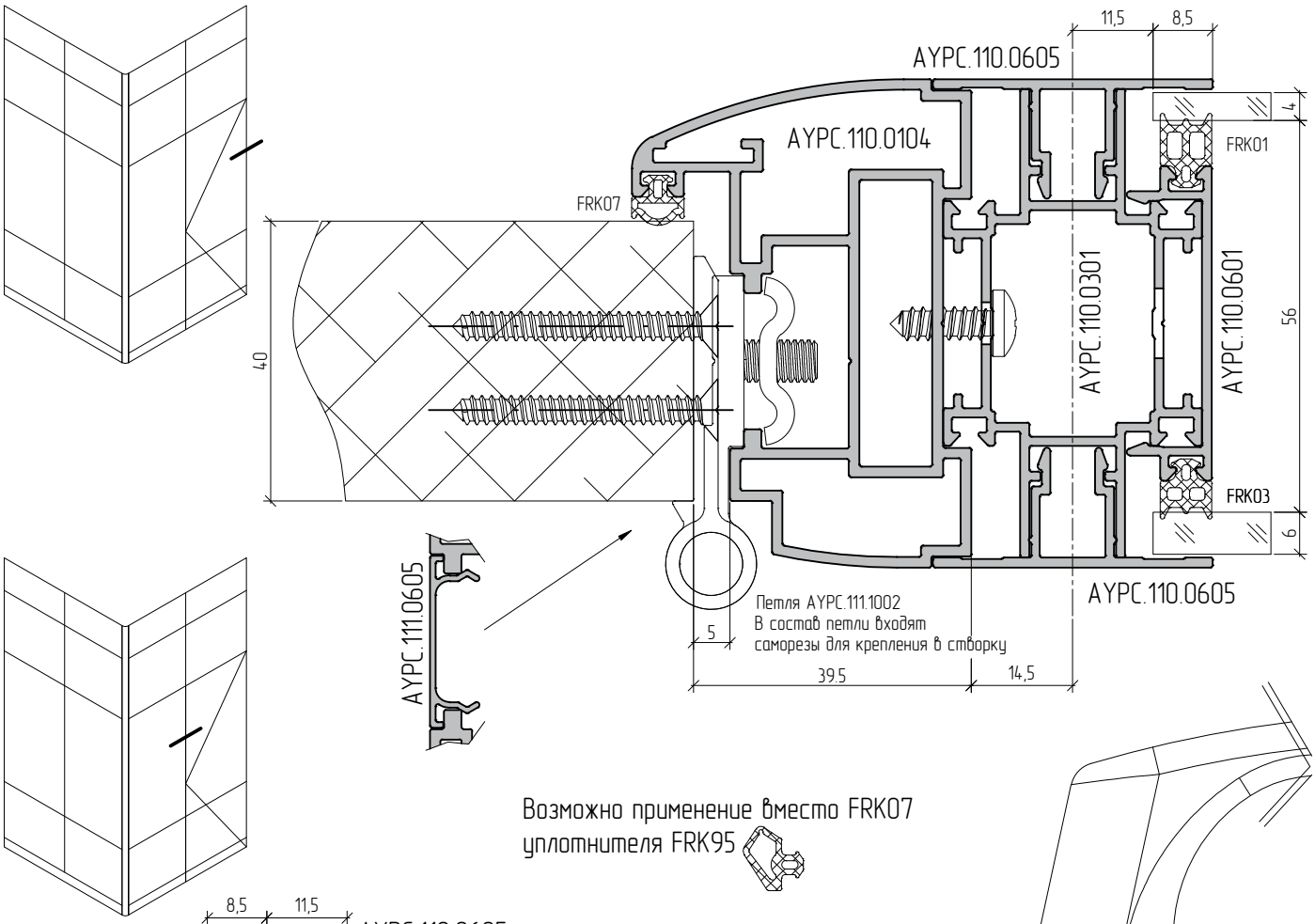

Возможно применение вместо FRK07 уплотнителя FRK95

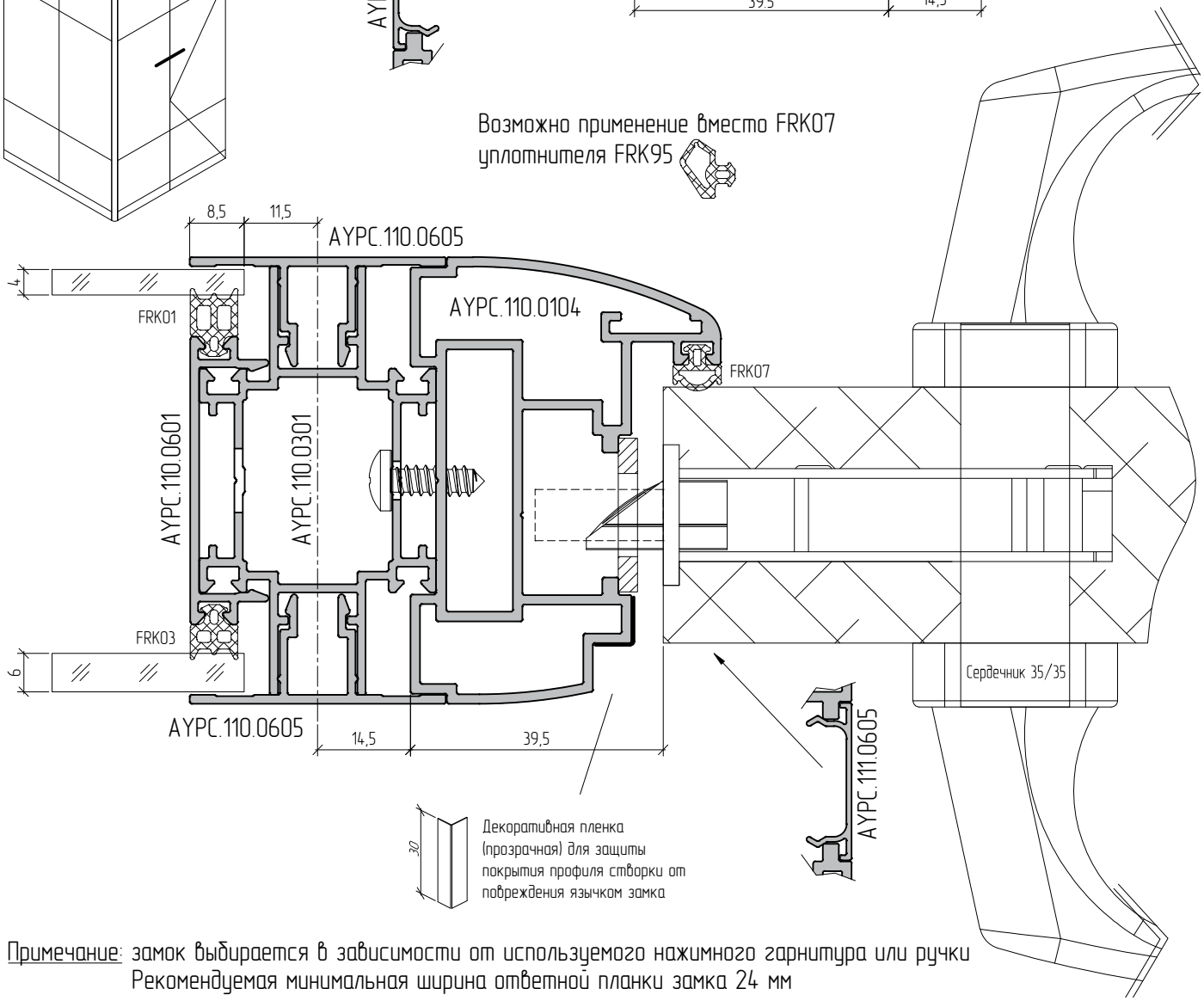

Примечание: замок выбирается в зависимости от используемого нажимного гарнитура или ручки
Рекомендуемая минимальная ширина ответной планки замка 24 мм

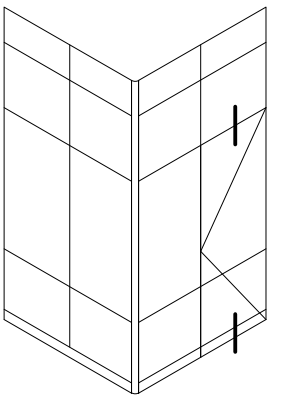

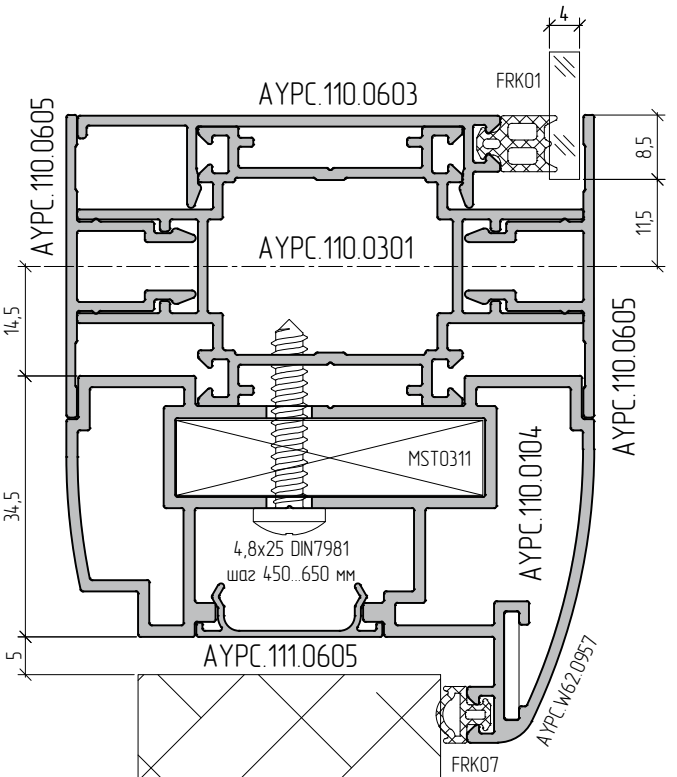

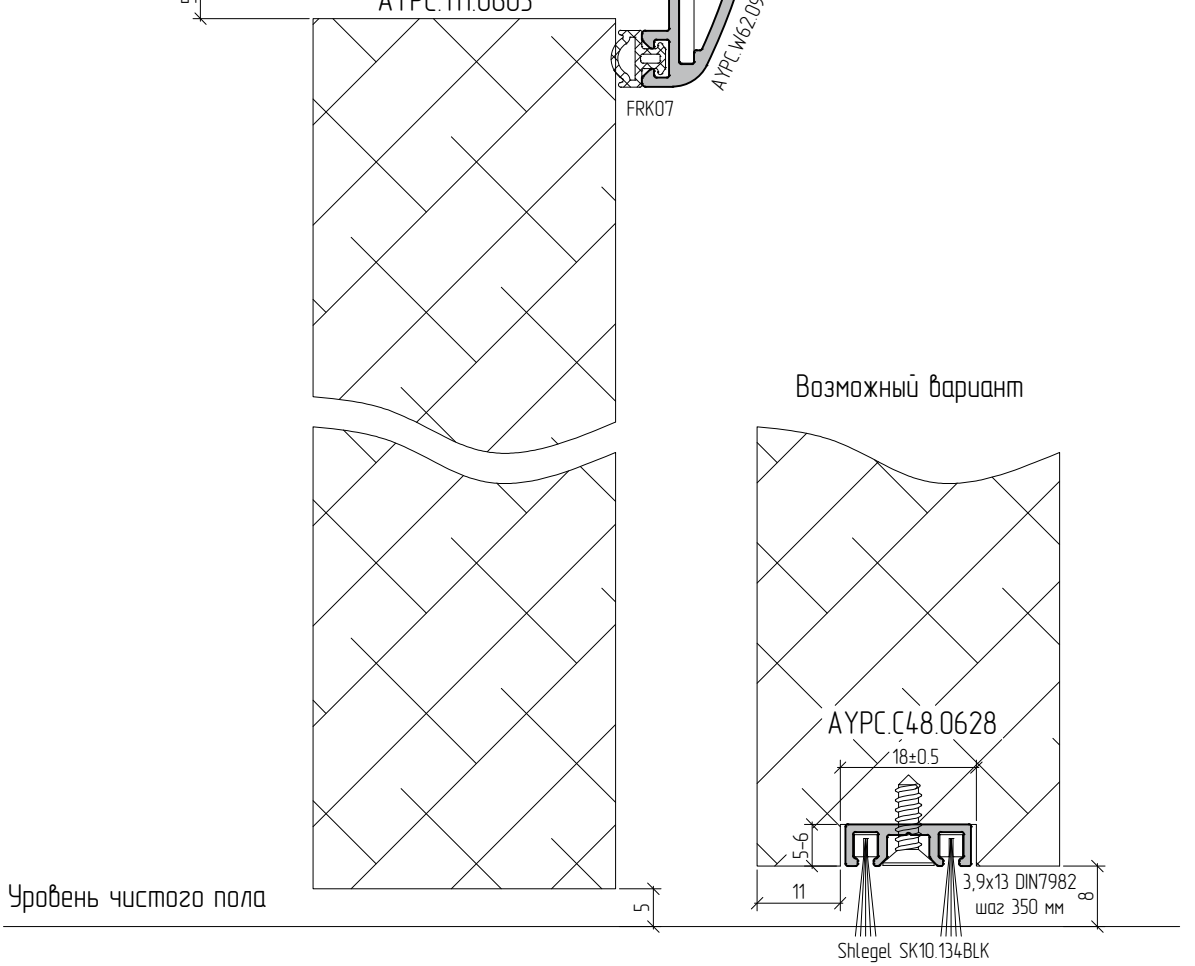

Возможно применение вместо FRK07 уплотнителя FRK95

Схема установки двери в стеновой проем

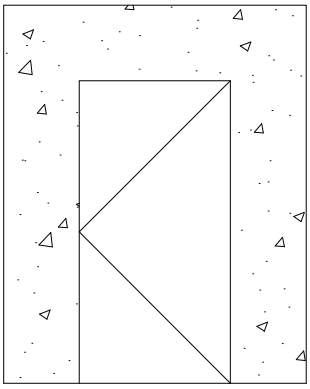

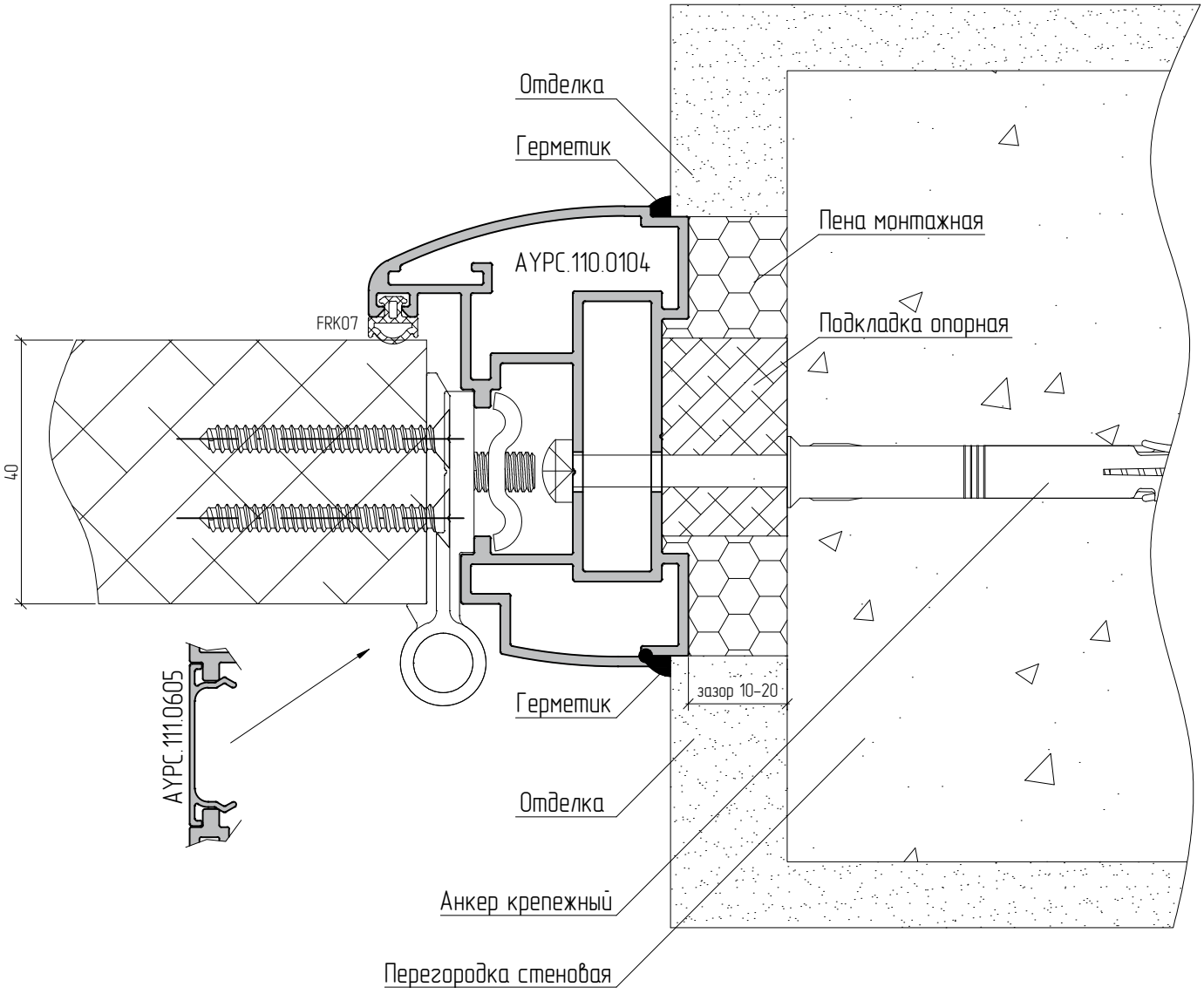

Схема установки петель на деревянную створку двери

Артикул петли	Количество петель, шт	Максимальная масса створки, кг	
		Без доводчика	С доводчиком
AYPC.111.1002	2	60	42
	3	70	49

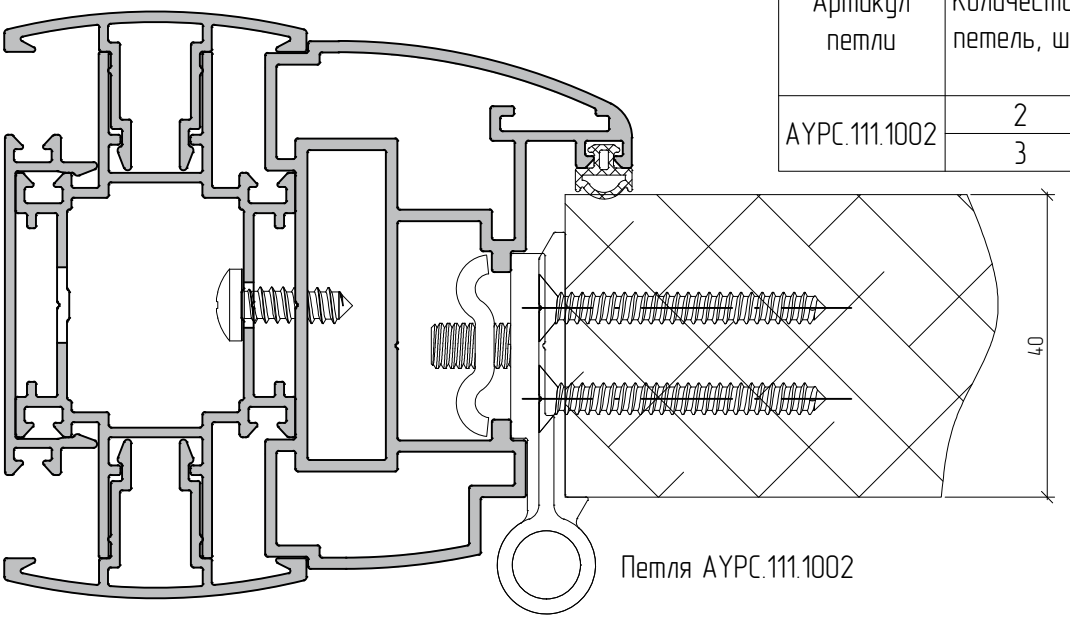

Рекомендуемые схемы установки петель

Две петли

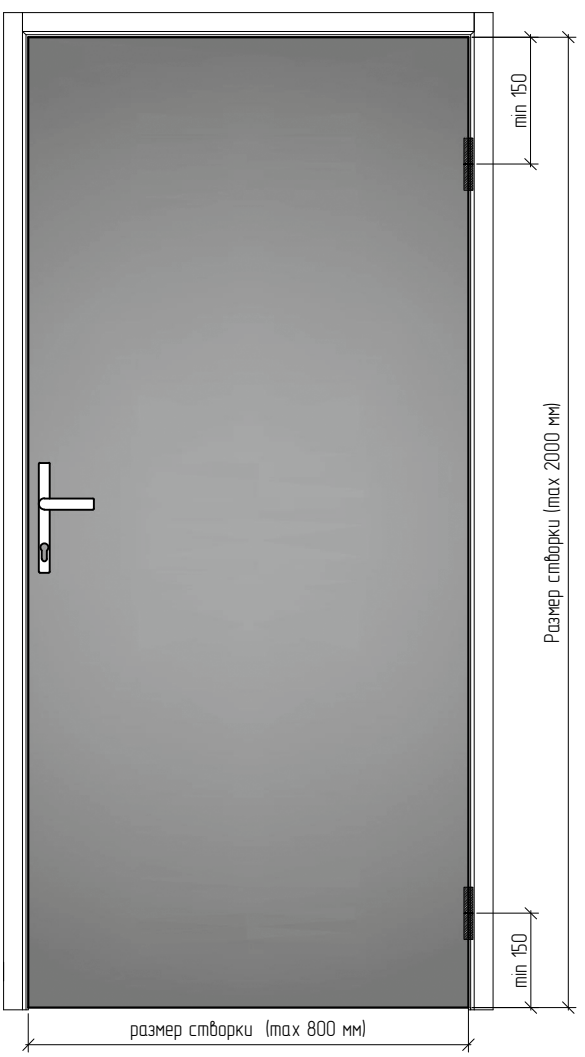

Три петли

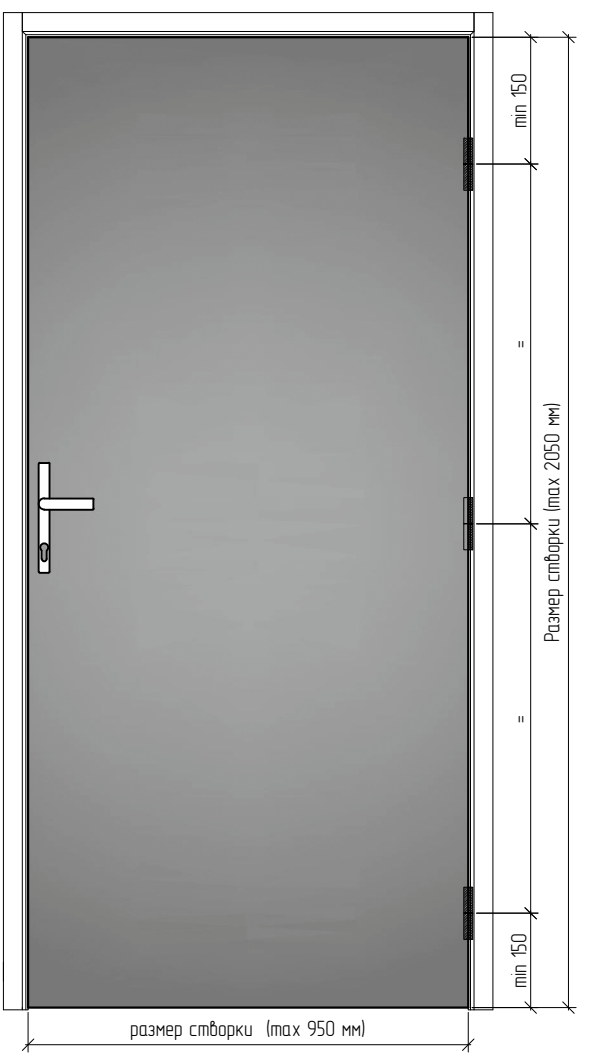

Сборка дверей, обработка профилей

Типовая схема двери с одинарным заполнением

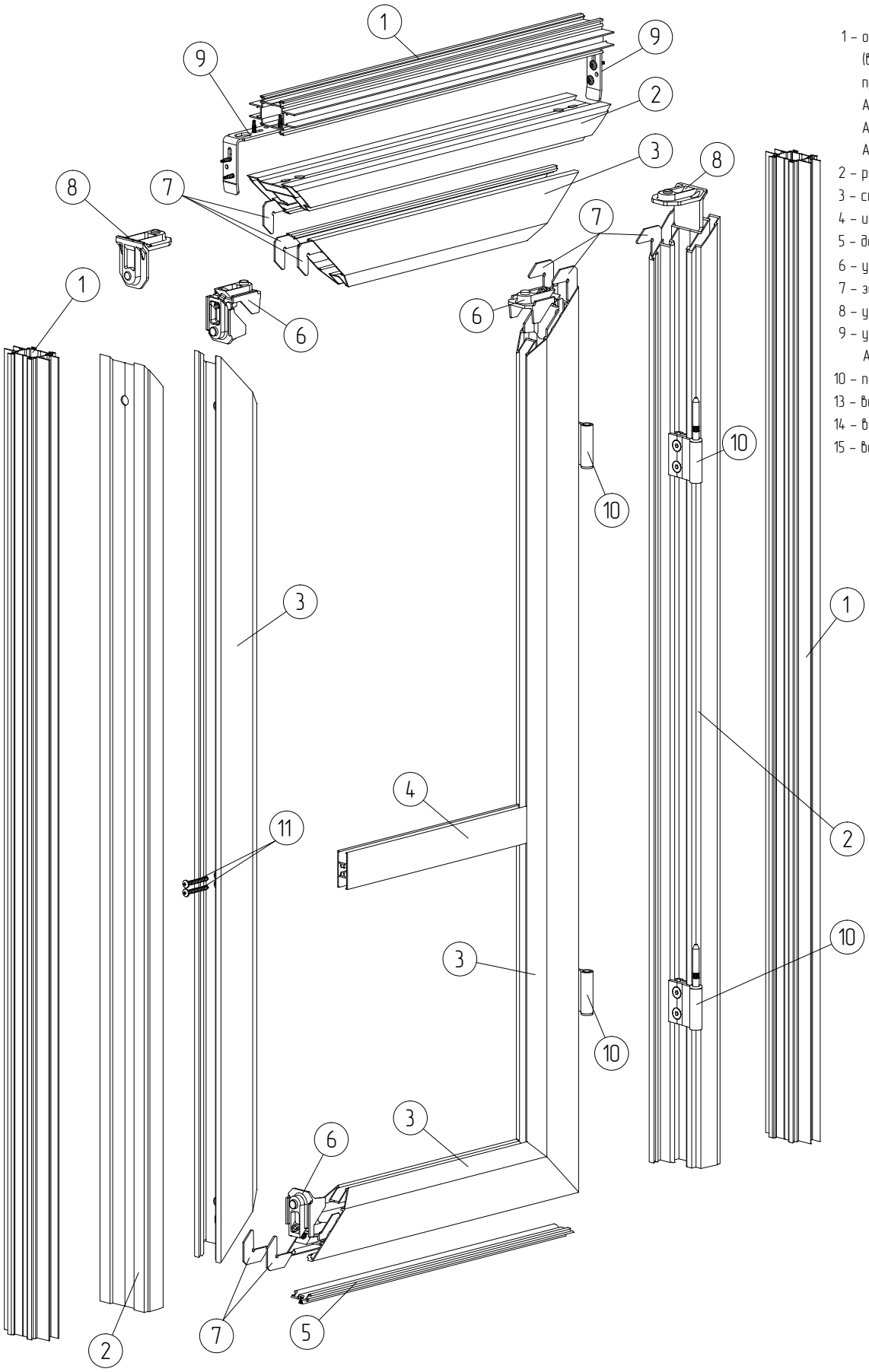

1 – основная стойка AYPC.110.0301 (вместо AYPC.110.0301 возможно применение AYPC.110.0810, AYPC.110.0304, AYPC.110.0305, AYPC.110.0805, AYPC.110.0806, AYPC.110.0807, AYPC.110.0809)
2 – рама дверная AYPC.110.0104
3 – створка дверная AYPC.111.0105
4 – импост дверной AYPC.111.0202
5 – держатель дверной AYPC.111.0601
6 – уголок соединительный MST0348
7 – закладная угловая W62.0957
8 – уголок соединительный MST0311
9 – уголок соединительный AYPC.110.0942
10 – петля дверная AYPC.111.1001
13 – винт самонарезной 4,8x25 DIN7981
14 – винт самонарезной 3,9x9,5 DIN7981
15 – винт самонарезной 3,9x9,5 DIN7982

Типовая схема двери с двойным заполнением

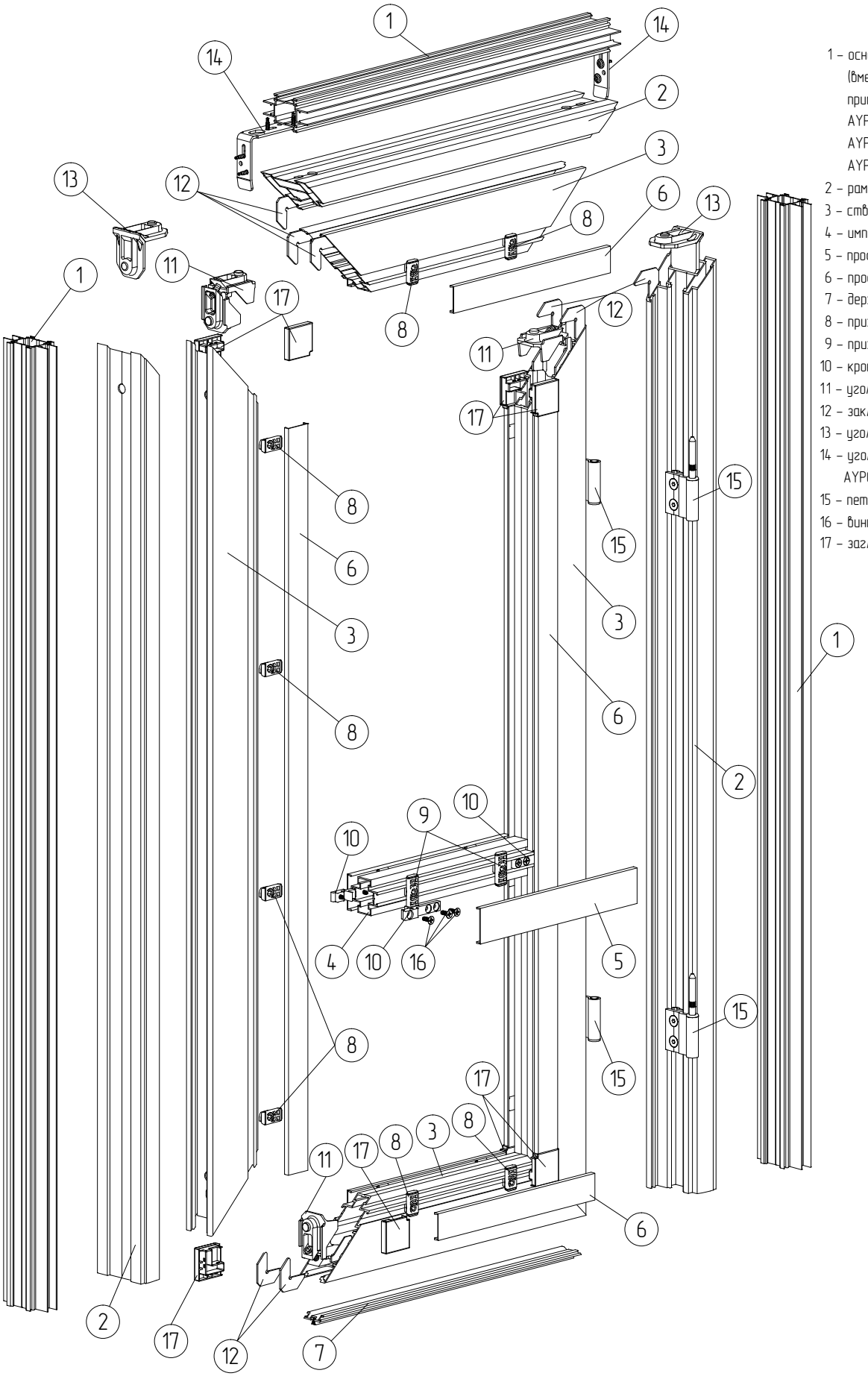

1 – основная стойка АУРС.110.0301 (вместо АУРС.110.0301 возможно применение АУРС.110.0810, АУРС.110.0304, АУРС.110.0305, АУРС.110.0805, АУРС.110.0806, АУРС.110.0807, АУРС.110.0809)
2 – рама дверная АУРС.110.0104
3 – створка дверная АУРС.111.0106
4 – импост дверной АУРС.111.0203
5 – профиль крышки АУРС.111.0501
6 – профиль крышки АУРС.111.0502
7 – держатель дверной АУРС.111.0601
8 – прижим АУРС.111.0901
9 – прижим АУРС.111.0902
10 – кронштейн АУРС.111.0952
11 – уголок соединительный MST0348
12 – закладная угловая W62.0957
13 – уголок соединительный MST0311
14 – уголок соединительный АУРС.110.0942
15 – петля дверная АУРС.111.1001
16 – винт самонарезной 4,2x13 DIN7982
17 – заглушка АУРС.111.0905

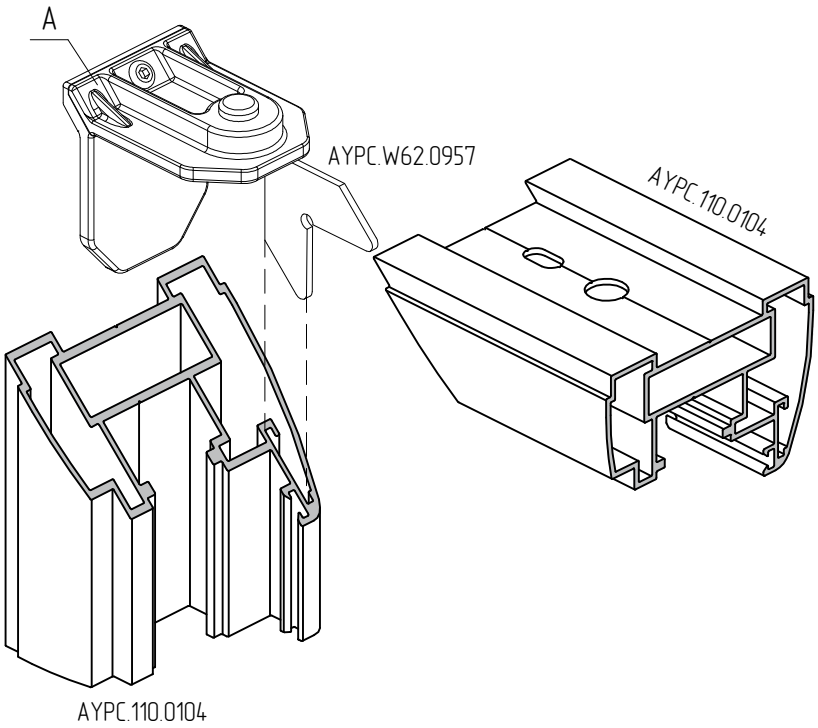

В качестве углового соединителя А возможно применение:
- уголка 40,5x9,9 мм MST0311 (производитель Master),
- уголка 39,4x9,9 мм MON0373 (производитель Monticelli)

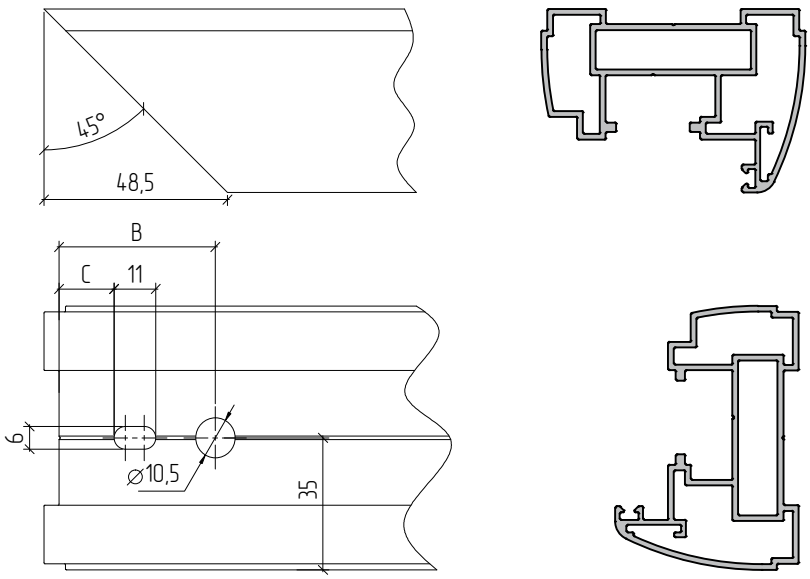

Для уголка MST0311:
B = 41,3 мм
C = 14,5 мм

Для уголка MON0373:
B = 40,3 мм
C = 13,5 мм

Угловое соединение профилей створки AYPC.111.0105 и AYPC.111.0106

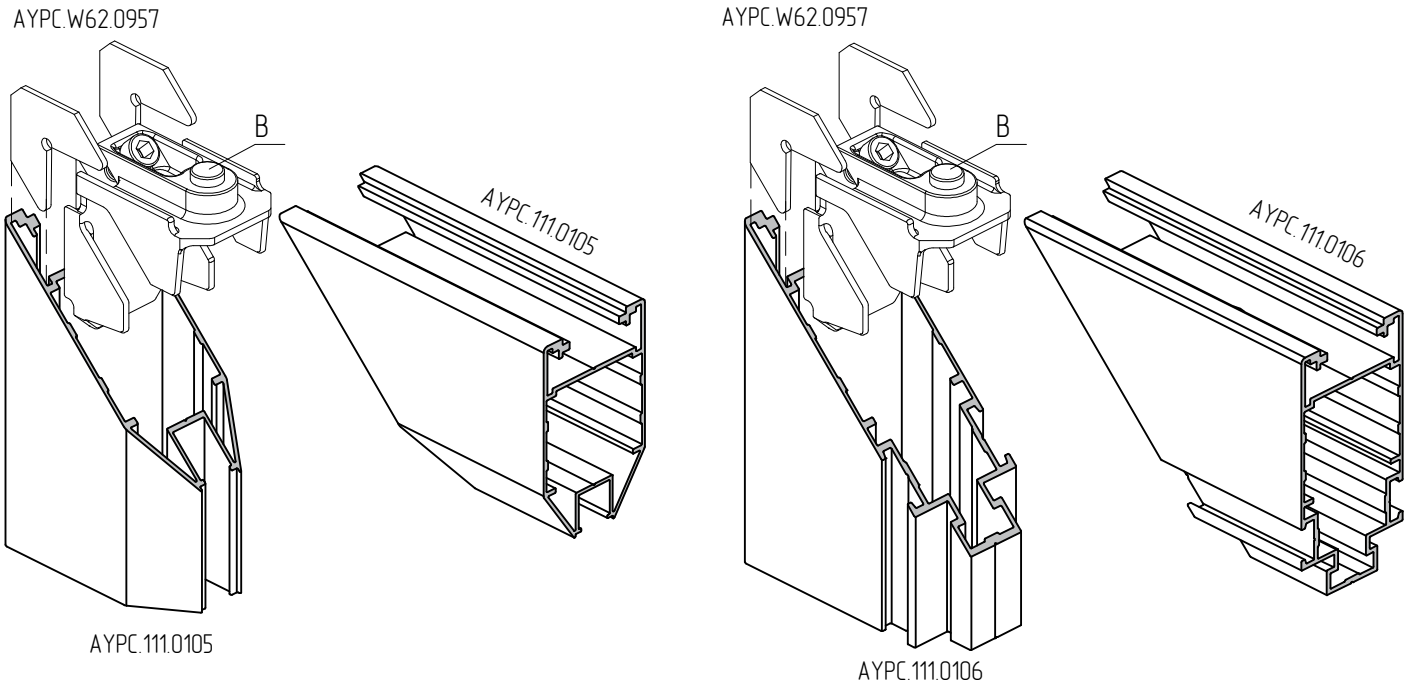

В качестве углового соединителя B
возможно применение:

– уголка 35,8x30,5 мм MST0348 (производитель Master),
– уголка 35,9x30,5 мм MON0406 (производитель Monticelli)

Внимание! Обработку вертикальных профилей створки произвести с отверстием под стяжной винт уголка.

вариант для установки уголка MST0348

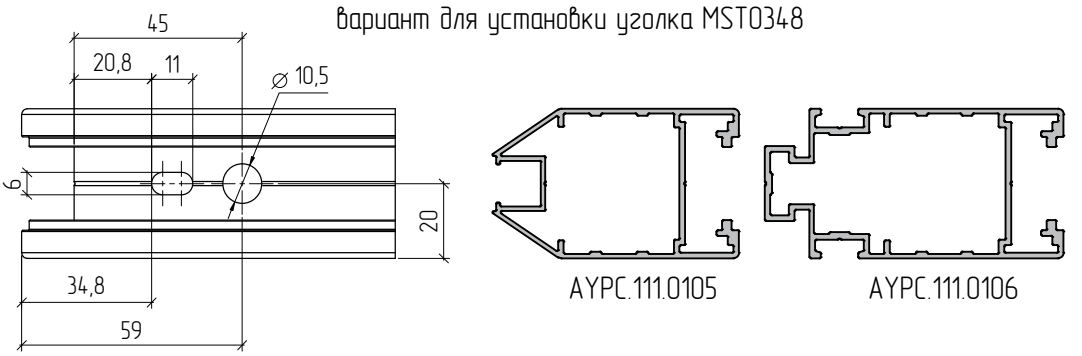

вариант для установки уголка MON0406

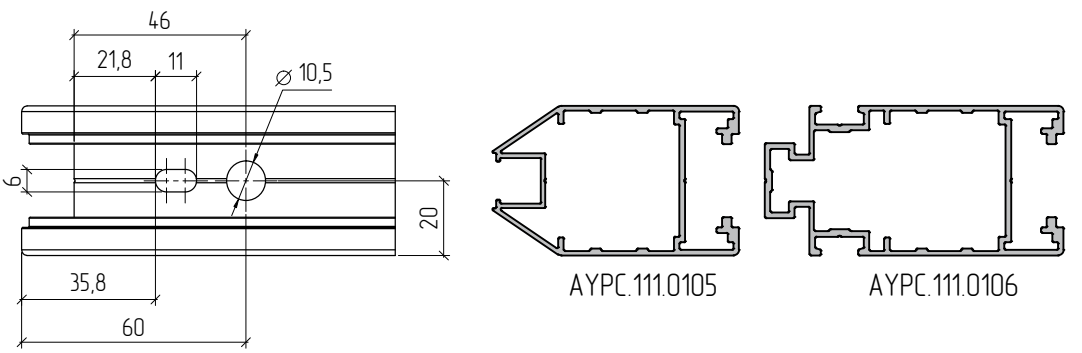

Установка импостов в створки двери системы ALT111

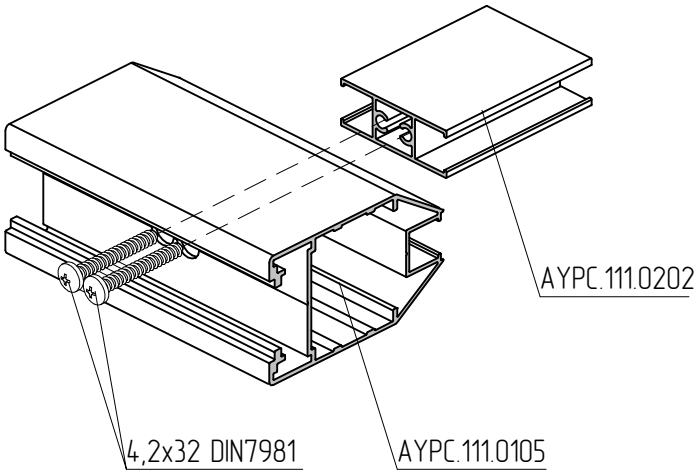

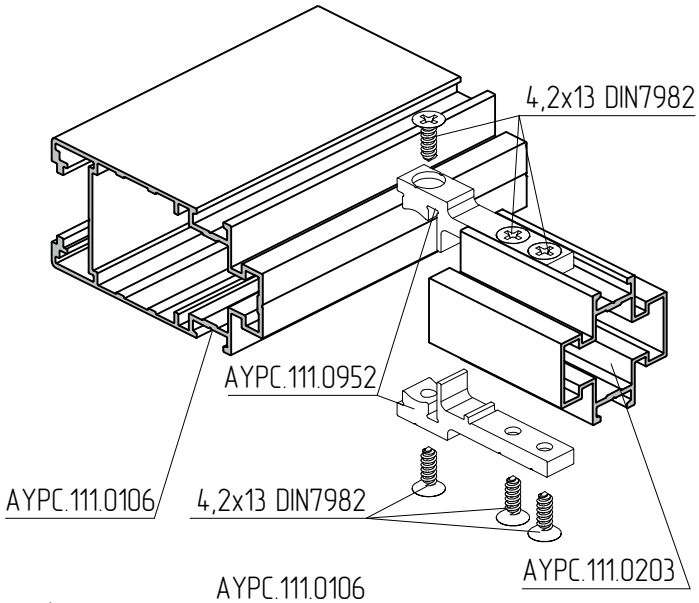

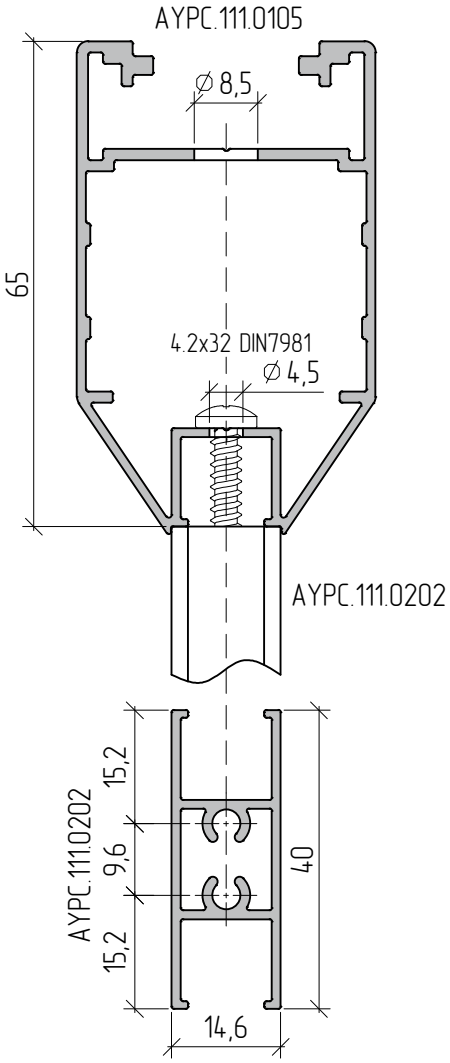

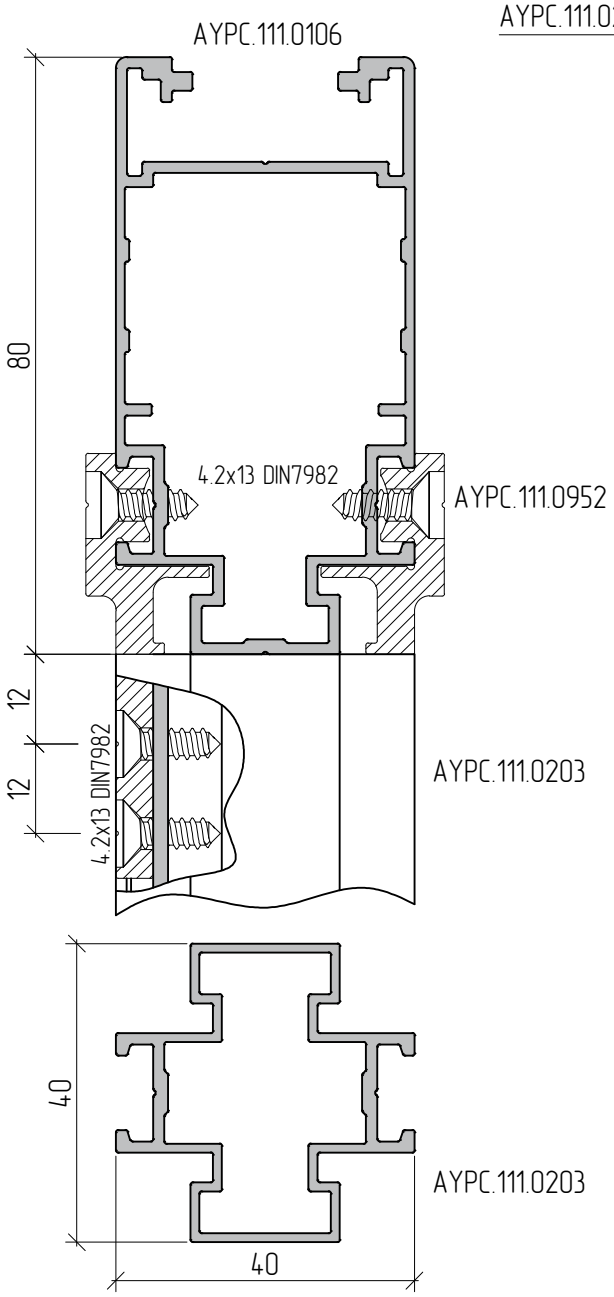

Установка профиля AYPC.111.0601 в профили створки AYPC.111.0105 и AYPC.111.0106

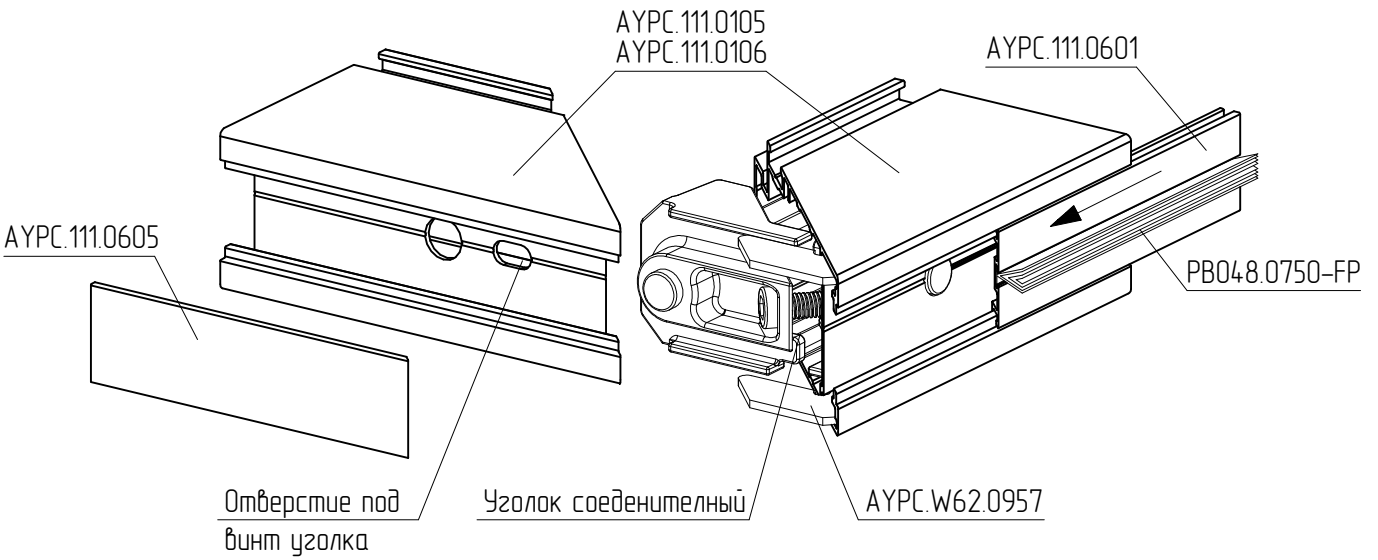

Профиль AYPC.111.0601 необходимо зарезать под 45°, аналогично профилю створки, и завести его предварительно в паз профиля створки до стяжки углов. Размер профиля AYPC.111.0601 равен ширине створки.

Внимание! Обработку вертикальных профилей створки произвести с отверстием под стяжной винт уголка.