ALUTECH ALT111
СИСТЕМА
ИНТЕРЬЕРНЫХ
ПЕРЕГОРОДОК

ДВЕРИ. СЕЧЕНИЯ. ОБРАБОТКА И СБОРКА

10

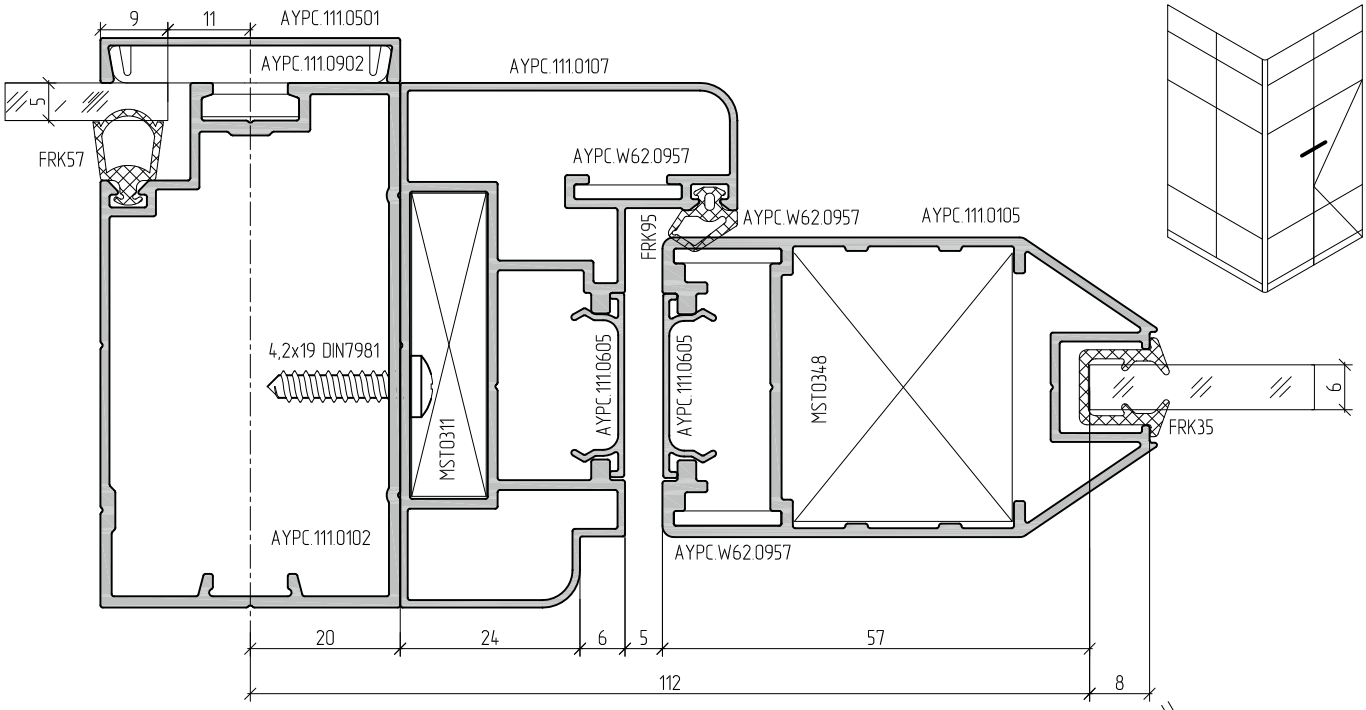
9
11
AYPC.111.0501
AYPC.111.0902
AYPC.111.0107
5
FRK57
AYPC.W62.0957
AYPC.W62.0957
FRK95
AYPC.111.0105
4,2x19 DIN7981
AYPC.111.0605
AYPC.111.0605
MST0348
6
FRK35
MST0311
AYPC.111.0102
AYPC.W62.0957
20
24
6
5
57
112
8

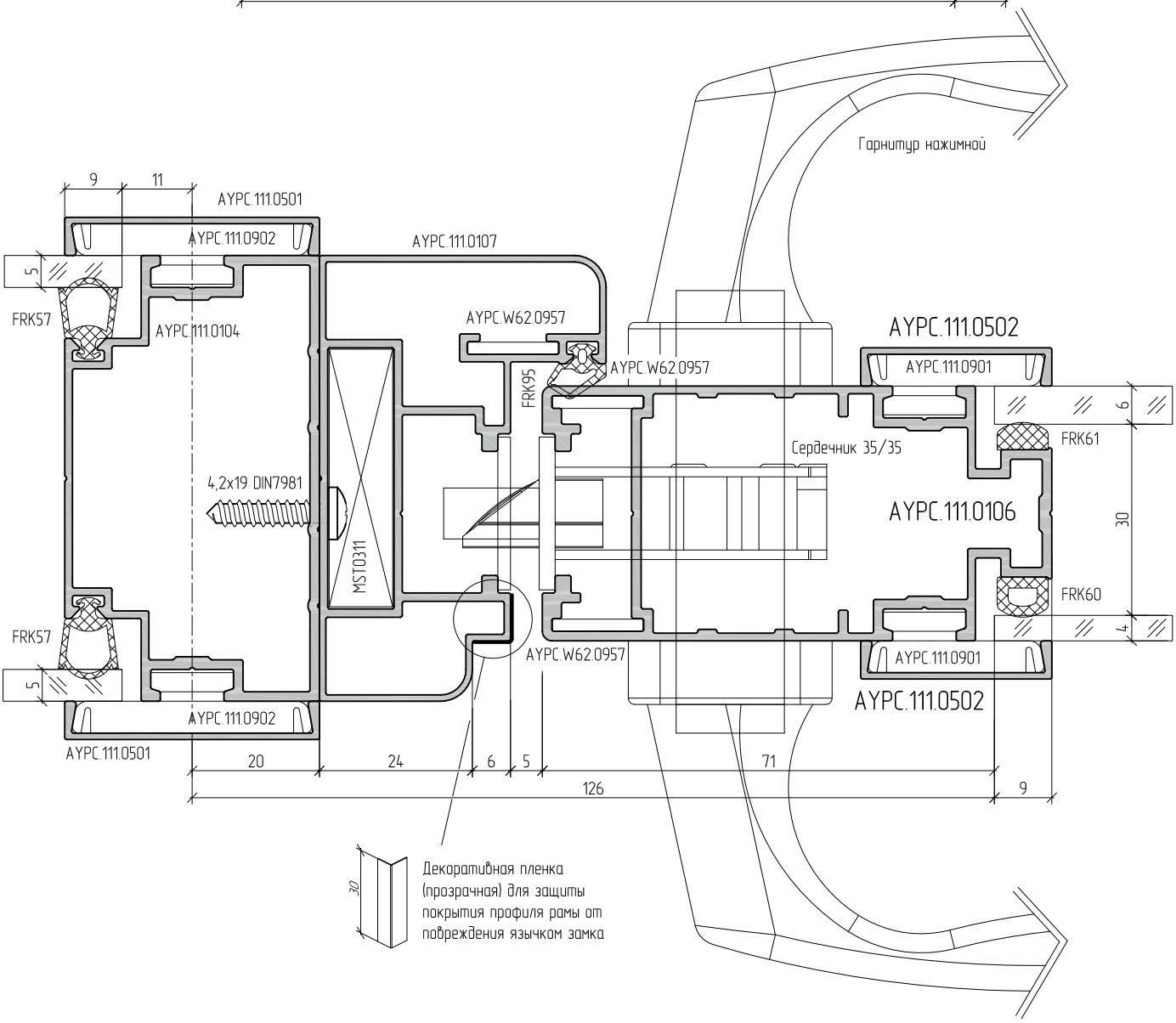
Гарнитур нажимной
9
11
AYPC.111.0501
AYPC.111.0902
AYPC.111.0107
5
FRK57
AYPC.111.0104
AYPC.W62.0957
AYPC.W62.0957
FRK95
AYPC.111.0502
AYPC.111.0901
6
FRK61
Сердечник 35/35
4,2x19 DIN7981
AYPC.111.0106
30
MST0311
FRK60
FRK57
AYPC.W62.0957
4
AYPC.111.0901
5
AYPC.111.0502
AYPC.111.0902
AYPC.111.0501
20
24
6
5
71
126
9
30
Декоративная пленка
(прозрачная) для защиты
покрытия профиля рамы от
повреждения язычком замка

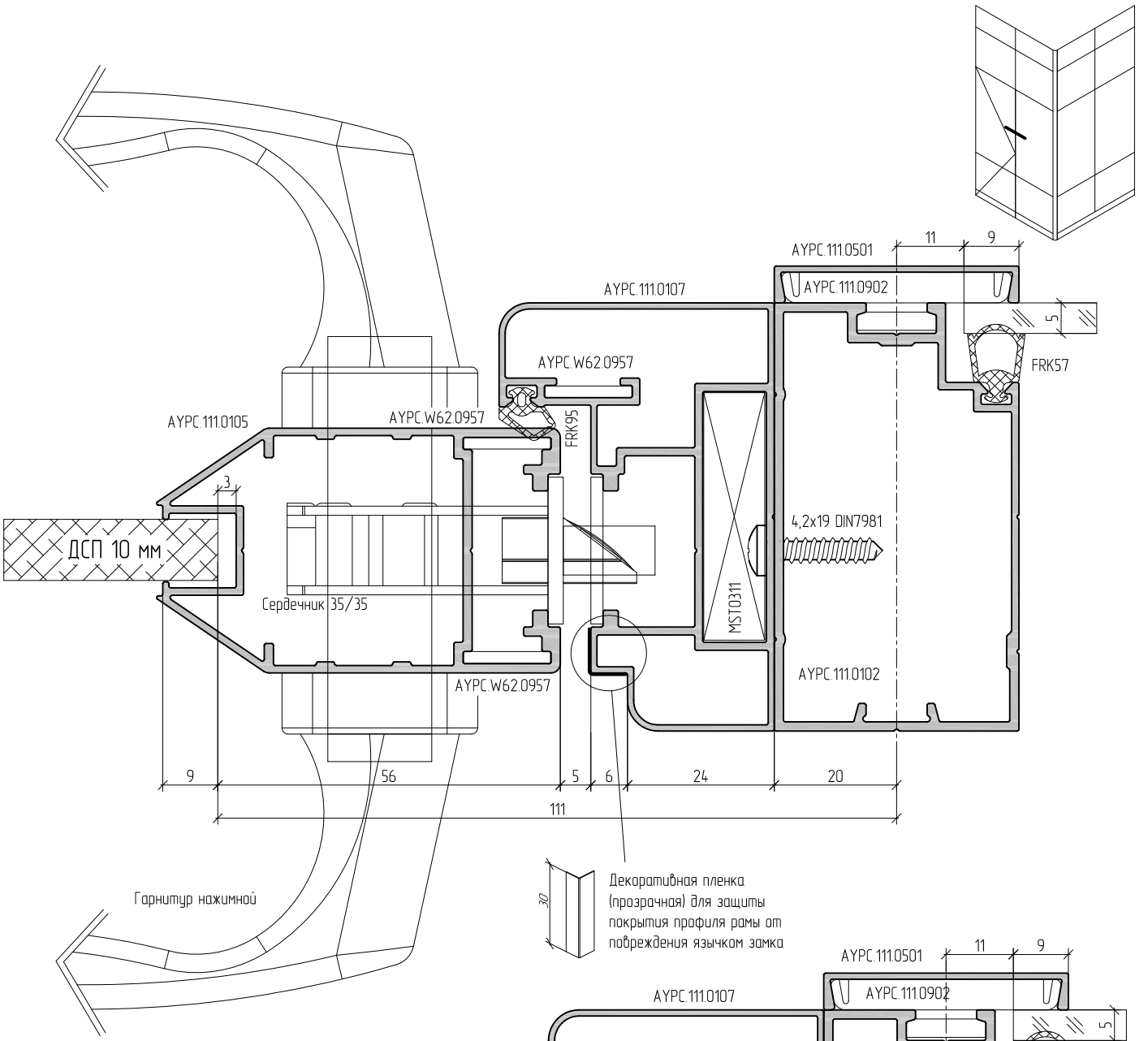
AYPC.111.0501
11
9
AYPC.111.0902
AYPC.111.0107
5
FRK57
AYPC.W62.0957
AYPC.111.0105
AYPC.W62.0957
FRK95
3
ДСП 10 мм
4,2x19 DIN7981
Сердечник 35/35
MST0311
AYPC.111.0102
AYPC.W62.0957
9
56
5
6
24
20
111
Декоративная пленка (прозрачная) для защиты покрытия профиля рамы от повреждения язычком замка
30
Гарнитур нажимной

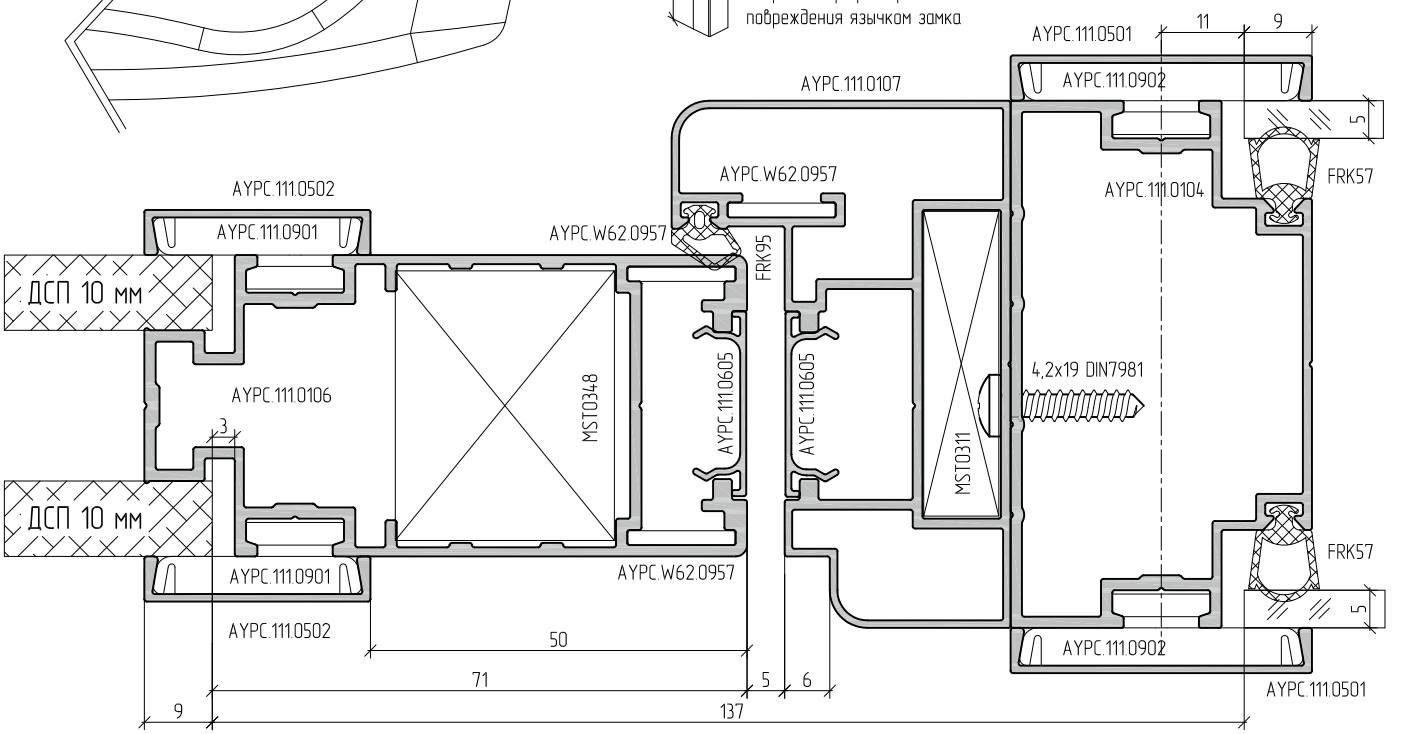
AYPC.111.0501
11
9
AYPC.111.0902
AYPC.111.0107
5
FRK57
AYPC.W62.0957
AYPC.111.0104
AYPC.111.0502
AYPC.111.0901
AYPC.W62.0957
FRK95
ДСП 10 мм
AYPC.111.0605
AYPC.111.0605
4,2x19 DIN7981
AYPC.111.0106
MST0348
MST0311
3
ДСП 10 мм
FRK57
AYPC.111.0901
AYPC.W62.0957
5
AYPC.111.0502
50
AYPC.111.0902
71
5
6
AYPC.111.0501
9
137

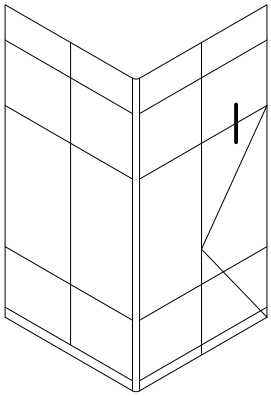

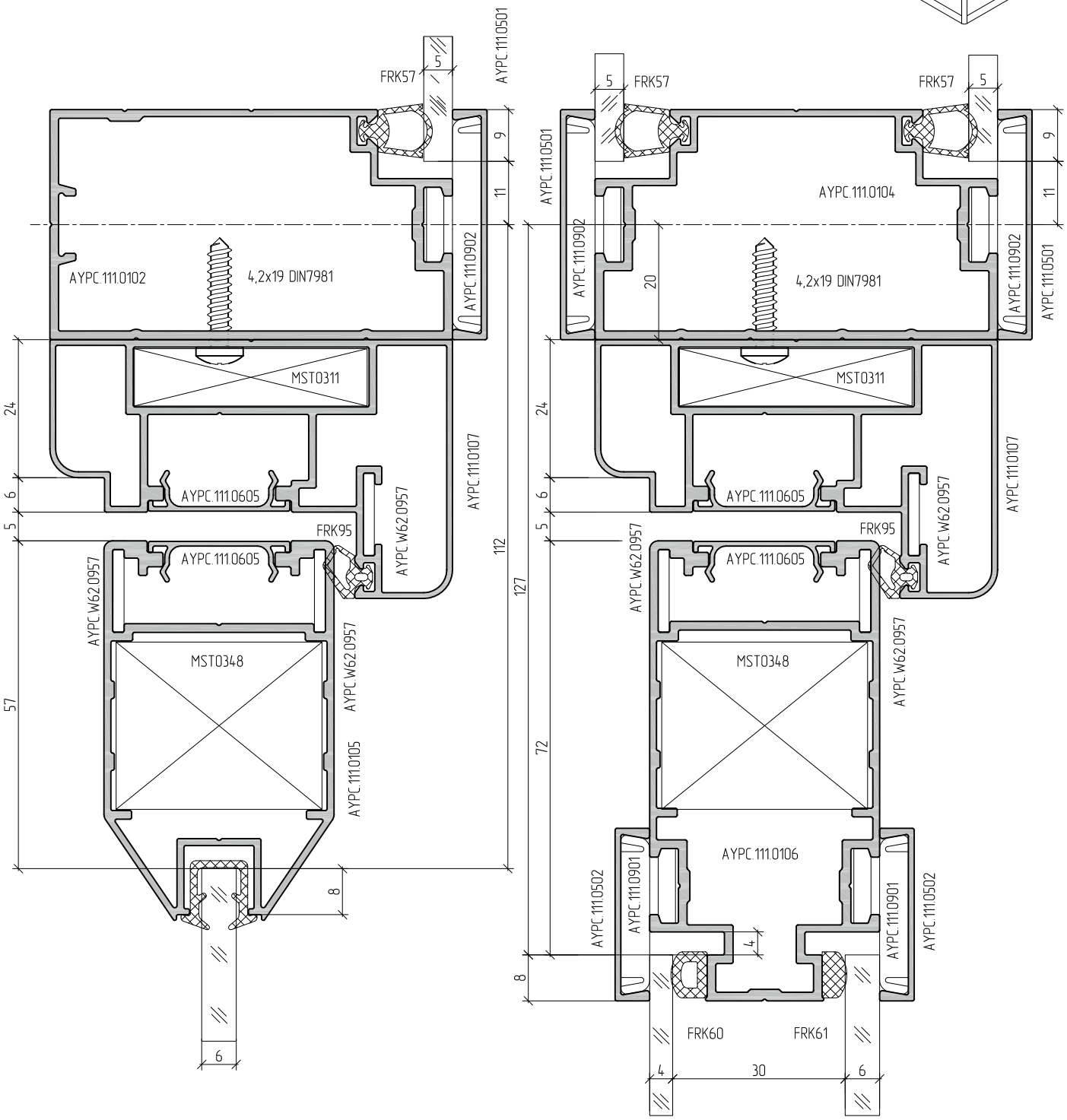
AYPC.111.0501
FRK57
5
9
11
AYPC.111.0102
4,2x19 DIN7981
AYPC.111.0902
MST0311
24
6
5
AYPC.111.0605
AYPC.111.0107
AYPC.W62.0957
FRK95
AYPC.111.0605
AYPC.W62.0957
112
127
MST0348
AYPC.W62.0957
57
AYPC.111.0105
8
6
AYPC.111.0501
FRK57
5
FRK57
5
9
11
AYPC.111.0104
AYPC.111.0902
20
4,2x19 DIN7981
AYPC.111.0902
AYPC.111.0501
MST0311
24
6
5
AYPC.111.0605
AYPC.111.0107
AYPC.W62.0957
FRK95
AYPC.111.0605
AYPC.W62.0957
MST0348
AYPC.W62.0957
72
AYPC.111.0106
AYPC.111.0502
AYPC.111.0901
AYPC.111.0901
AYPC.111.0502
4
8
FRK60
FRK61
4
30
6

Верхний узел. Установка доводчика

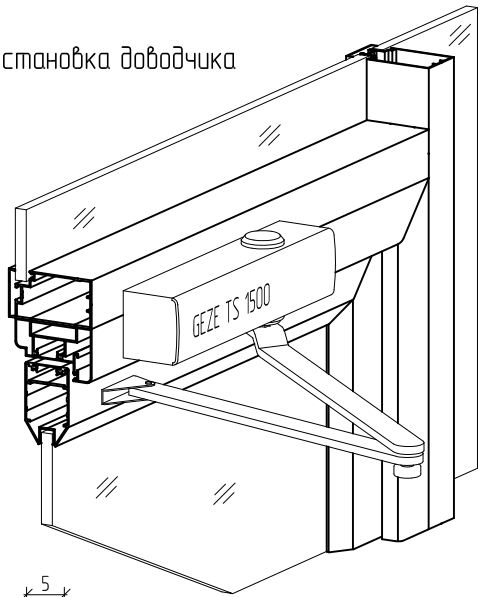

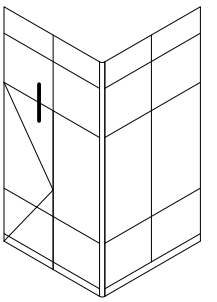

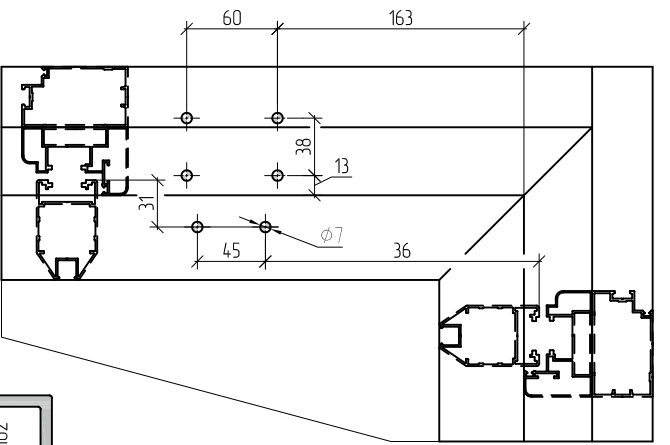

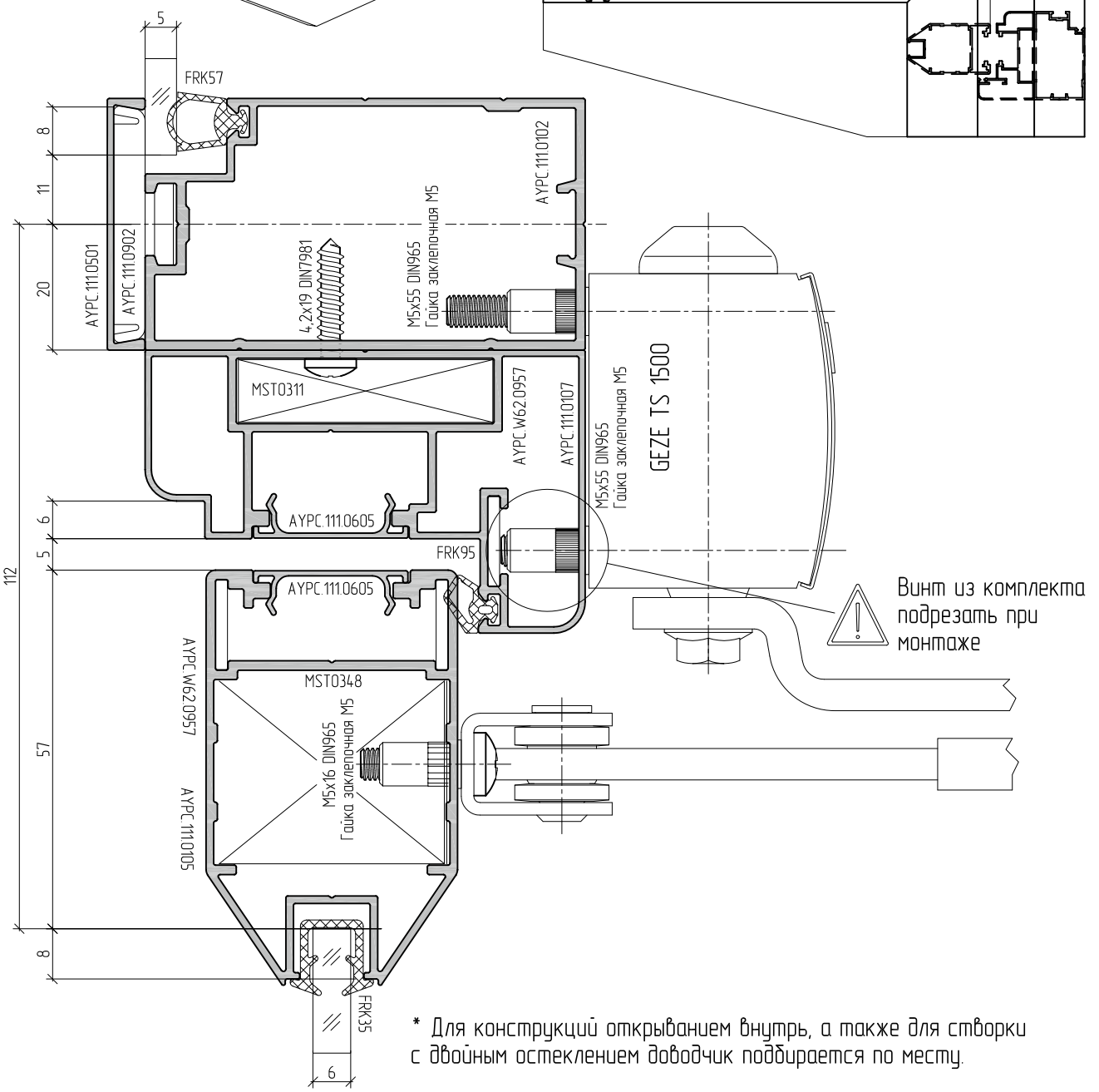

* Для конструкций открыванием внутрь, а также для створки с двойным остеклением доводчик подбирается по месту.

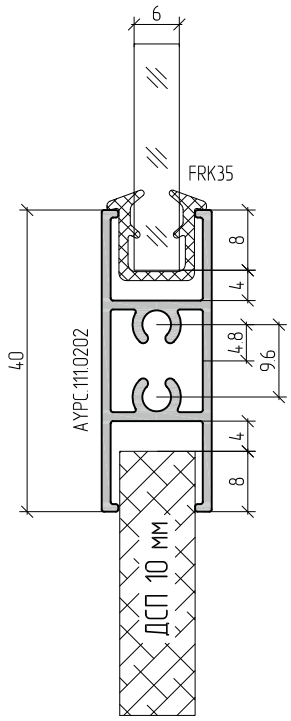
6
FRK35
8
4
4.8
9.6
4
8
40
AYPC.111.0202
ДСП 10 мм

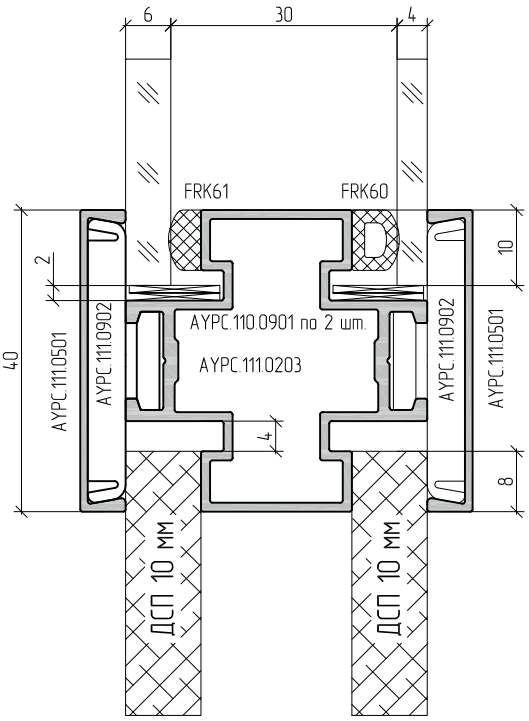
6
30
4
FRK61
FRK60
2
10
40
AYPC.111.0501
AYPC.111.0902
AYPC.110.0901 по 2 шт.
AYPC.111.0203
AYPC.111.0902
AYPC.111.0501
4
8
ДСП 10 мм
ДСП 10 мм
ДСП 10 мм

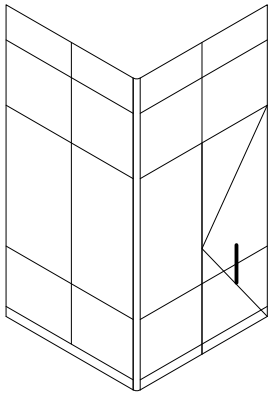

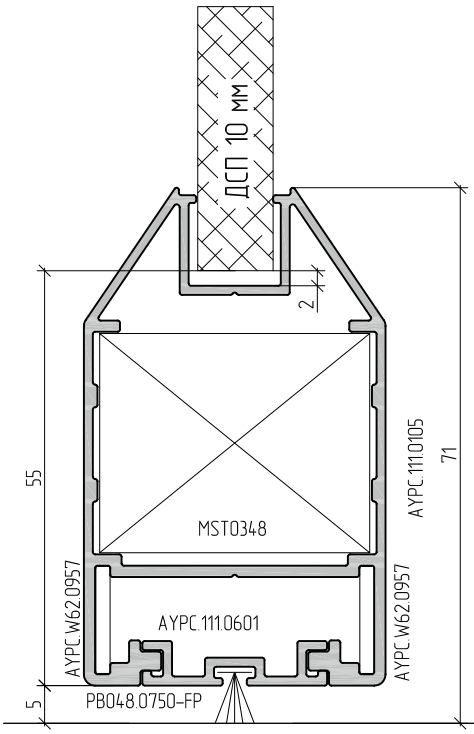
ДСП 10 мм
2
55
71
AYPC.111.0105
MST0348
AYPC.W62.0957
AYPC.111.0601
AYPC.W62.0957
5
PB048.0750-FP

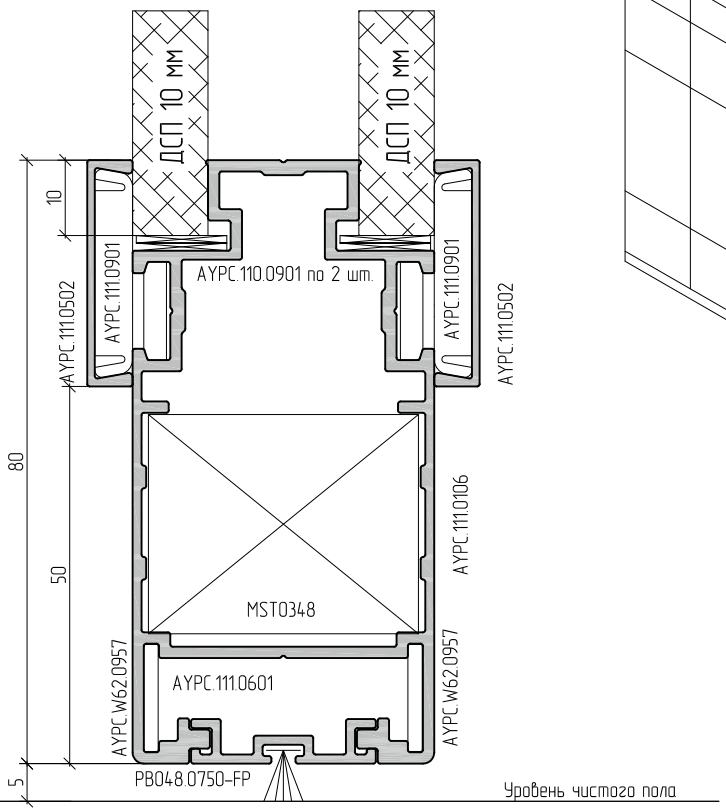
ДСП 10 мм
ДСП 10 мм
10
AYPC.111.0901
AYPC.110.0901 по 2 шт.
AYPC.111.0901
AYPC.111.0502
AYPC.111.0502
80
50
AYPC.111.0106
MST0348
AYPC.W62.0957
AYPC.111.0601
AYPC.W62.0957
5
PB048.0750-FP
Уровень чистого пола

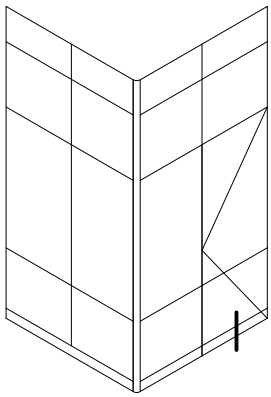

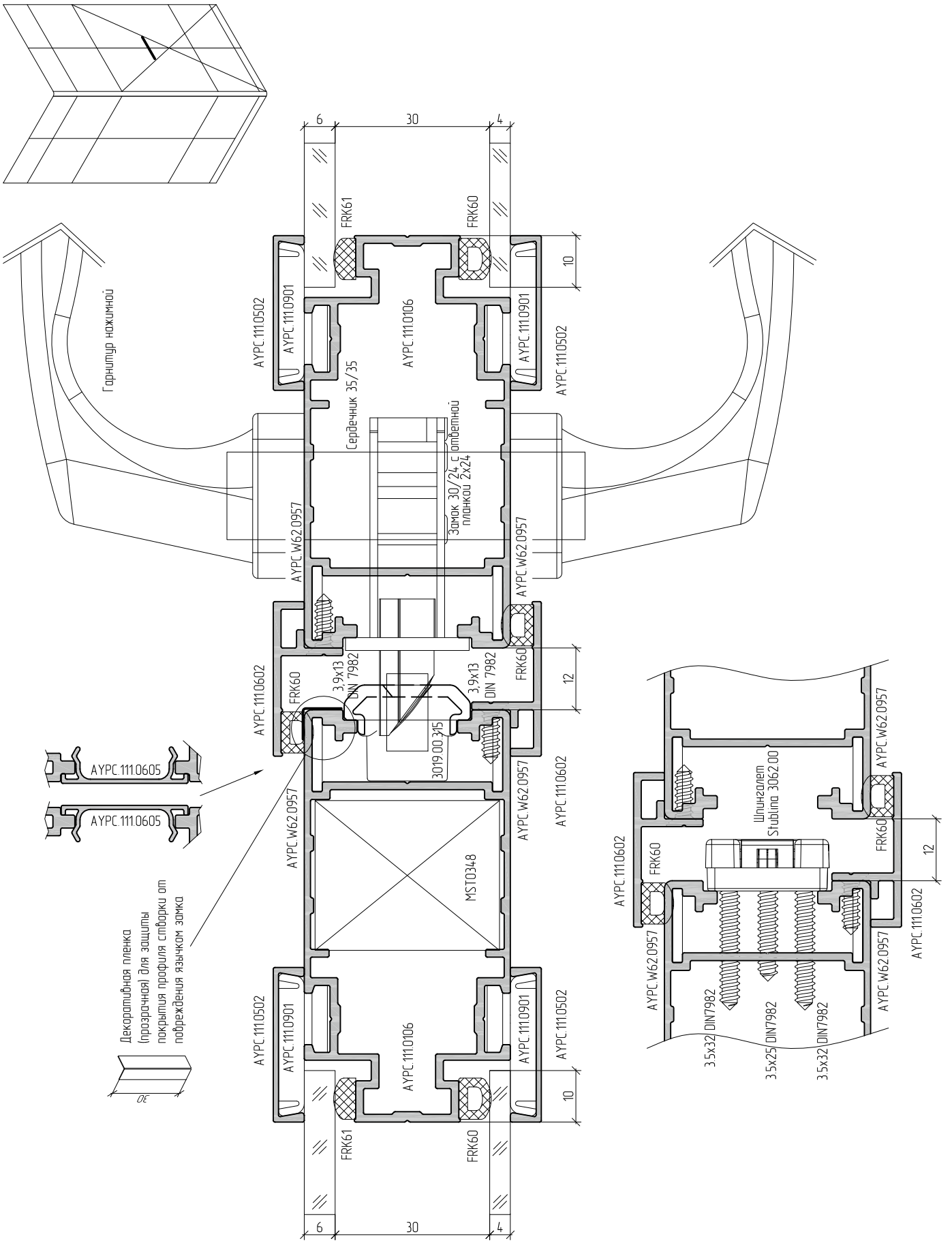
Гарнитур нажимной
AYPC.111.0502
AYPC.111.0901
AYPC.111.0106
Сердечник 35/35
Замок 30/24 с ответной планкой 2x24
AYPC.W62.0957
AYPC.111.0602
FRK60
FRK61
3,9x13 DIN 7982
3019.00.315
MST0348
AYPC.111.0605
Декоративная пленка (прозрачная) для защиты покрытия профиля створки от повреждения язычком замка
30
6
30
4
10
12
Шпингалет Stublina 3062.00
3,5x32 DIN7982
3,5x25 DIN7982

Двустворчатая дверь. Установка штульпового профиля

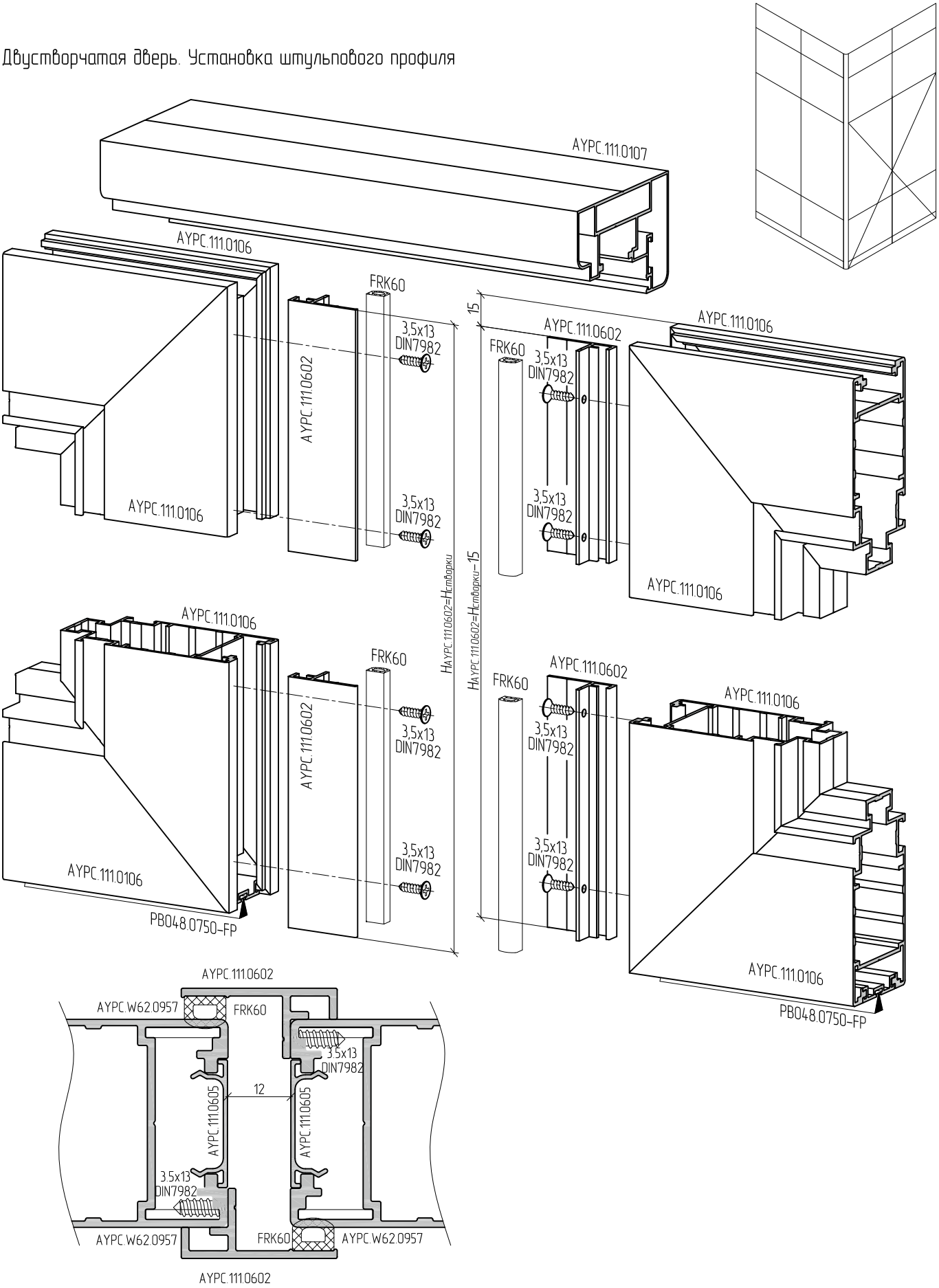

Пассивная створка двустворчатой двери. Верхний узел. Установка шпингалета

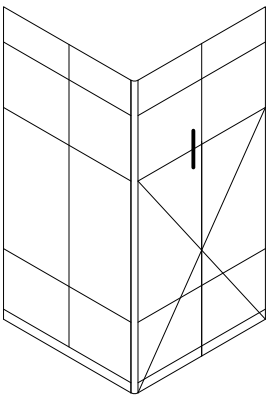

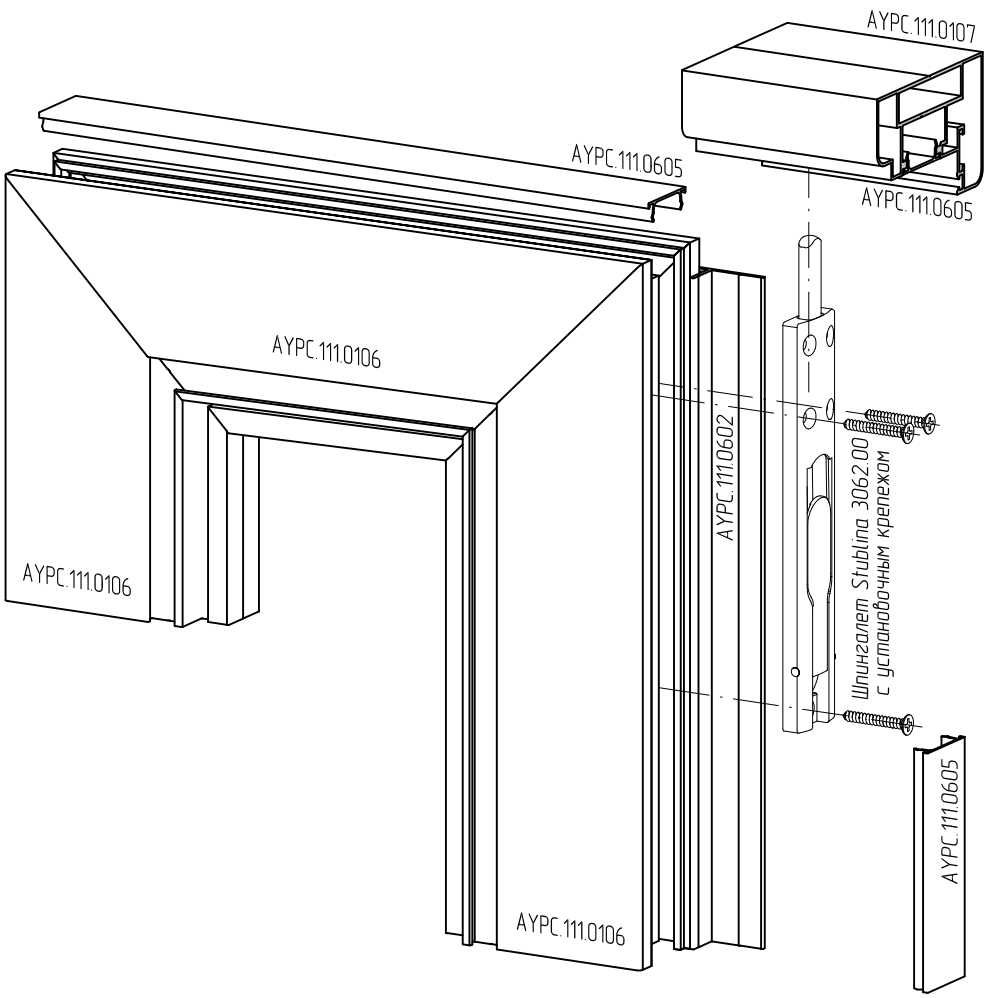

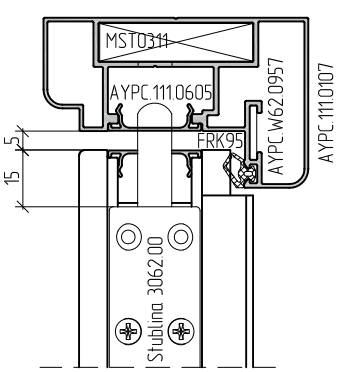

Отверстие в крышке AYPC.111.0605 просверлить при монтаже.
Шпингалет крепить на 3 самореза согласно рисунку.

Пассивная створка двустворчатой двери. Нижний узел. Установка шпингалета

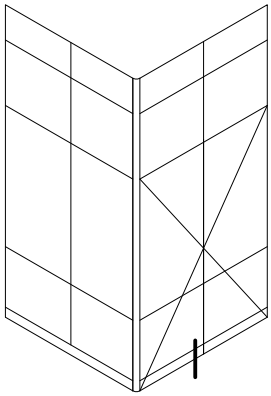

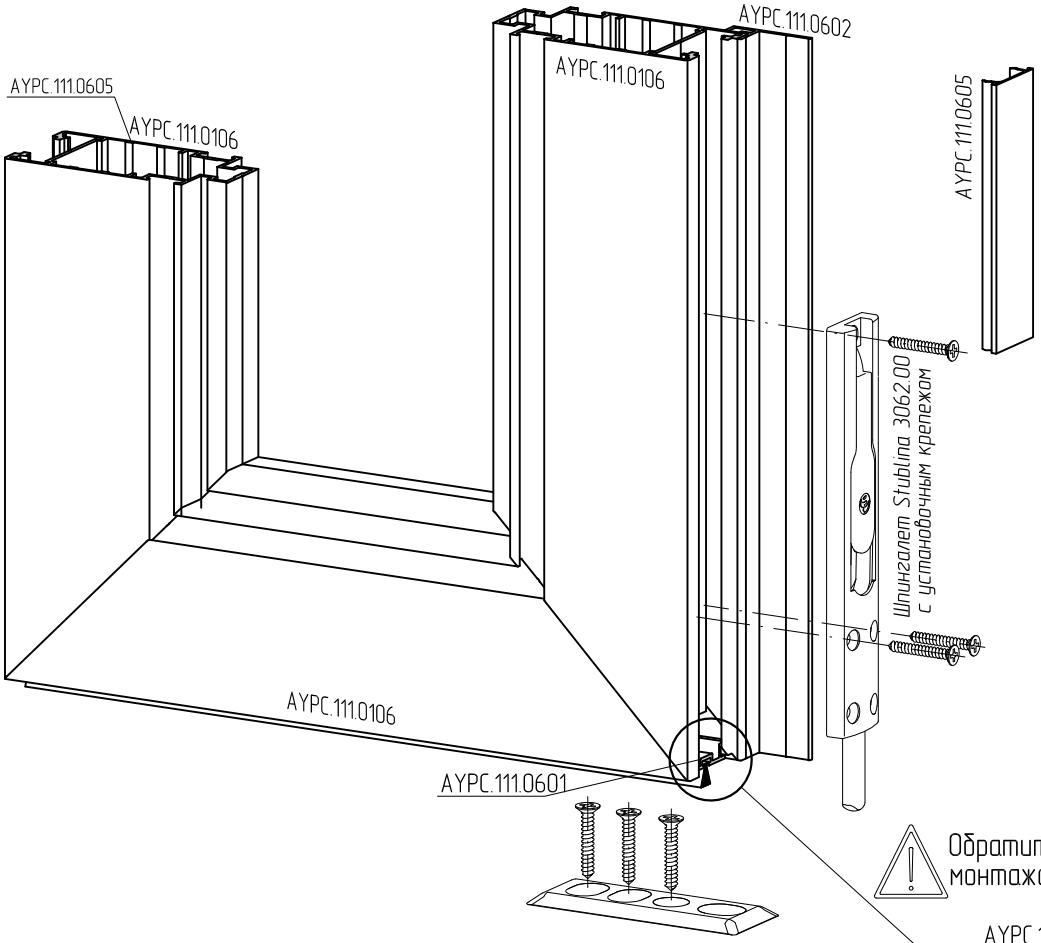

Обратить внимание на порядок монтажа профиля AYPC.111.0601

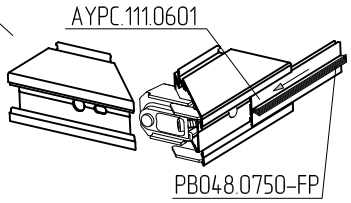

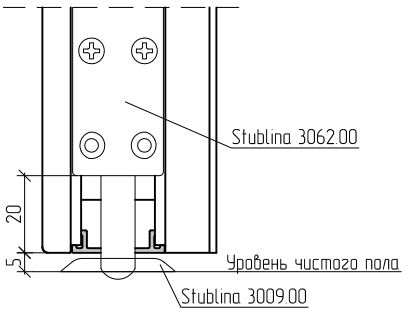

Шпингалет крепить на 3 самореза согласно рисунку.

Схема установки петель

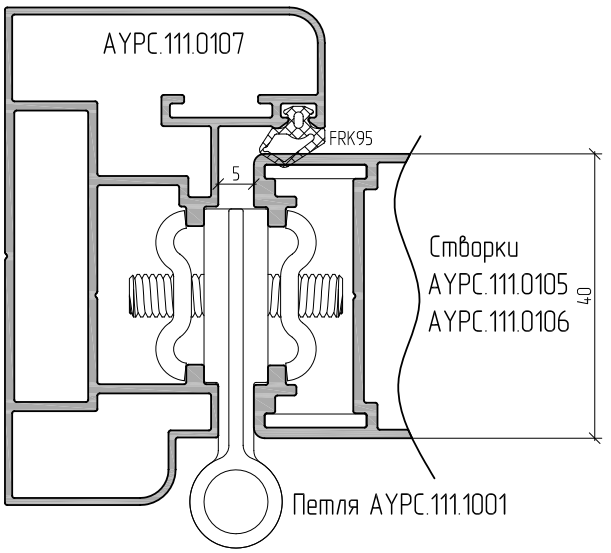

Артикул петли	Количество петель, шт.	Максимальная масса створки, кг	
		Без доводчика	С доводчиком
АУРС.111.1001	2	60	42
	3	70	49
АУРС.111.1006	2	85	59
	3	115	80

Рекомендуемые схемы установки петель

Две петли

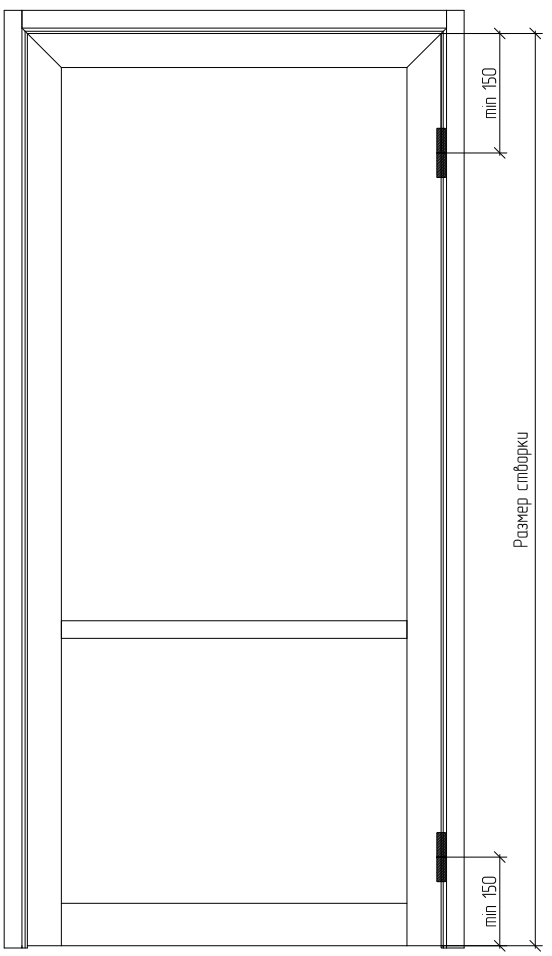

Три петли

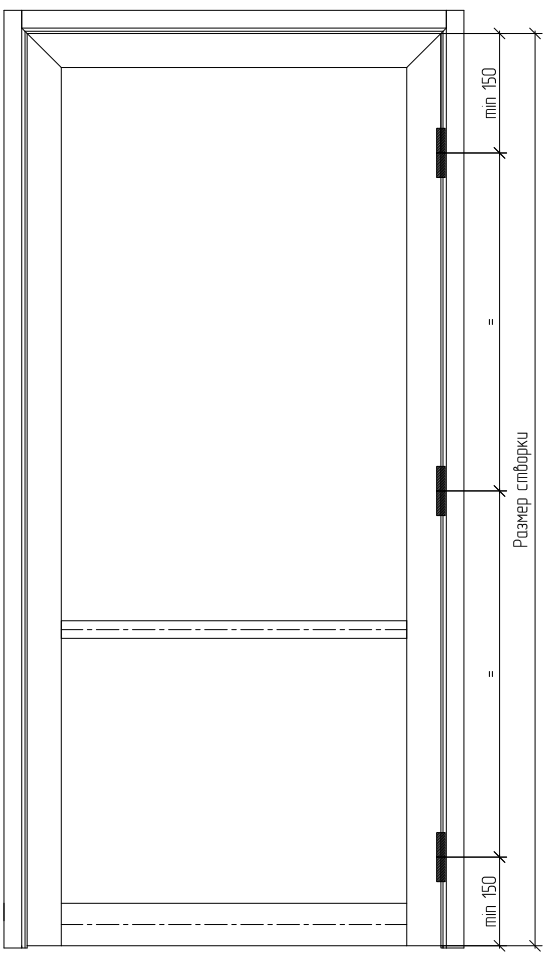

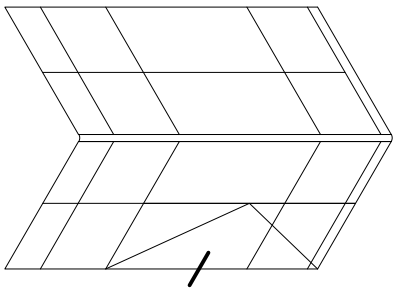

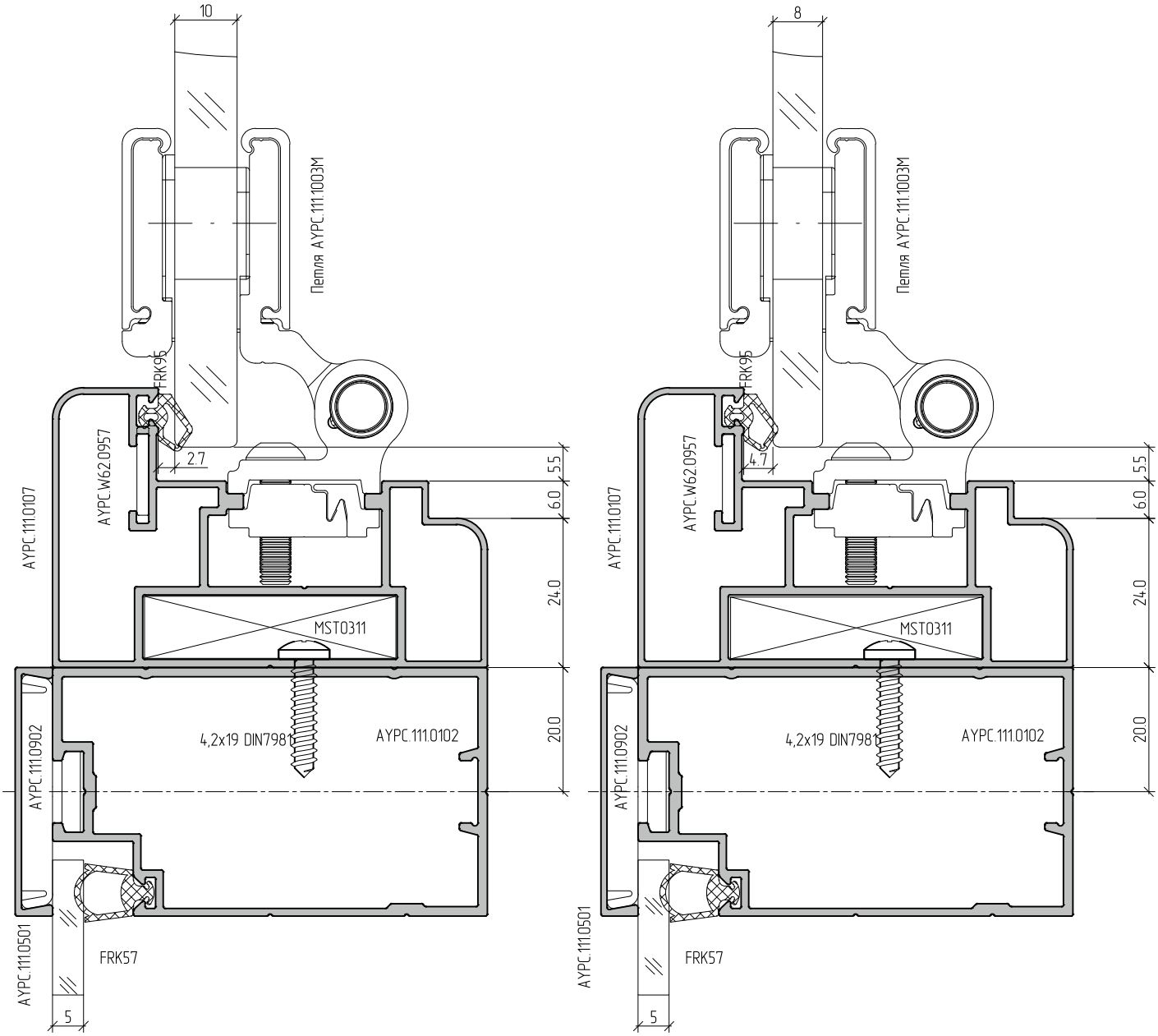
10
Петля AYPC.111.1003M
FRK95
AYPC.W62.0957
2.7
AYPC.111.0107
55
6.0
24.0
MST0311
4,2x19 DIN7981
AYPC.111.0102
20.0
AYPC.111.0902
AYPC.111.0501
FRK57
5
8
Петля AYPC.111.1003M
FRK95
AYPC.W62.0957
4.7
AYPC.111.0107
55
6.0
24.0
MST0311
4,2x19 DIN7981
AYPC.111.0102
20.0
AYPC.111.0902
AYPC.111.0501
FRK57
5

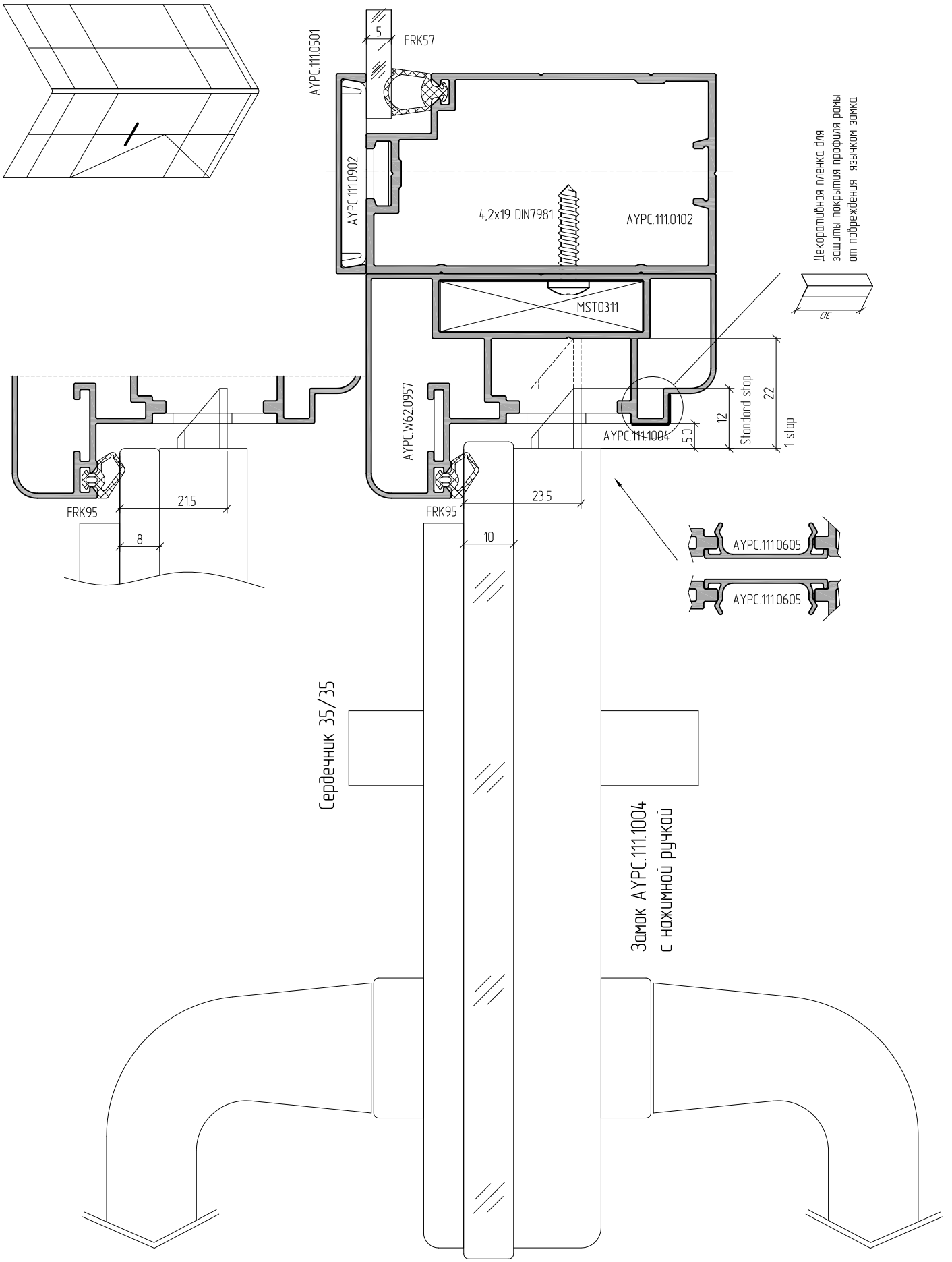
AYPC.111.0501
5
FRK57
AYPC.111.0902
4,2x19 DIN7981
AYPC.111.0102
Декоративная пленка для защиты покрытия профиля рамы от повреждения язычком замка
MST0311
AYPC.W62.0957
AYPC.111.1004
5,0
12
Standard stop
22
1 stop
FRK95
21,5
8
FRK95
23,5
10
AYPC.111.0605
AYPC.111.0605
Сердечник 35/35
Замок AYPC.111.1004 с нажимной ручкой

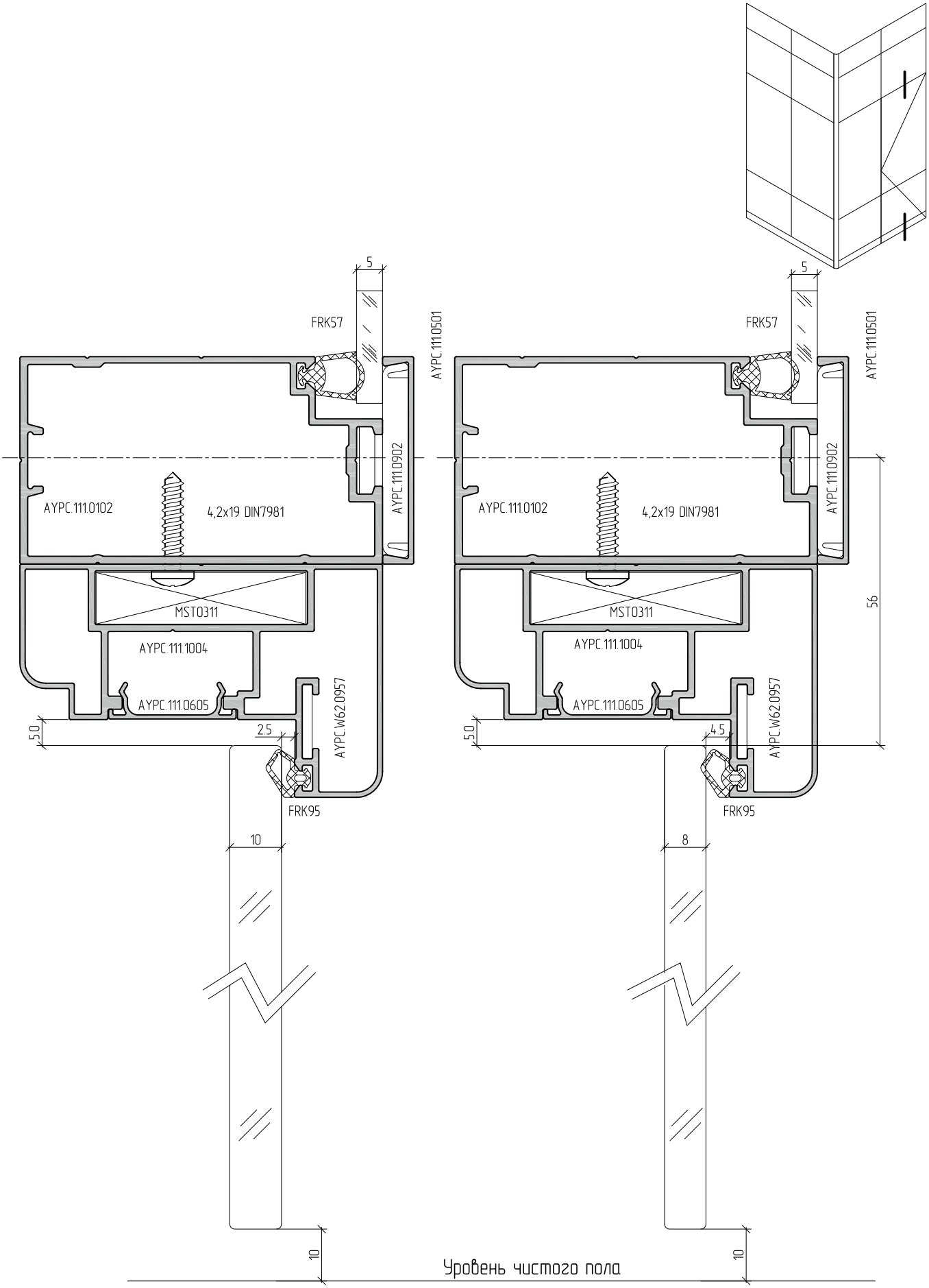
5
FRK57
AYPC.111.0501
AYPC.111.0902
AYPC.111.0102
4,2x19 DIN7981
MST0311
AYPC.111.1004
AYPC.111.0605
AYPC.W62.0957
5.0
2.5
FRK95
10
10
Уровень чистого пола
5
FRK57
AYPC.111.0501
AYPC.111.0902
AYPC.111.0102
4,2x19 DIN7981
MST0311
AYPC.111.1004
AYPC.111.0605
AYPC.W62.0957
56
5.0
4.5
FRK95
8
10

Обработка стекла створки двери под установку петли AYPC.111.1003M

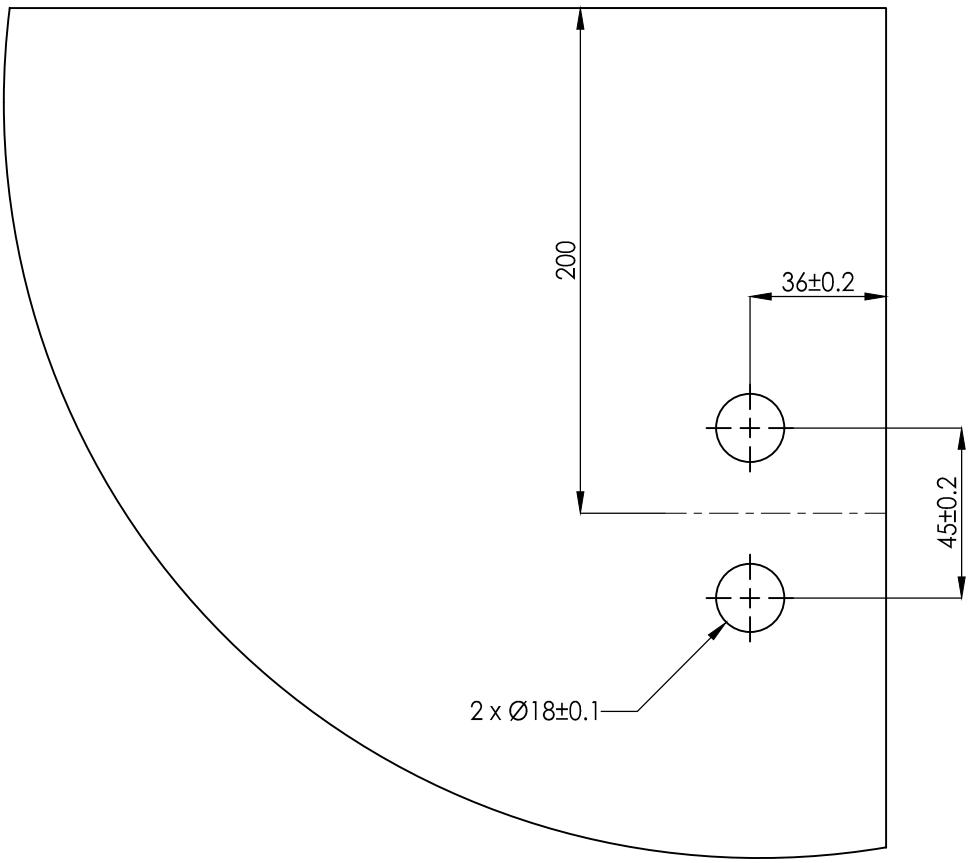

Обработка стекла створки двери под установку замка AYPC.111.1004

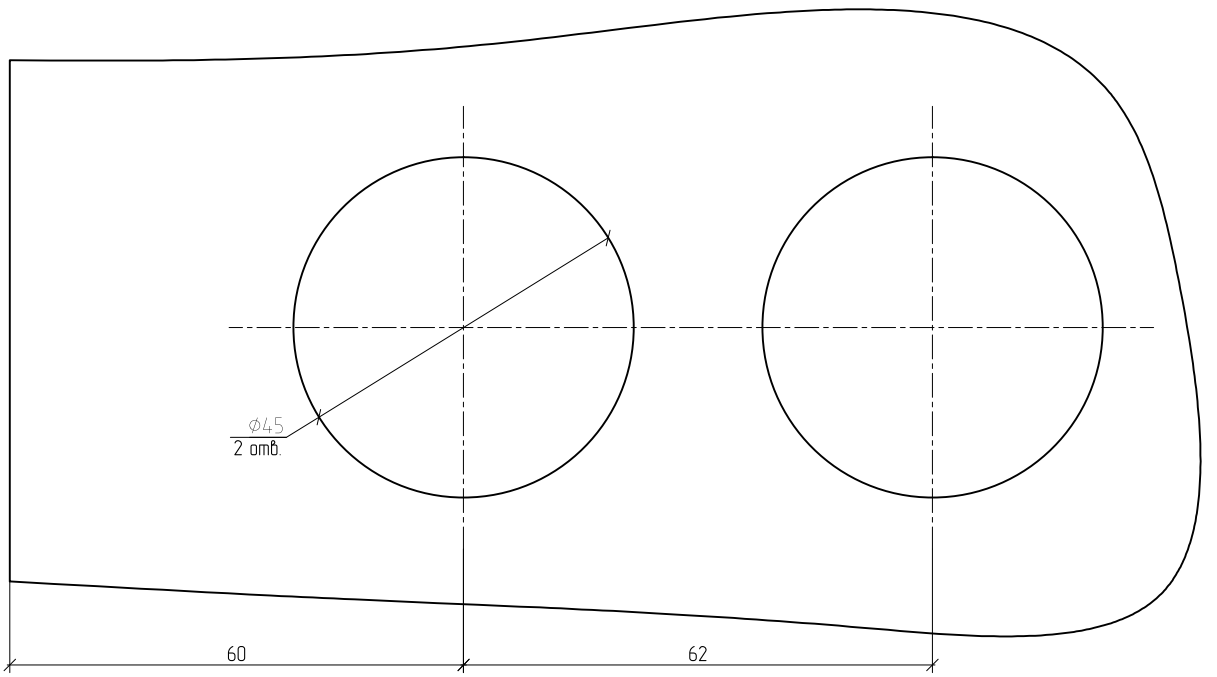

Установка цельностеклянной створки на петлях AYPC.111.1003M

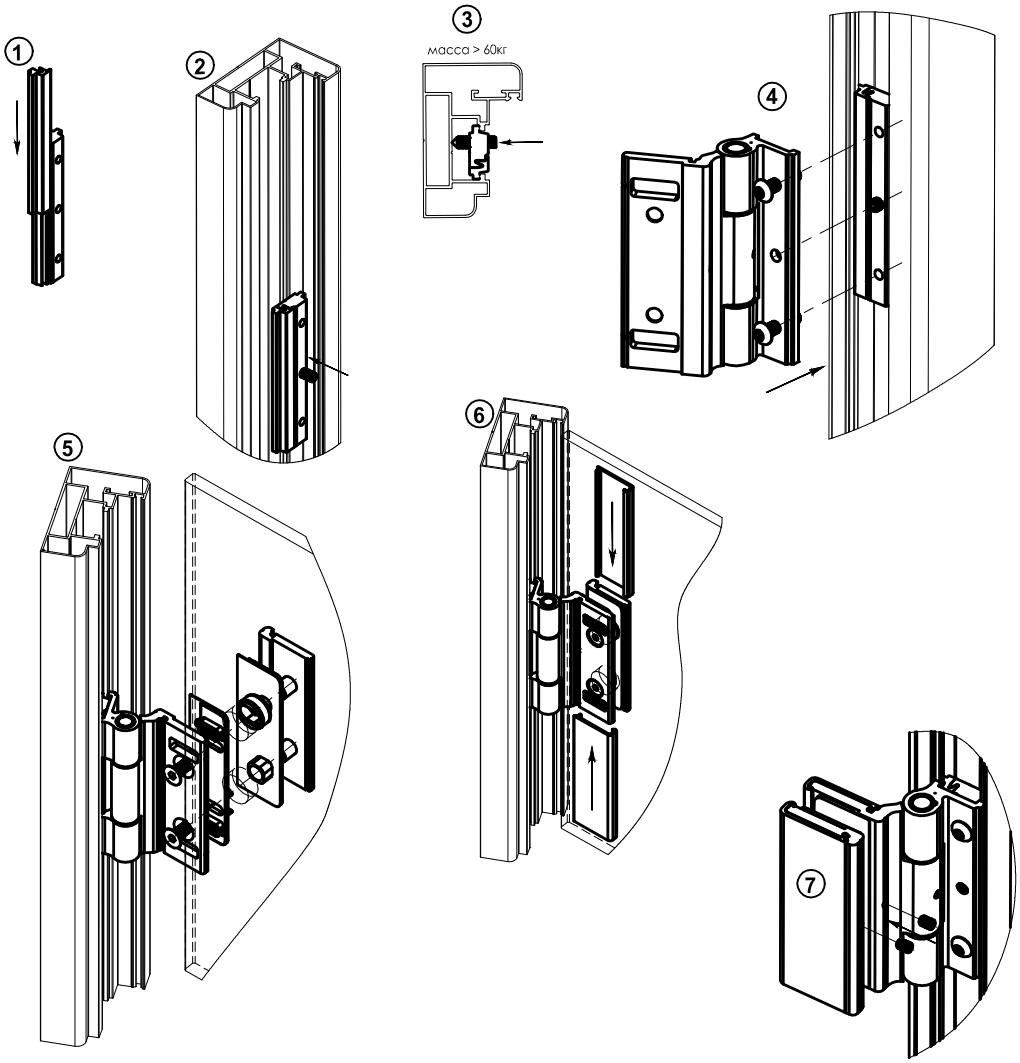

Чертеж ответной планки под замок AYPC.111.1004 (ответная планка поставляется в комплекте с замком)
Материал – сталь 12Х17 ГОСТ 5632-72 (DIN 1.4016)

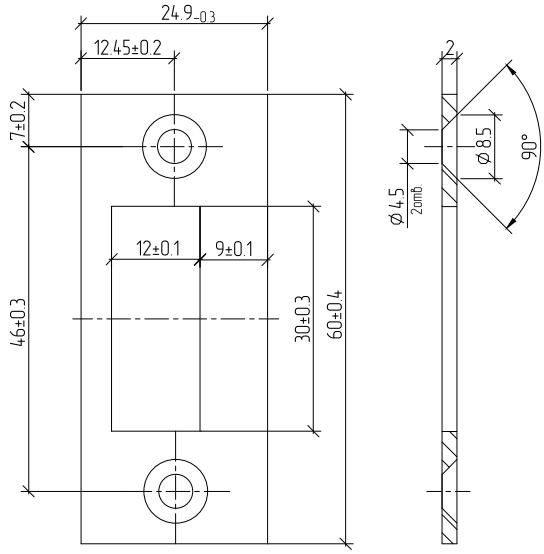

Рекомендуемая схема установки петель

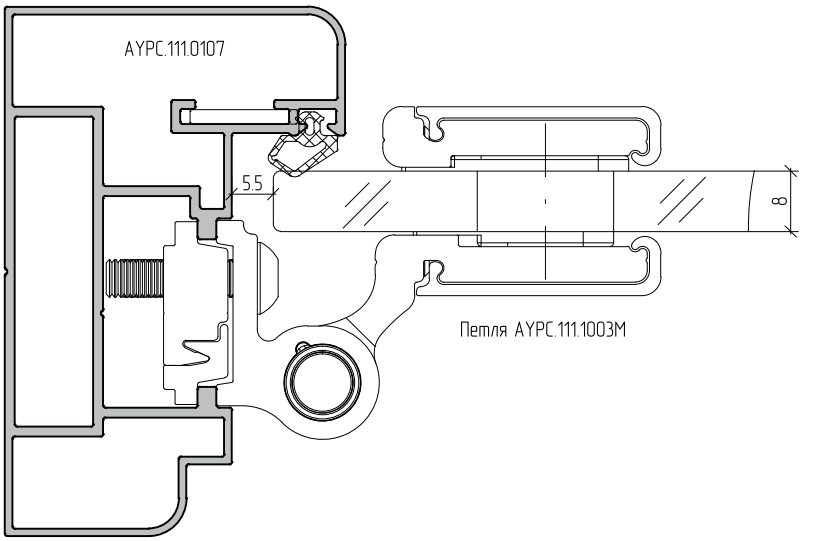

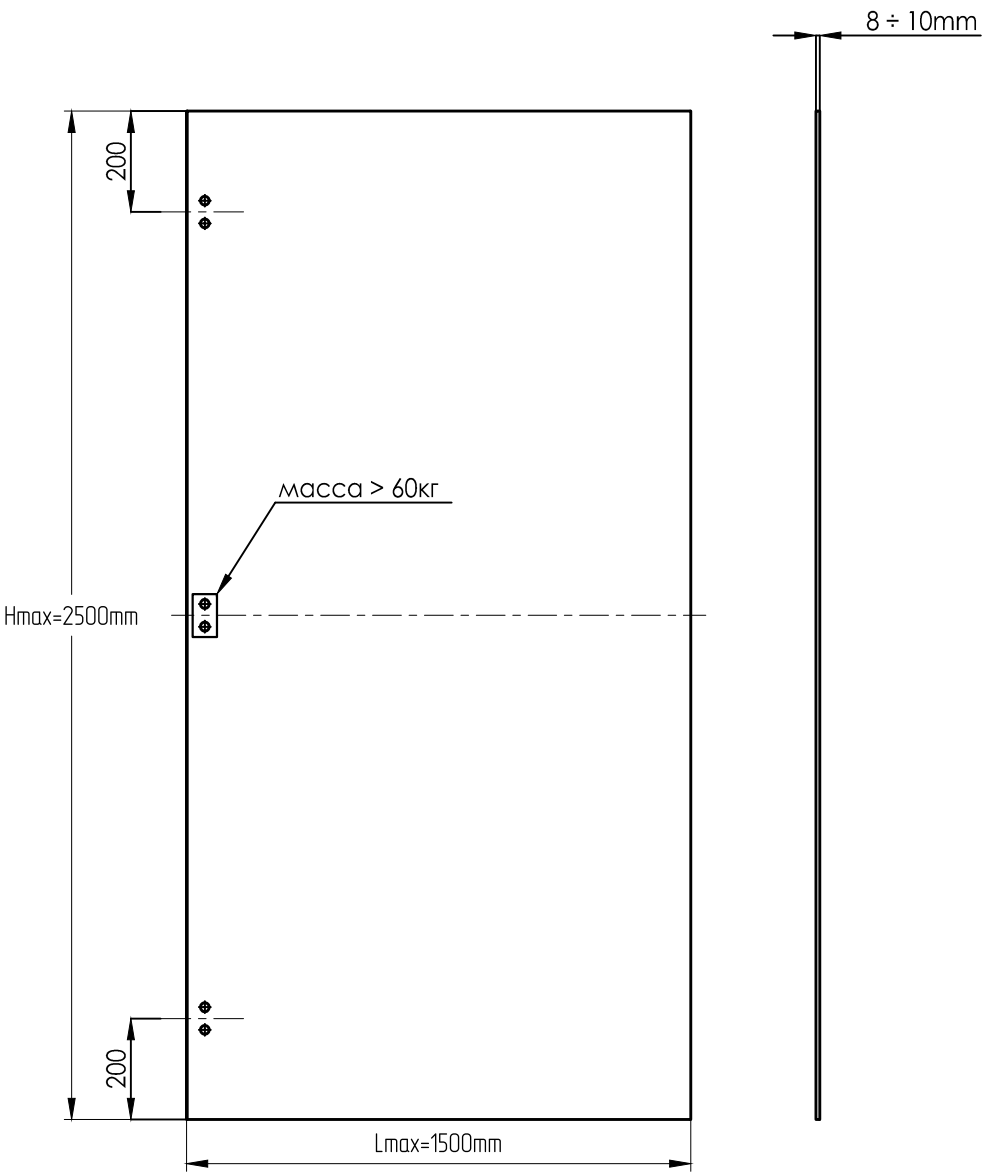

Максимальная масса створки – 90 кг
или
Максимальная масса створки с доводчиком – 63 кг

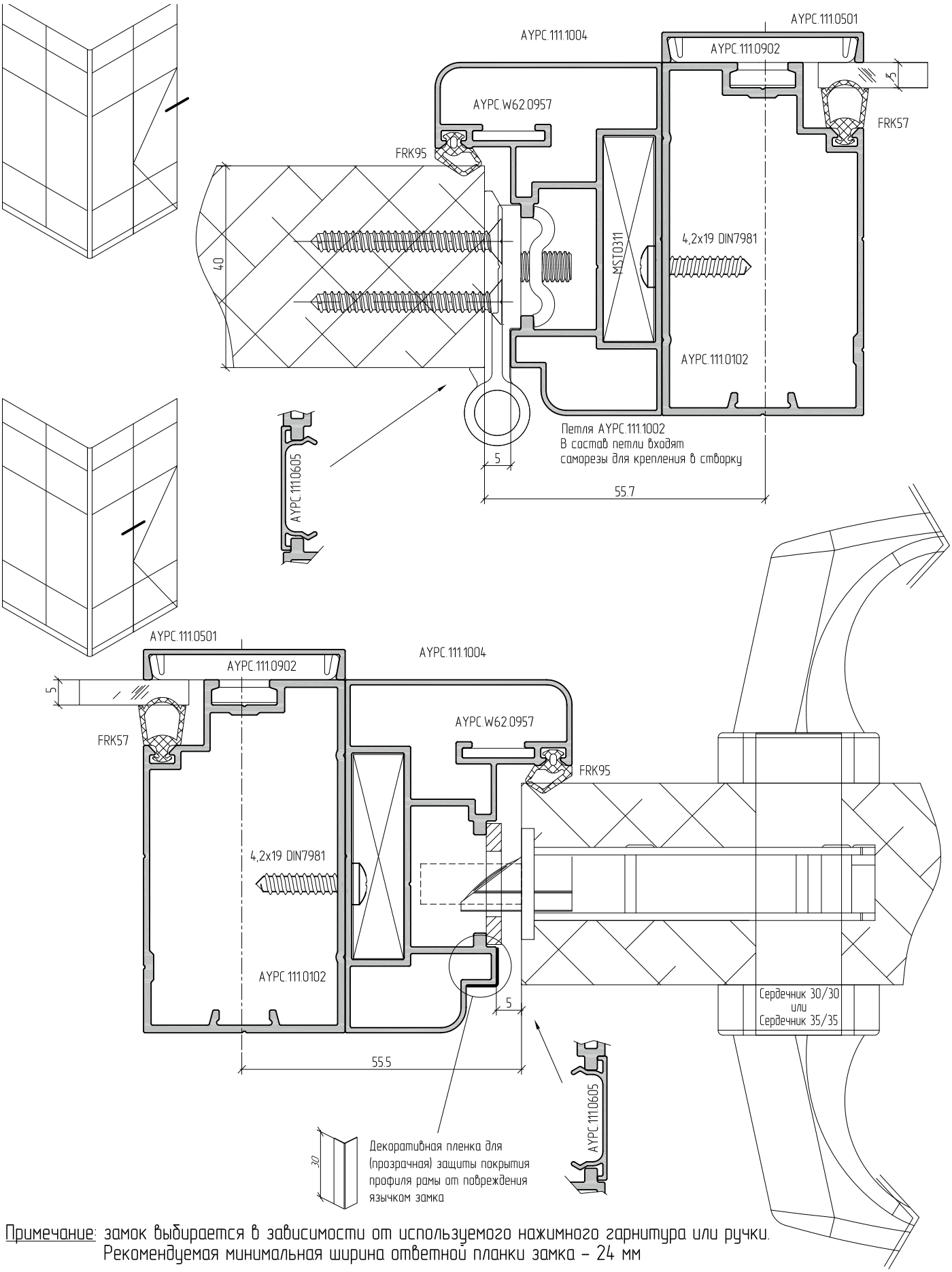

Примечание: замок выбирается в зависимости от используемого нажимного гарнитура или ручки.
Рекомендуемая минимальная ширина ответной планки замка – 24 мм

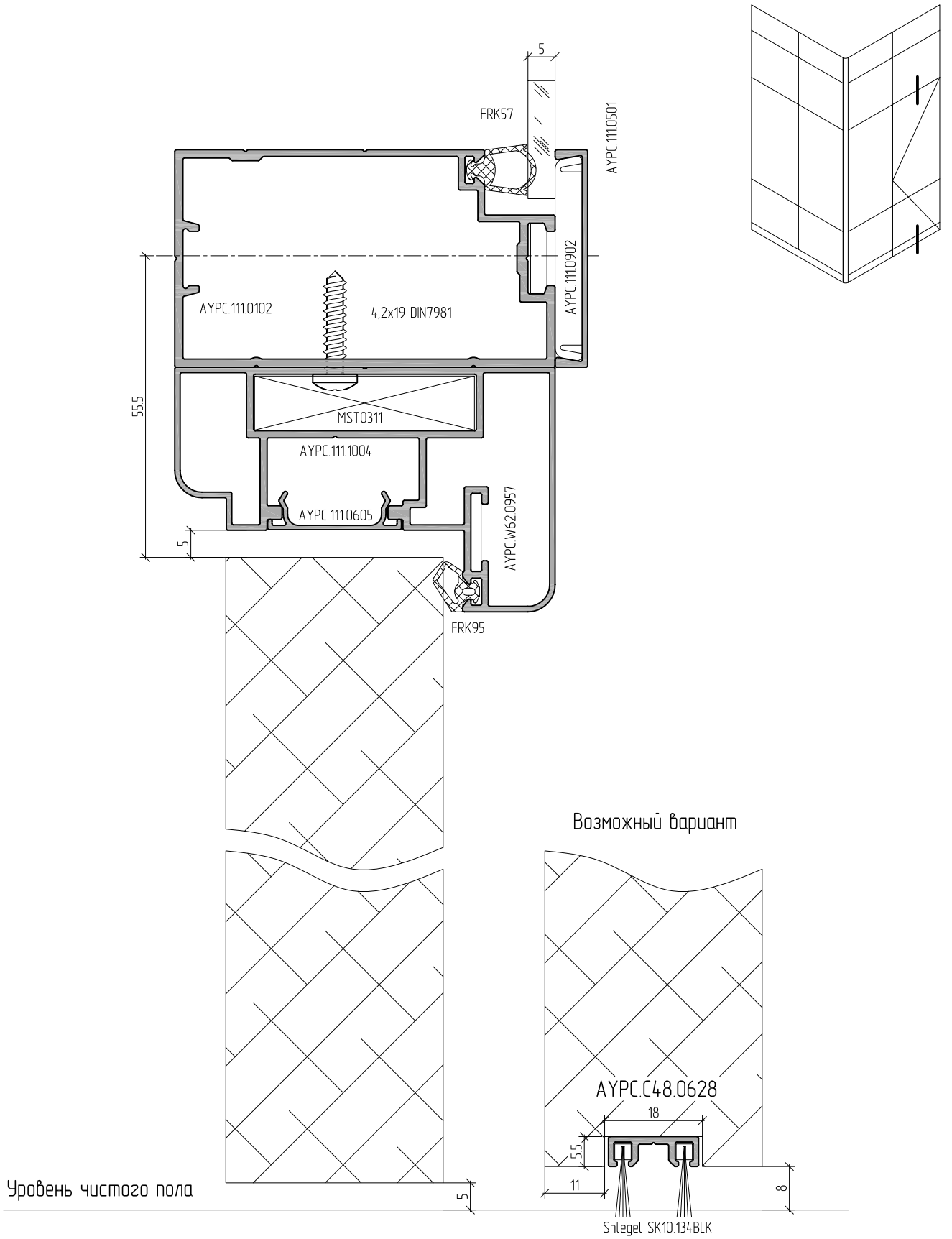
5
FRK57
AYPC.111.0501
AYPC.111.0902
AYPC.111.0102
4,2x19 DIN7981
55,5
MST0311
AYPC.111.1004
AYPC.111.0605
AYPC.W62.0957
5
FRK95
Возможный вариант
AYPC.C48.0628
18
5,5
11
8
Уровень чистого пола
5
Shlegel SK10.134BLK

Схема установки петель

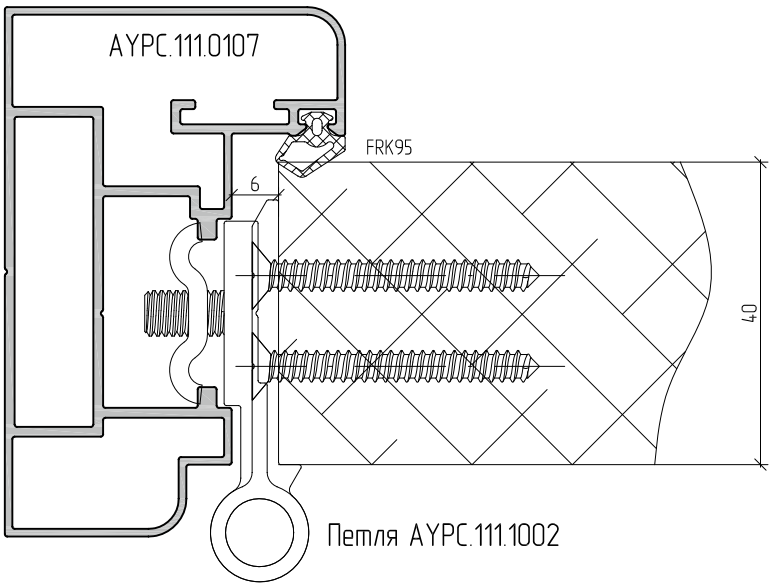

Рекомендуемые схемы установки петель

Две петли

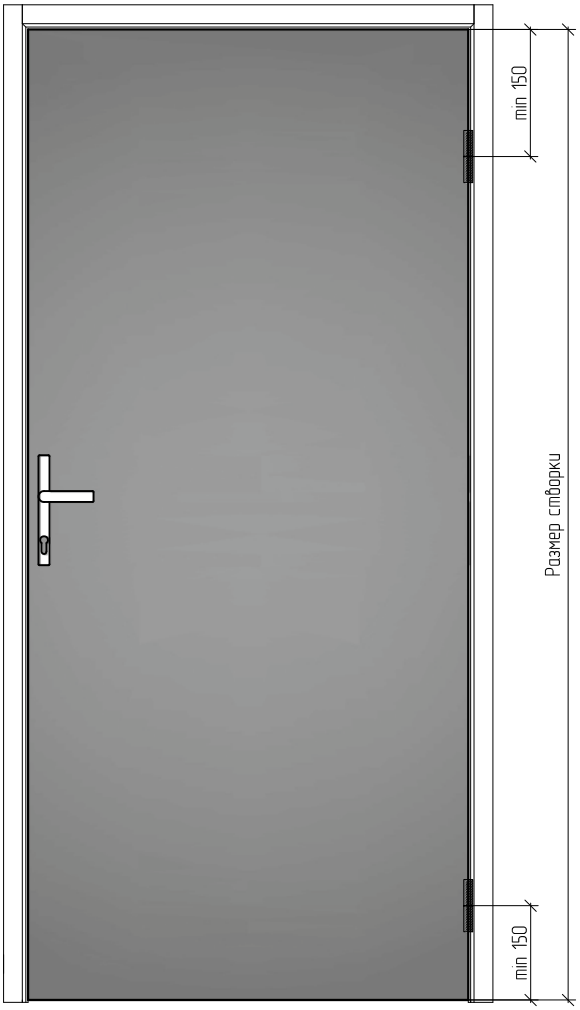

Три петли

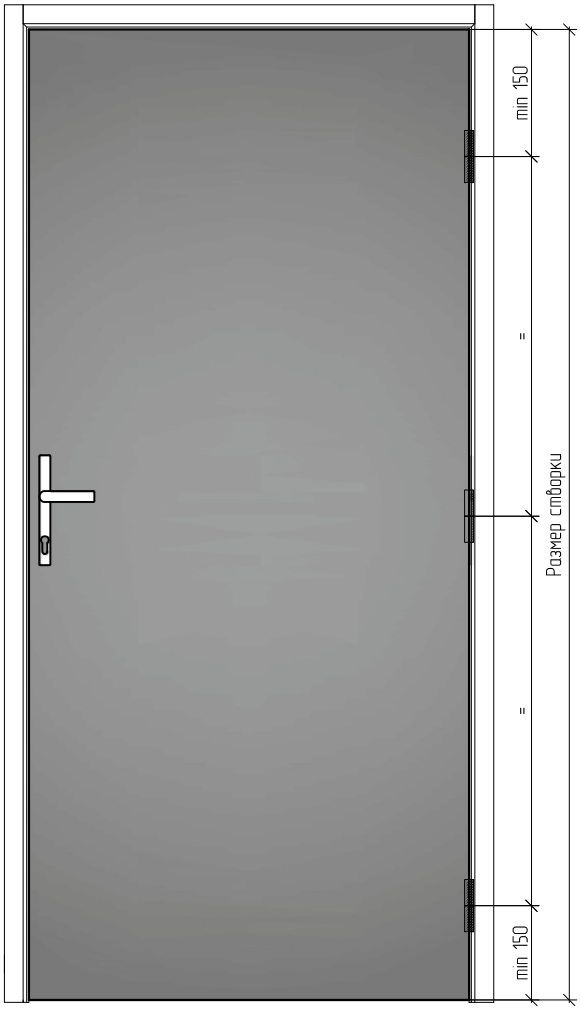

Двустворчатая дверь. Установка штульпового профиля

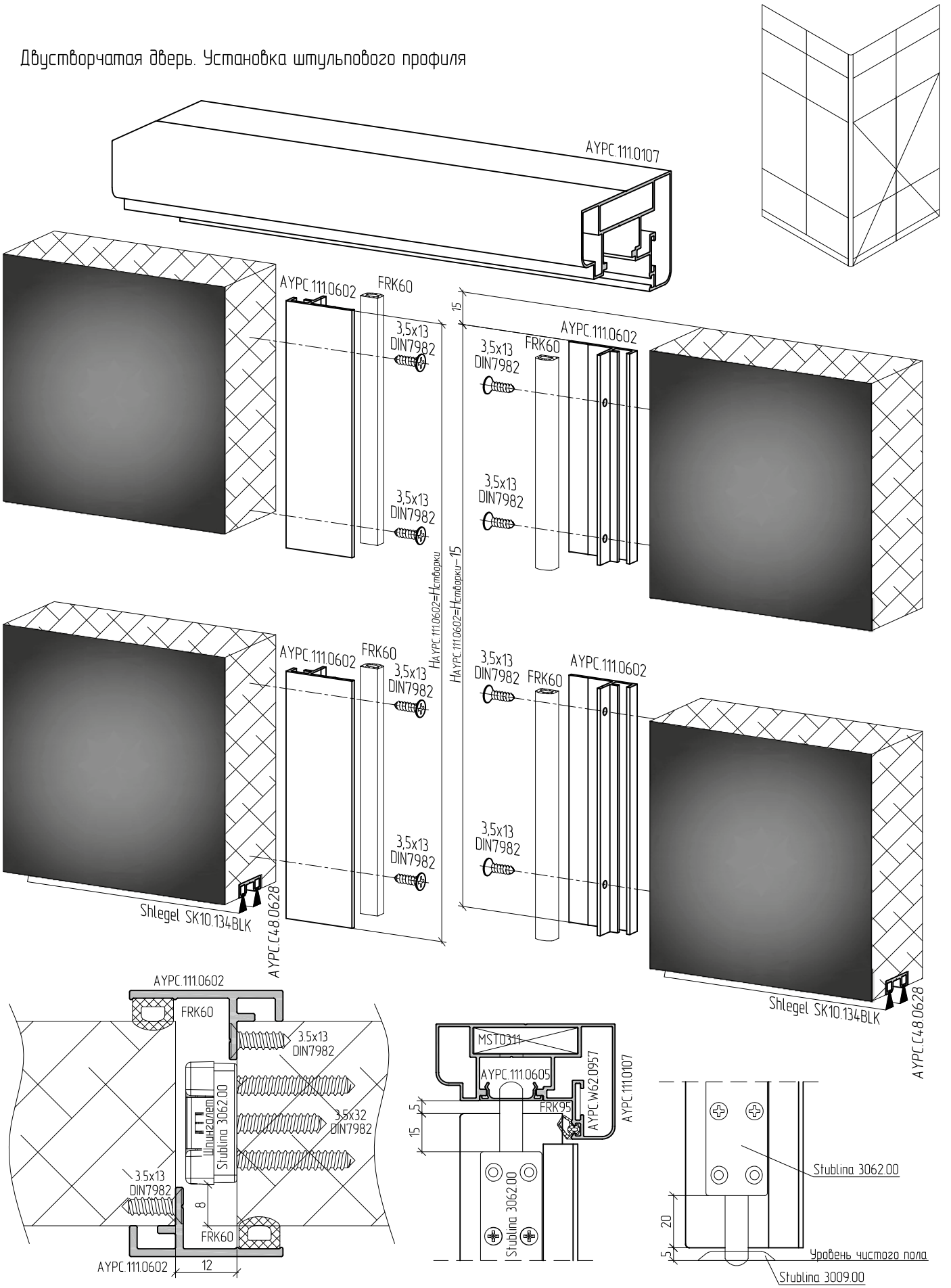

Типовая схема двери под одинарное заполнение

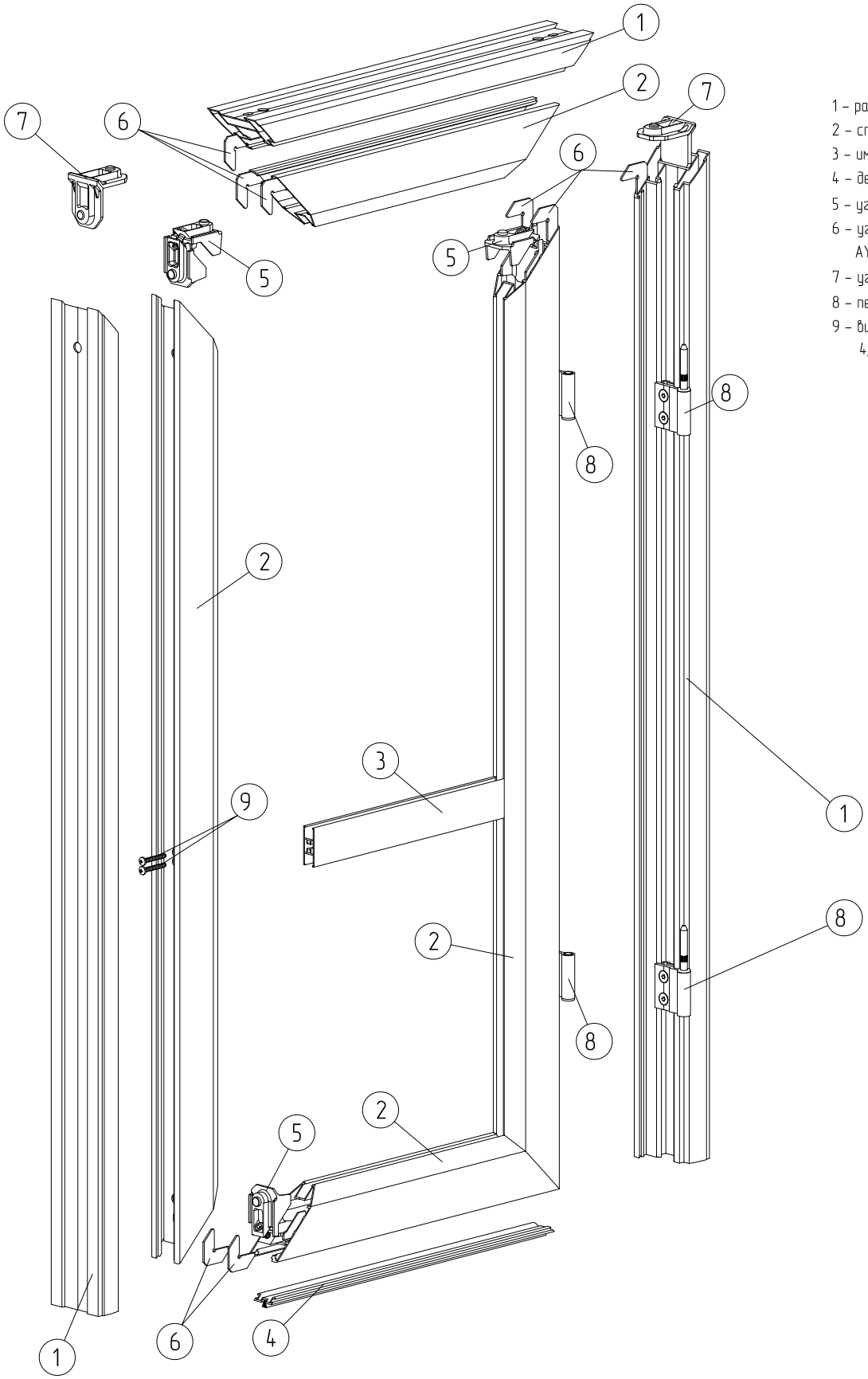

1 – рама дверная AYPC.111.0107
2 – створка дверная AYPC.111.0105
3 – импост дверной AYPC.111.0202
4 – держатель дверной AYPC.111.0601
5 – уголок соединительный MST0348
6 – уголок выравнивающий AYPC.W62.0957
7 – уголок соединительный MST0311
8 – петля дверная AYPC.111.1001
9 – винт самонарезающий 4,2x32 DIN7981

Типовая схема двери под двойное заполнение

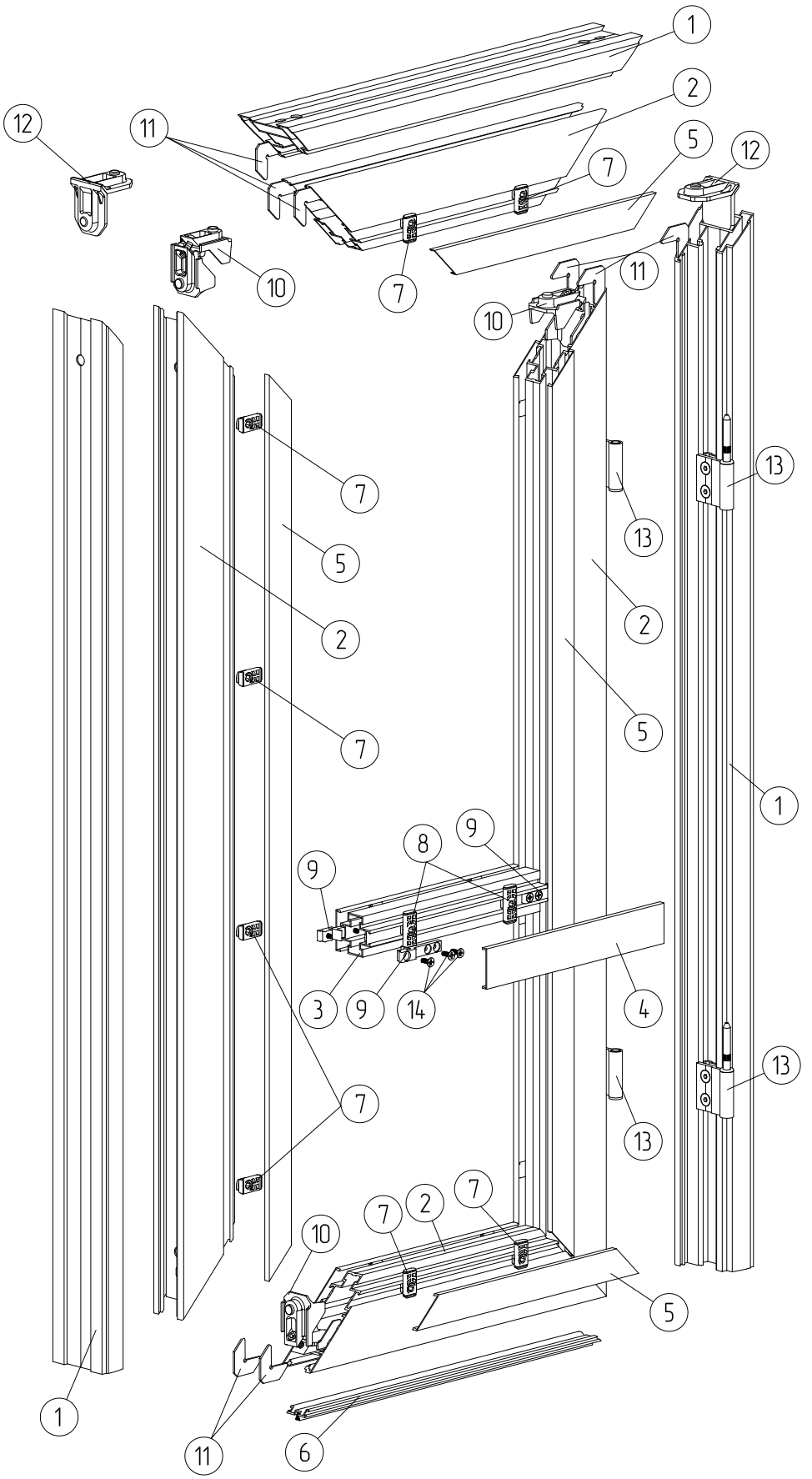

1 – рама дверная AYPC.111.0107
2 – створка дверная AYPC.111.0106
3 – импост дверной AYPC.111.0203
4 – профиль крышки AYPC.111.0501
5 – профиль крышки AYPC.111.0502
6 – держатель дверной AYPC.111.0601
7 – прижим AYPC.111.0901
8 – прижим AYPC.111.0902
9 – кронштейн AYPC.111.0952
10 – уголок соединительный MST0348
11 – уголок выравнивающий AYPC.W62.0957
12 – уголок соединительный MST0311
13 – петля дверная AYPC.111.1001
14 – винт самонарезающий 4,2x13 DIN7982

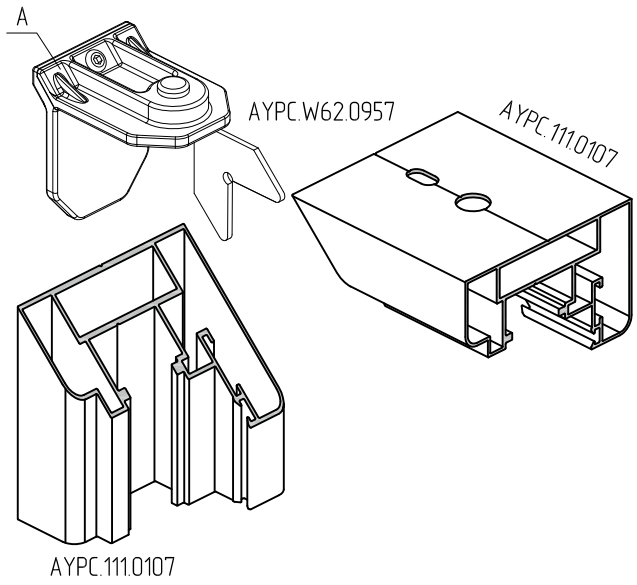

В качестве углового соединителя А возможно применение:
уголка 40,5x9,9 мм MST0311 (производитель Master);
уголка 39,4x9,9 мм MON0373 (производитель Monticelli).

вариант для установки уголка MST0311

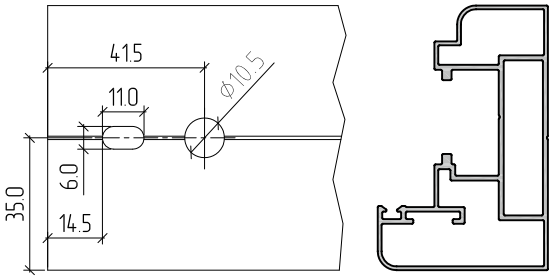

вариант для установки уголка MON0373

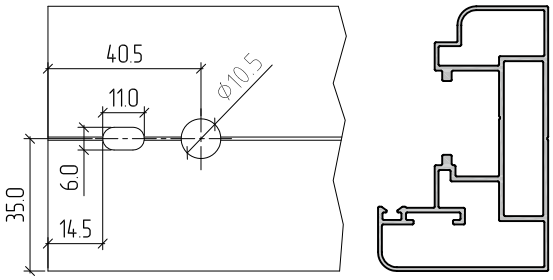

Угловое соединение профилей створки AYPC.111.0105 и AYPC.111.0106

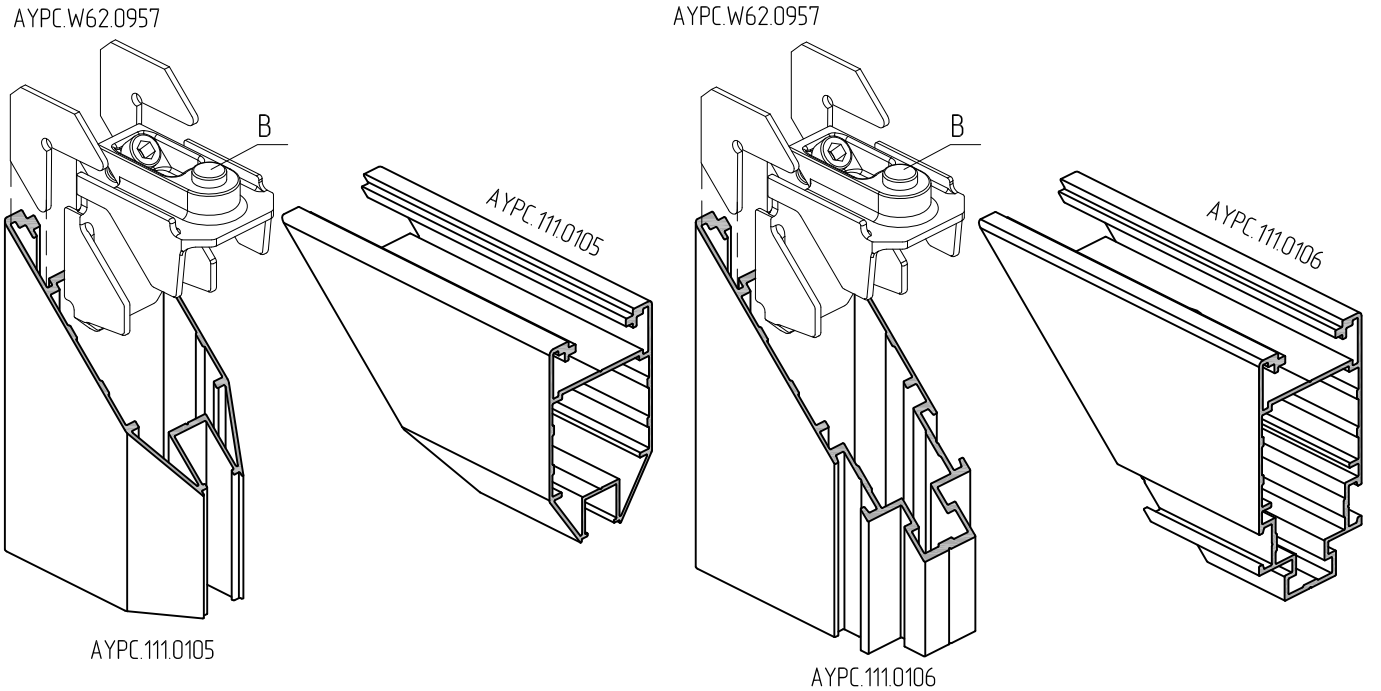

В качестве углового соединителя B
возможно применение:
уголка 35,8x30,5 мм MST0348 (производитель Master);
уголка 35,9x30,5 мм MON0406 (производитель Monticelli).

Внимание! Обработку вертикальных профилей створки произвести с отверстием для стяжного винта.

вариант для установки уголка MST0348

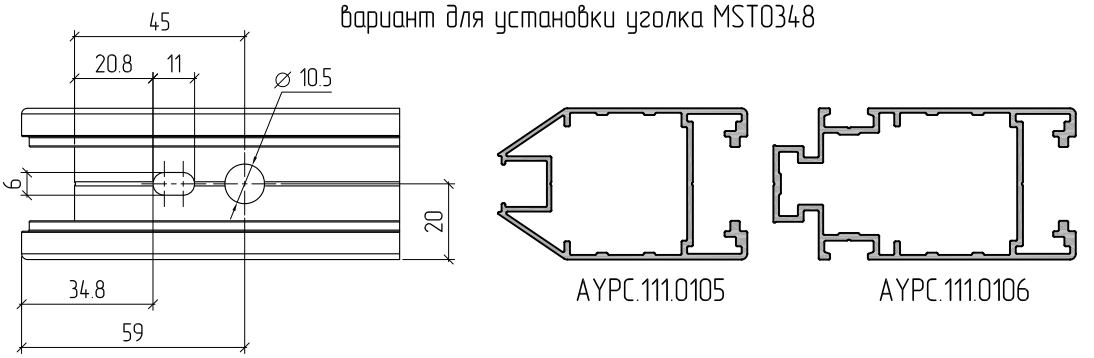

вариант для установки уголка MON0406

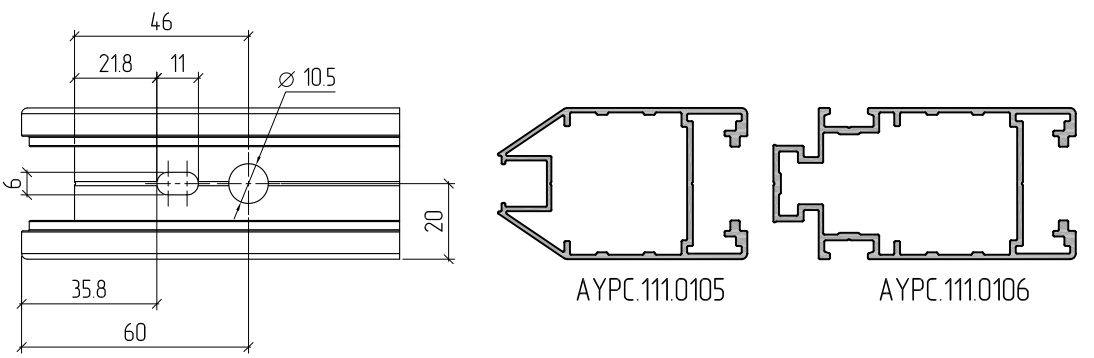

Установка импостов в сторки дверей

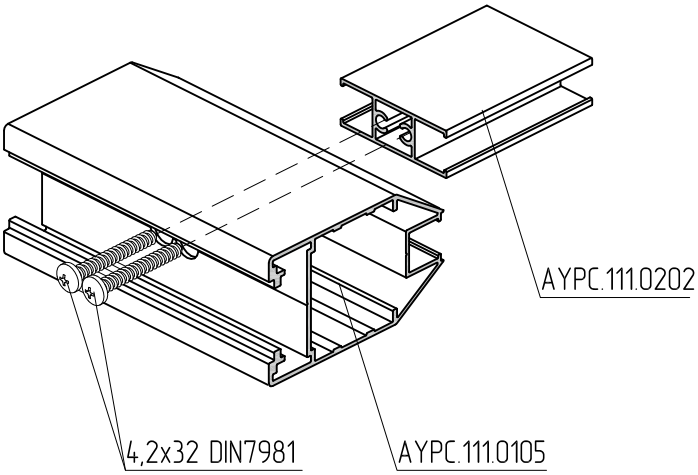

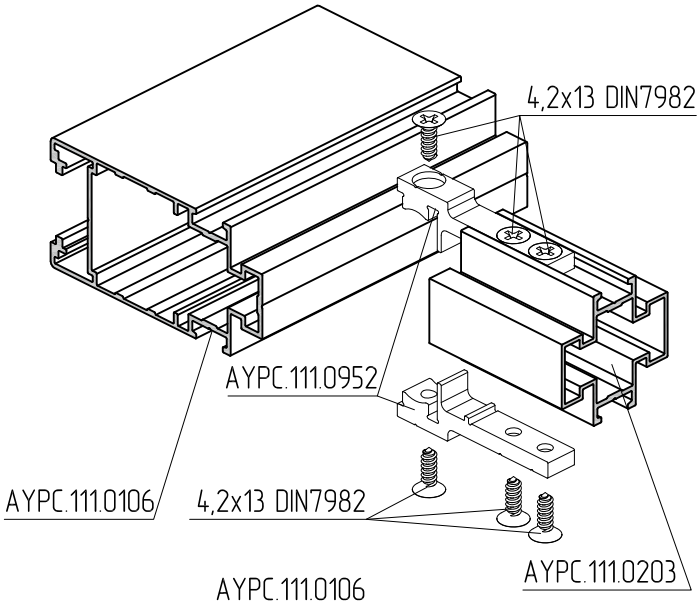

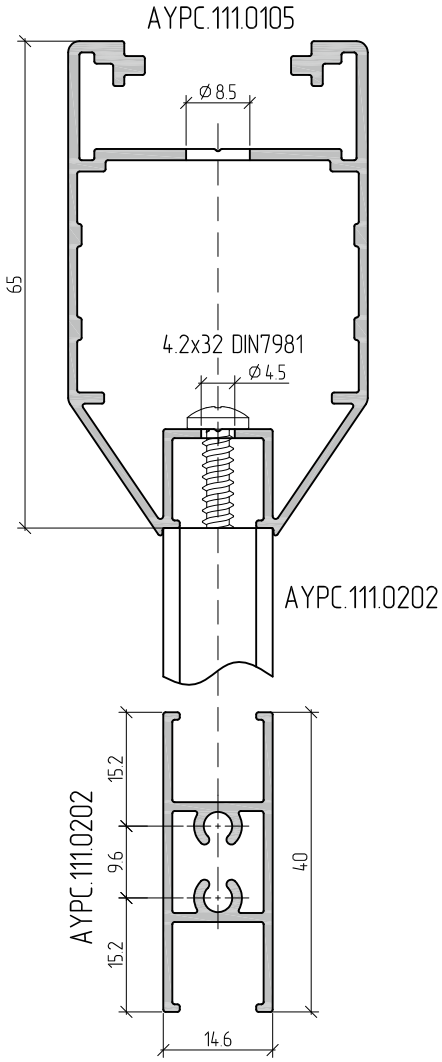

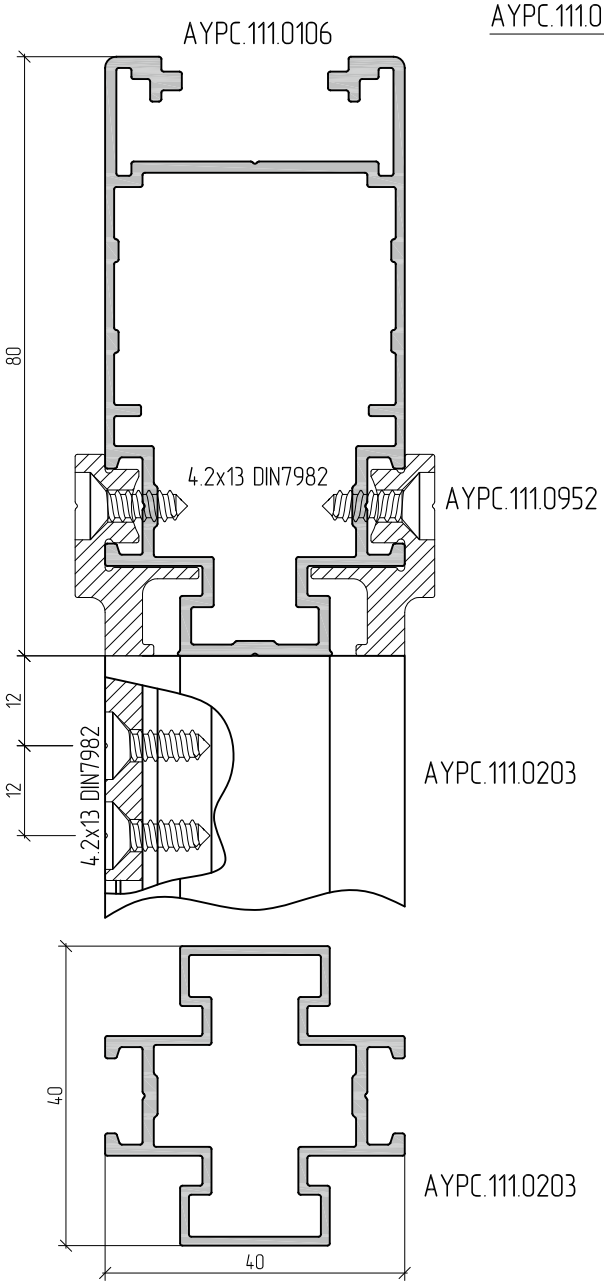

Установка профиля AYPC.111.0601 в профили створок AYPC.111.0105 и AYPC.111.0106

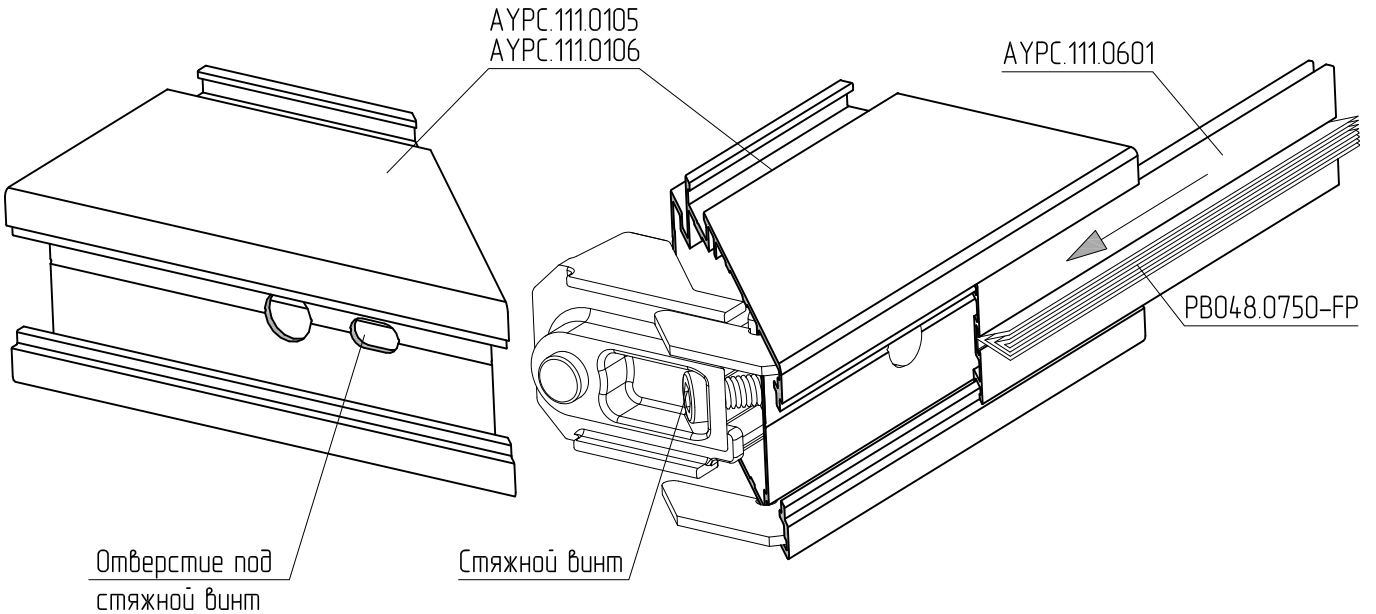

Профиль AYPC.111.0601 необходимо зарезать под 45° аналогично профилю створки и завести его предварительно в паз профиля створки. Размер профиля AYPC.111.0601 равен ширине створки.
Внимание! Обработку вертикальных профилей створок произвести с отверстием для стяжного винта.

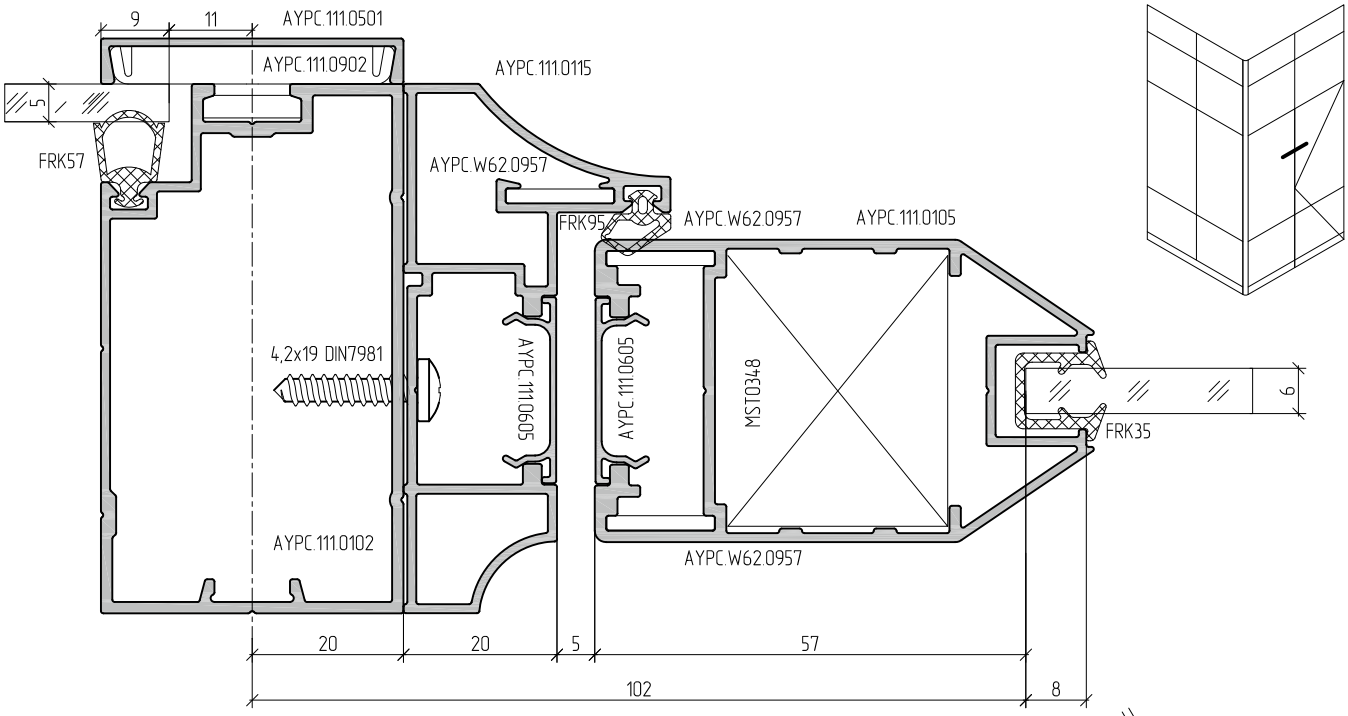
9
11
AYPC.111.0501
AYPC.111.0902
AYPC.111.0115
5
FRK57
AYPC.W62.0957
FRK95
AYPC.W62.0957
AYPC.111.0105
4,2x19 DIN7981
AYPC.111.0605
AYPC.111.0605
MST0348
6
FRK35
AYPC.111.0102
AYPC.W62.0957
20
20
5
57
102
8

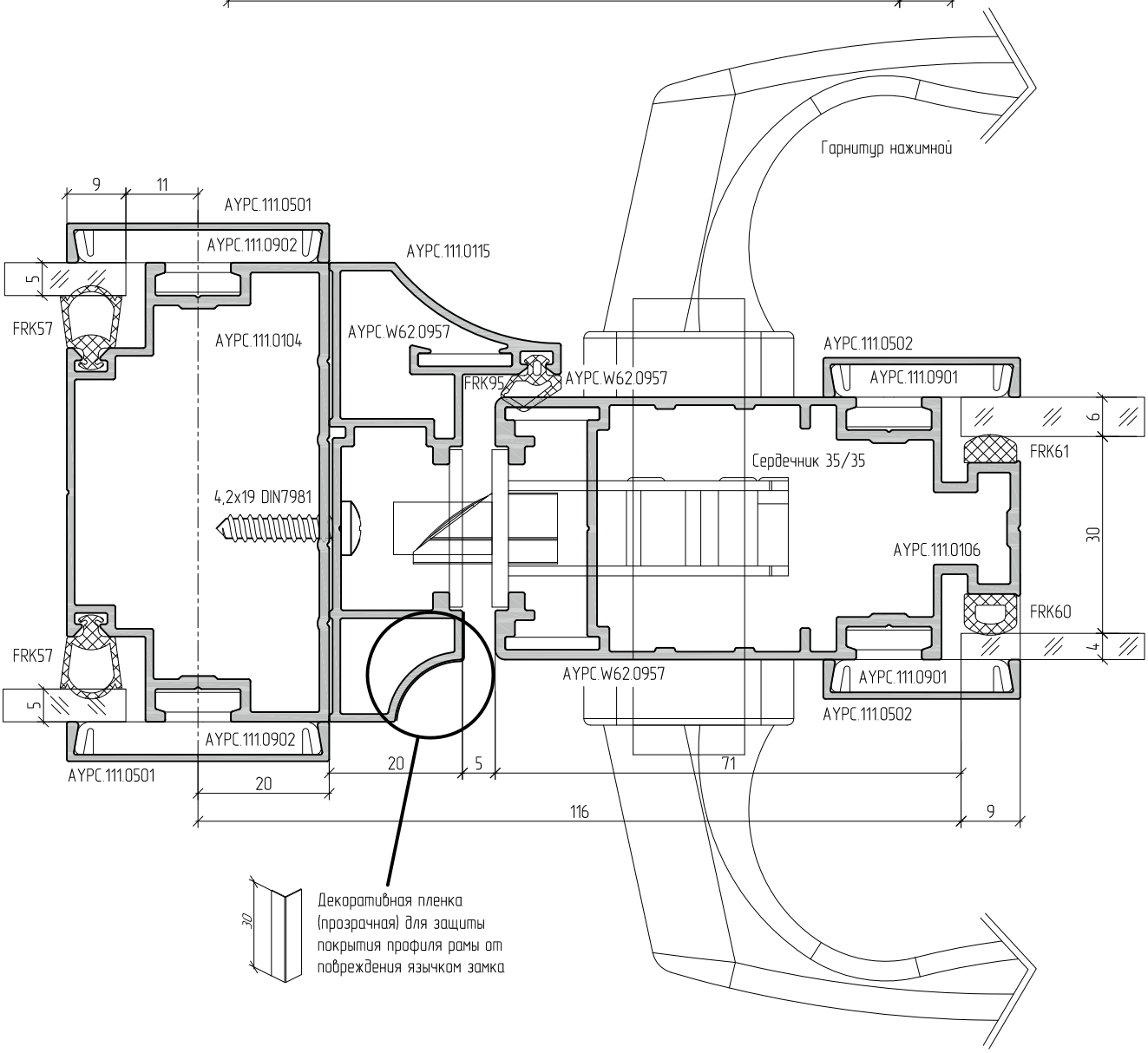
Гарнитур нажимной
9
11
AYPC.111.0501
AYPC.111.0902
AYPC.111.0115
5
FRK57
AYPC.111.0104
AYPC.W62.0957
FRK95
AYPC.W62.0957
AYPC.111.0502
AYPC.111.0901
6
FRK61
Сердечник 35/35
4,2x19 DIN7981
AYPC.111.0106
30
FRK60
FRK57
4
AYPC.W62.0957
AYPC.111.0901
5
AYPC.111.0502
AYPC.111.0902
AYPC.111.0501
20
20
5
71
116
9
30
Декоративная пленка (прозрачная) для защиты покрытия профиля рамы от повреждения язычком замка

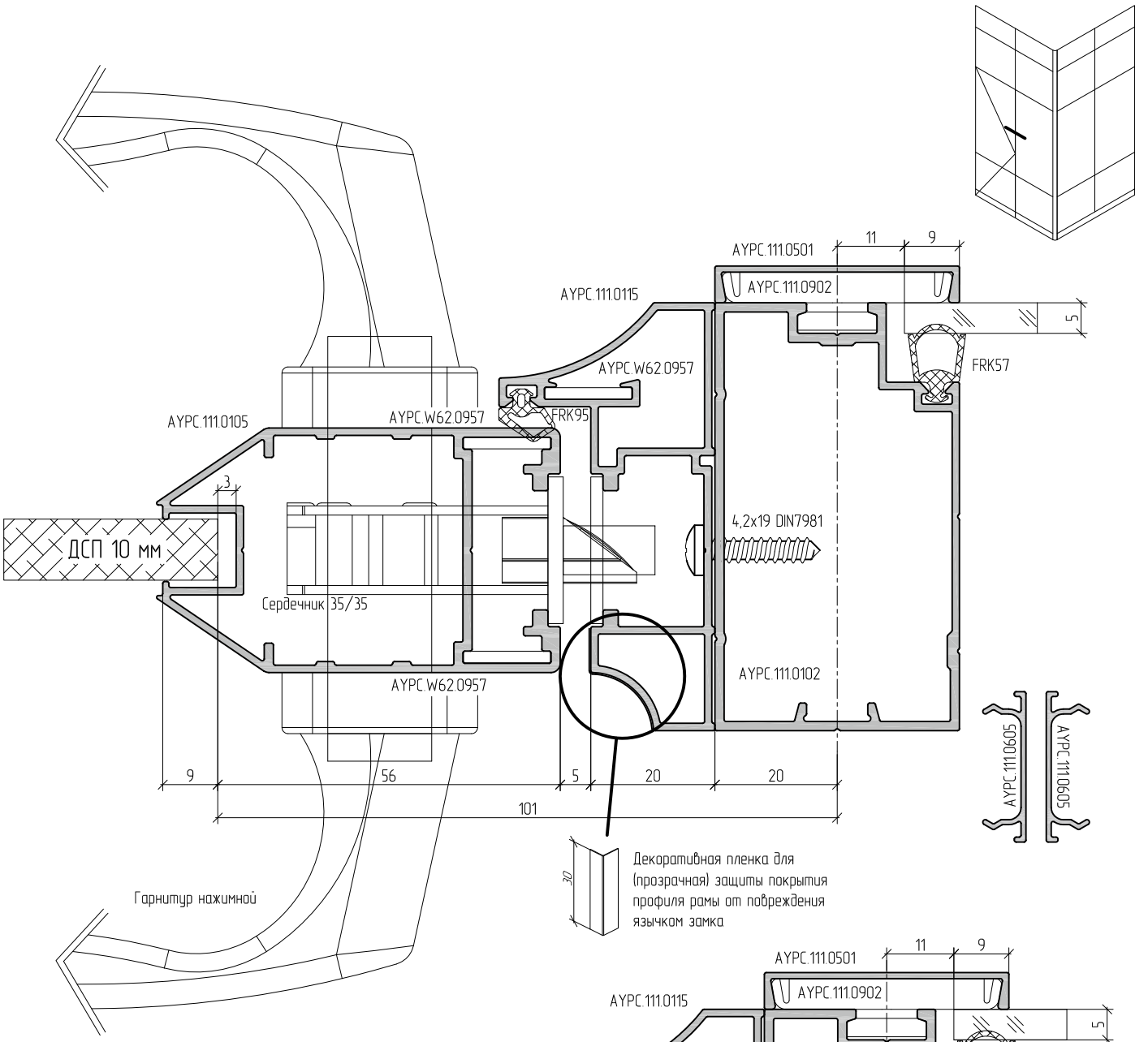
AYPC.111.0501
11
9
AYPC.111.0902
AYPC.111.0115
5
FRK57
AYPC.W62.0957
AYPC.111.0105
AYPC.W62.0957
FRK95
3
ДСП 10 мм
4,2x19 DIN7981
Сердечник 35/35
AYPC.111.0102
AYPC.W62.0957
AYPC.111.0605
AYPC.111.0605
9
56
5
20
20
101
30
Декоративная пленка для (прозрачная) защиты покрытия профиля рамы от повреждения язычком замка
Гарнитур нажимной

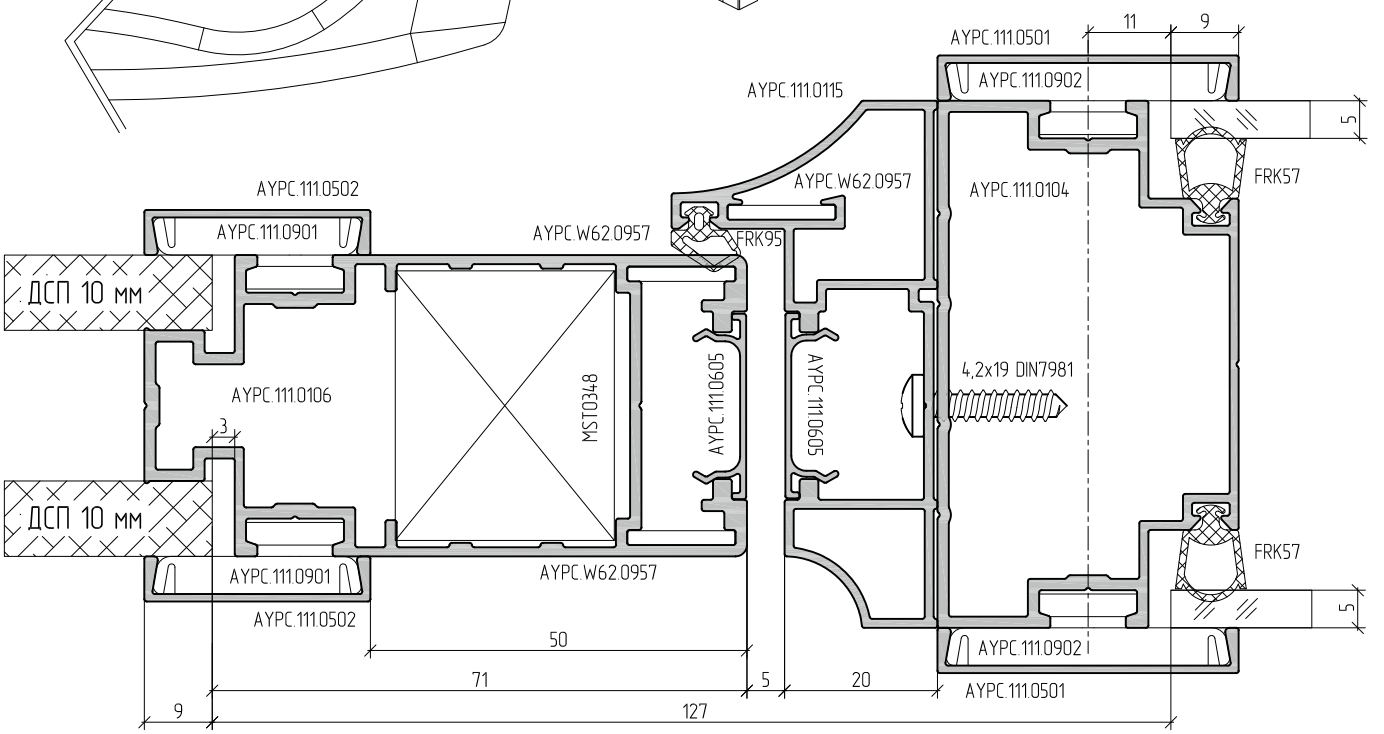
AYPC.111.0501
11
9
AYPC.111.0902
AYPC.111.0115
5
FRK57
AYPC.W62.0957
AYPC.111.0104
AYPC.111.0502
AYPC.111.0901
AYPC.W62.0957
FRK95
ДСП 10 мм
AYPC.111.0605
AYPC.111.0605
4,2x19 DIN7981
AYPC.111.0106
MST0348
3
ДСП 10 мм
FRK57
AYPC.111.0901
AYPC.W62.0957
5
AYPC.111.0502
50
AYPC.111.0902
71
5
20
AYPC.111.0501
9
127

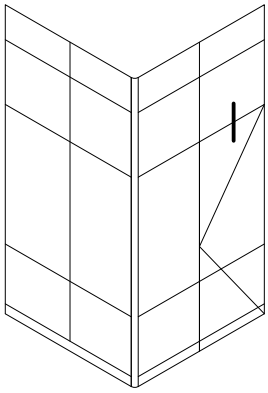

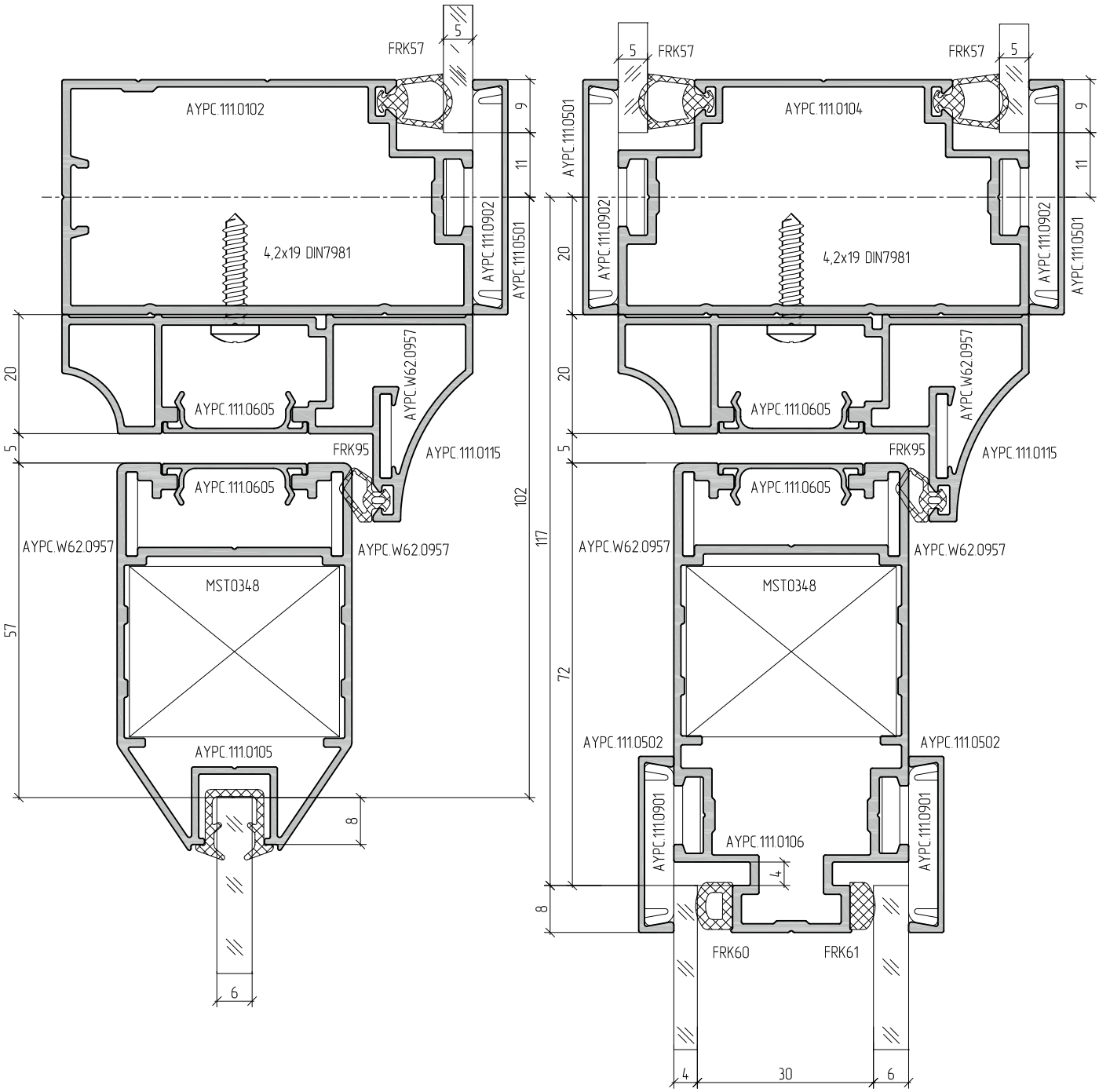
FRK57
5
AYPC.111.0102
9
11
AYPC.111.0902
AYPC.111.0501
4,2x19 DIN7981
20
AYPC.111.0605
AYPC.W62.0957
5
FRK95
AYPC.111.0115
AYPC.111.0605
AYPC.W62.0957
AYPC.W62.0957
MST0348
57
AYPC.111.0105
8
6
102
117
AYPC.111.0501
AYPC.111.0104
AYPC.111.0902
AYPC.111.0902
AYPC.111.0501
20
AYPC.111.0605
AYPC.W62.0957
FRK95
AYPC.111.0115
AYPC.111.0605
AYPC.W62.0957
AYPC.W62.0957
MST0348
72
AYPC.111.0502
AYPC.111.0502
AYPC.111.0901
AYPC.111.0901
AYPC.111.0106
4
8
FRK60
FRK61
4
30
6

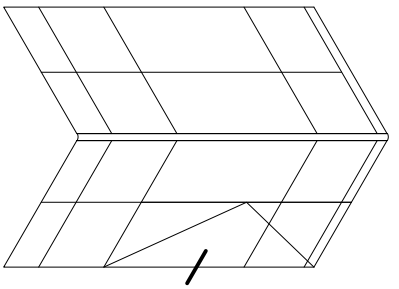

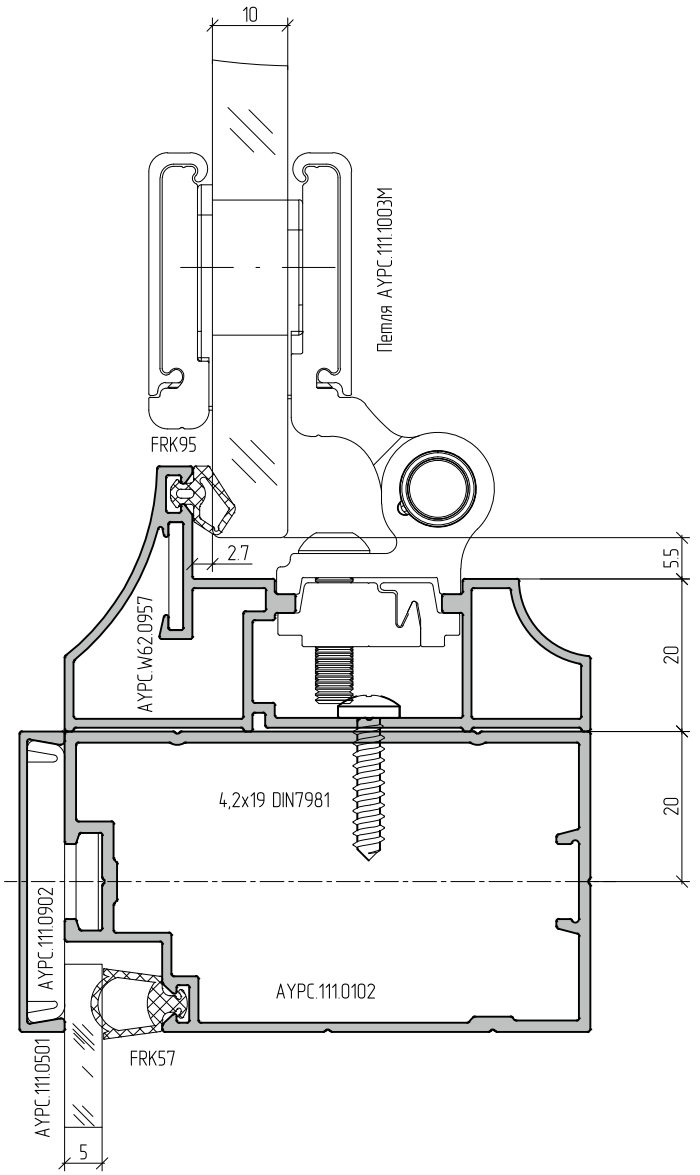
10
Петля AYPC.111.1003M
FRK95
2.7
5.5
20
20
AYPC.W62.0957
4,2x19 DIN7981
AYPC.111.0902
AYPC.111.0102
FRK57
AYPC.111.0501
5

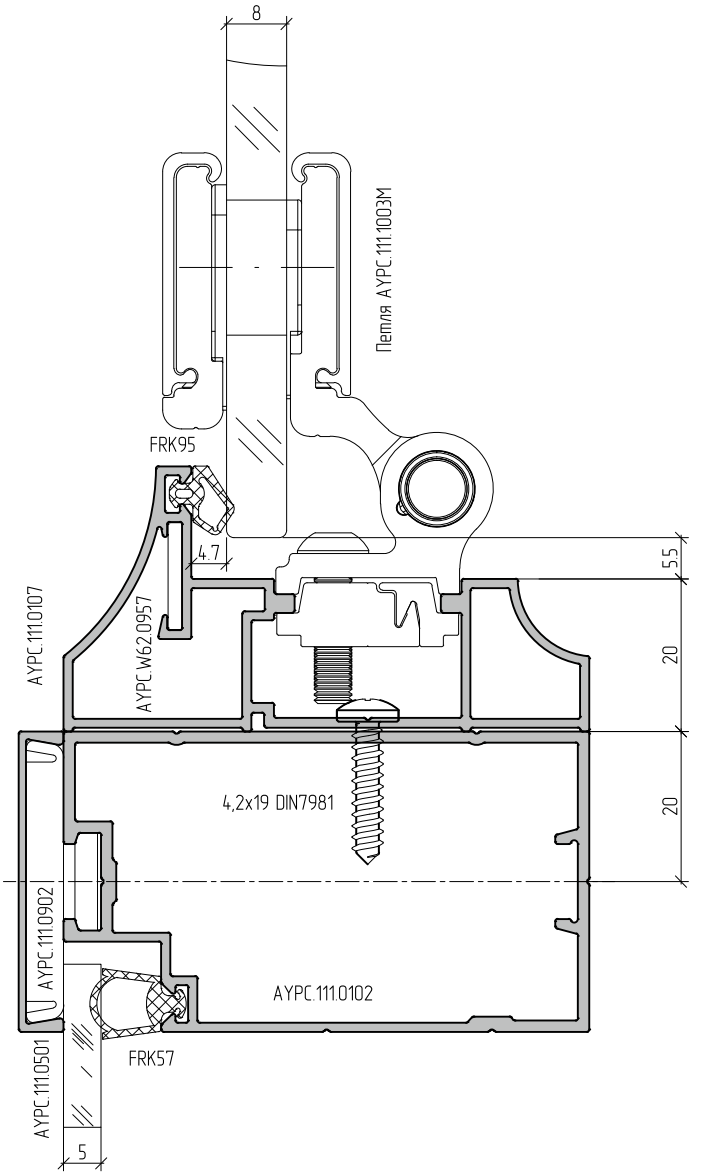
8
Петля AYPC.111.1003M
FRK95
4.7
5.5
20
20
AYPC.111.0107
AYPC.W62.0957
4,2x19 DIN7981
AYPC.111.0902
AYPC.111.0102
FRK57
AYPC.111.0501
5

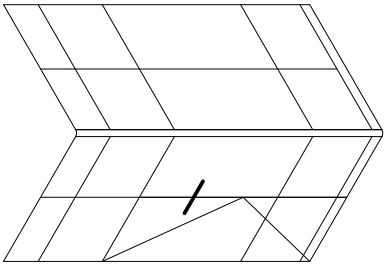

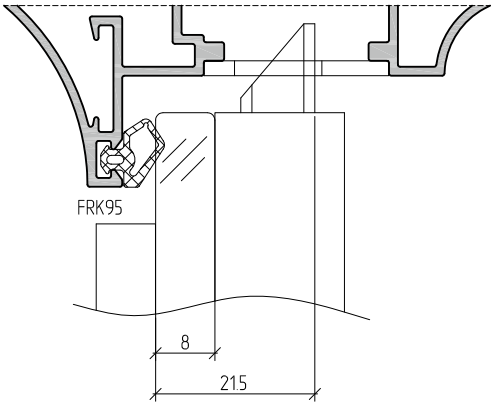
FRK95
8
21.5

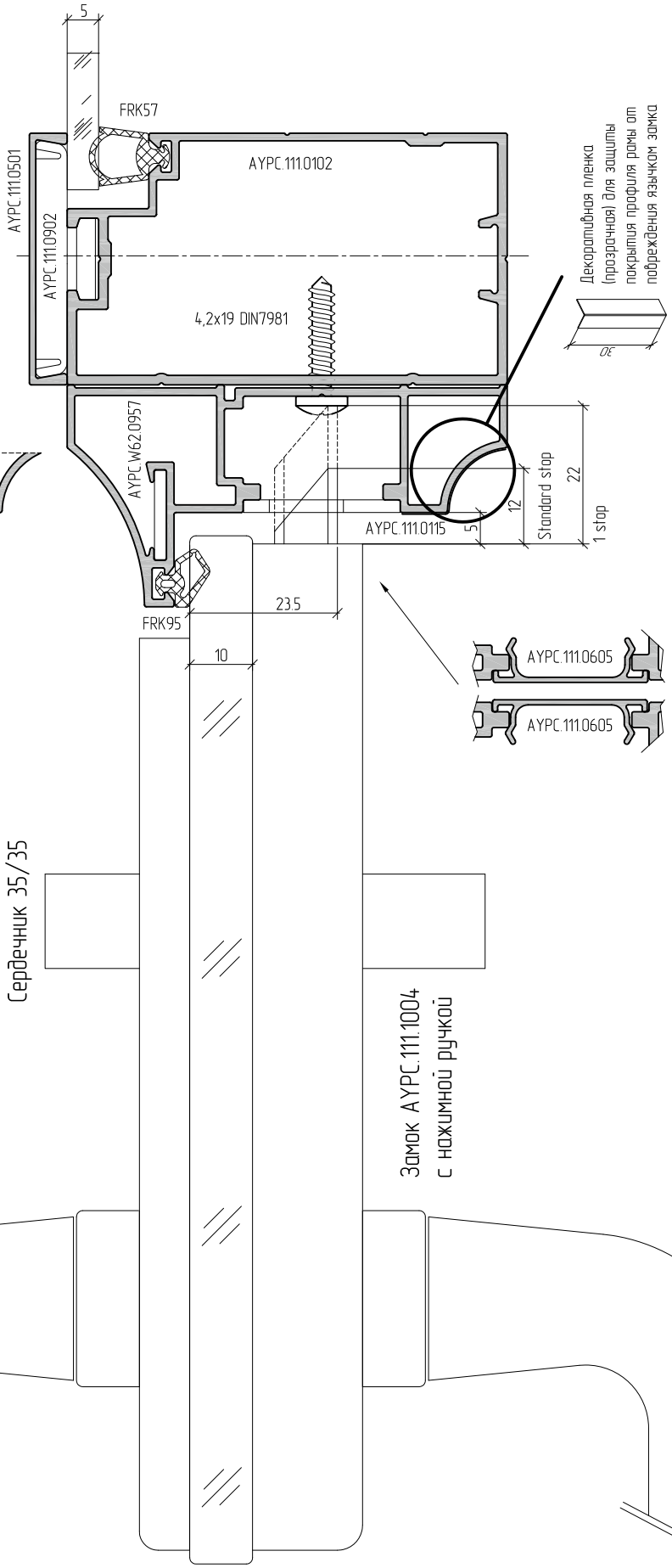
5
FRK57
AYPC.111.0501
AYPC.111.0902
AYPC.111.0102
4,2x19 DIN7981
Декоративная пленка (прозрачная) для защиты покрытия профиля рамы от повреждения язычком замка
05
AYPC.W62.0957
AYPC.111.0115
5
12
Standard stop
22
1 stop
FRK95
23.5
10
AYPC.111.0605
AYPC.111.0605
Сердечник 35/35
Замок AYPC.111.1004 с нажимной ручкой

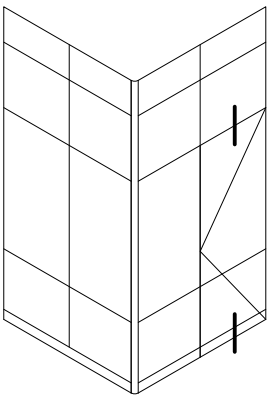

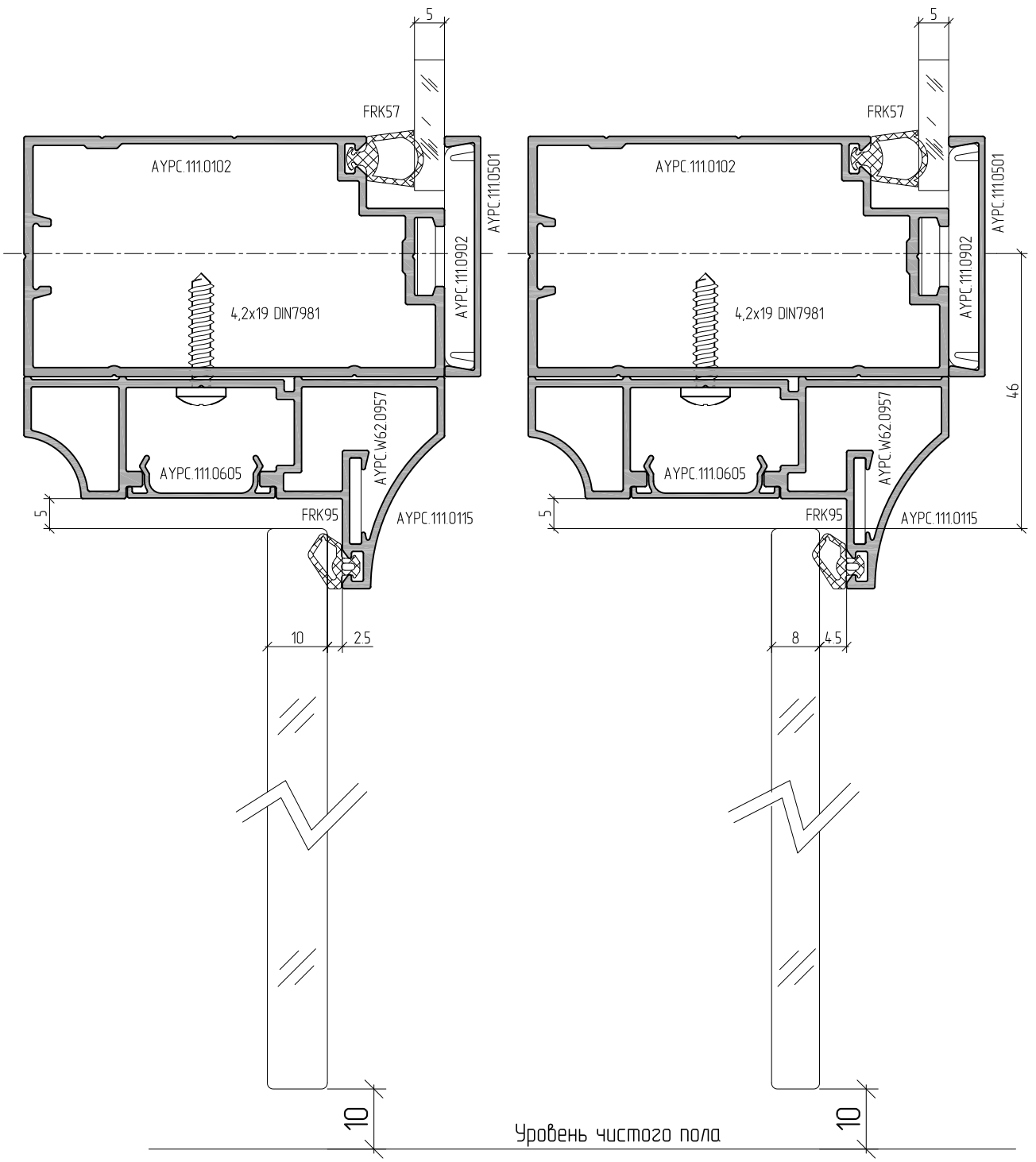
5
FRK57
AYPC.111.0102
AYPC.111.0501
AYPC.111.0902
4,2x19 DIN7981
AYPC.W62.0957
AYPC.111.0605
5
FRK95
AYPC.111.0115
10
2.5
8
4.5
46
10
Уровень чистого пола

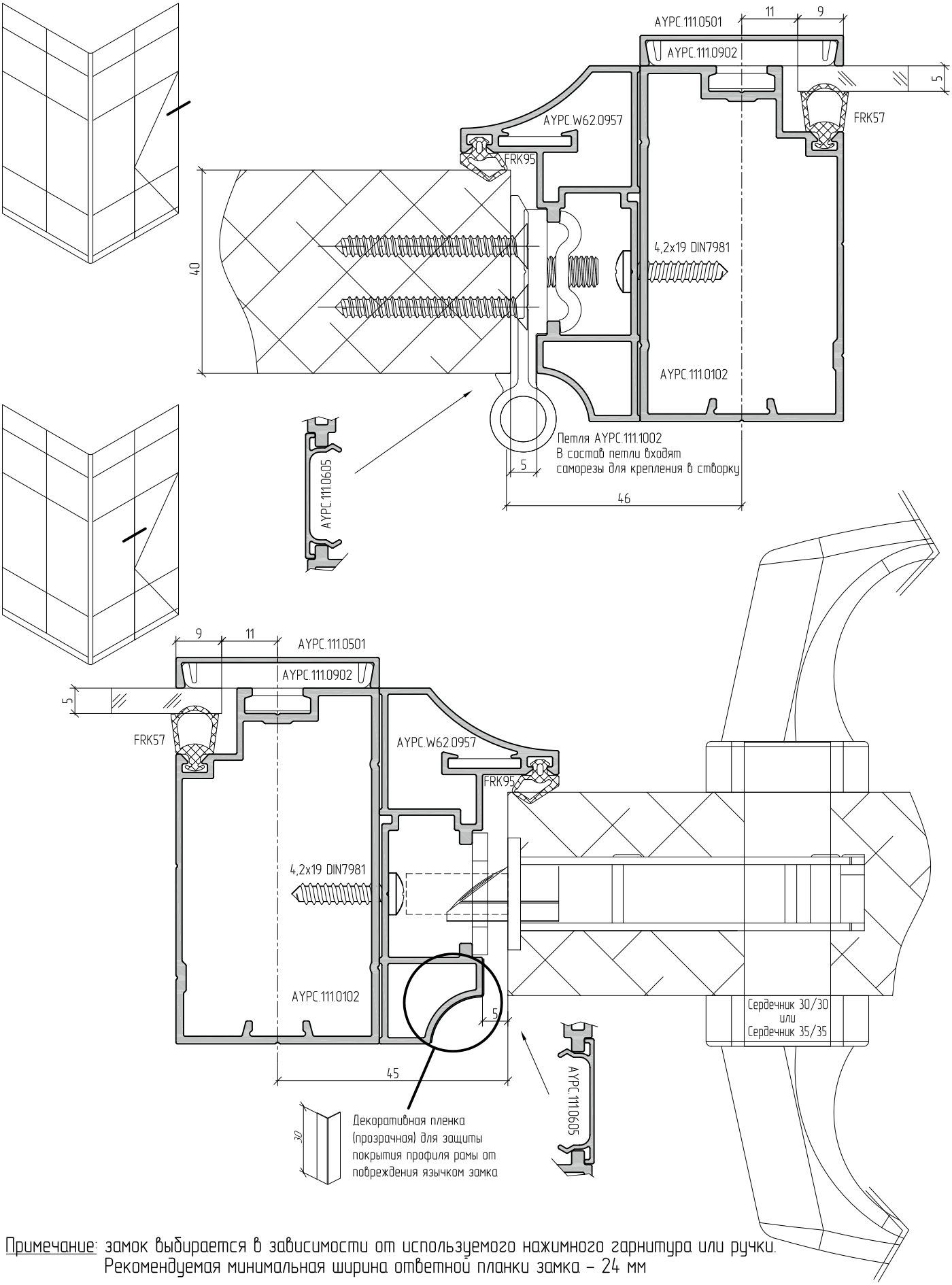

Примечание: замок выбирается в зависимости от используемого нажимного гарнитура или ручки.
Рекомендуемая минимальная ширина ответной планки замка – 24 мм

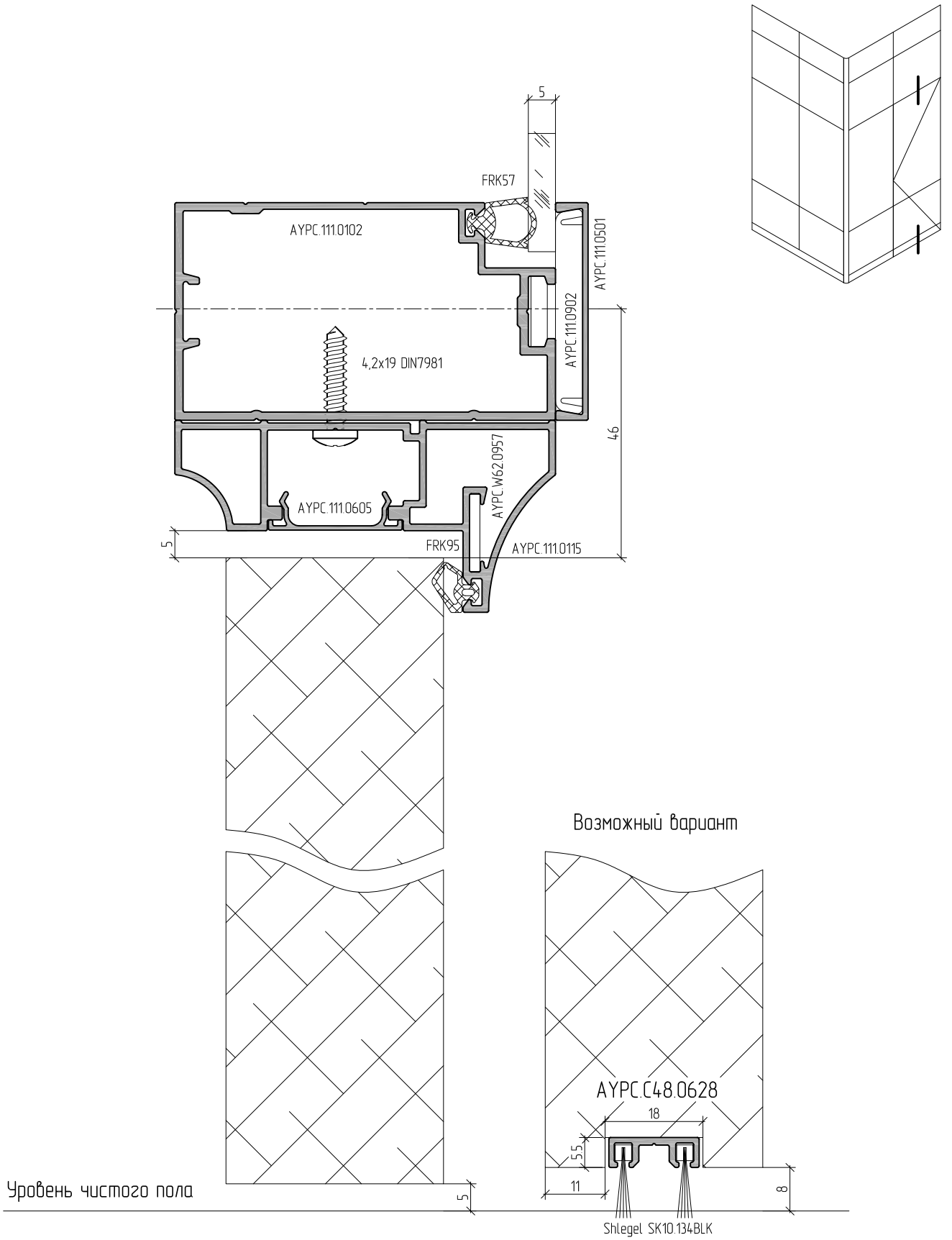
5
FRK57
AYPC.111.0102
AYPC.111.0501
AYPC.111.0902
4,2x19 DIN7981
46
AYPC.W62.0957
AYPC.111.0605
5
FRK95
AYPC.111.0115
Возможный вариант
AYPC.C48.0628
18
5.5
11
8
Shlegel SK10.134BLK
Уровень чистого пола
5

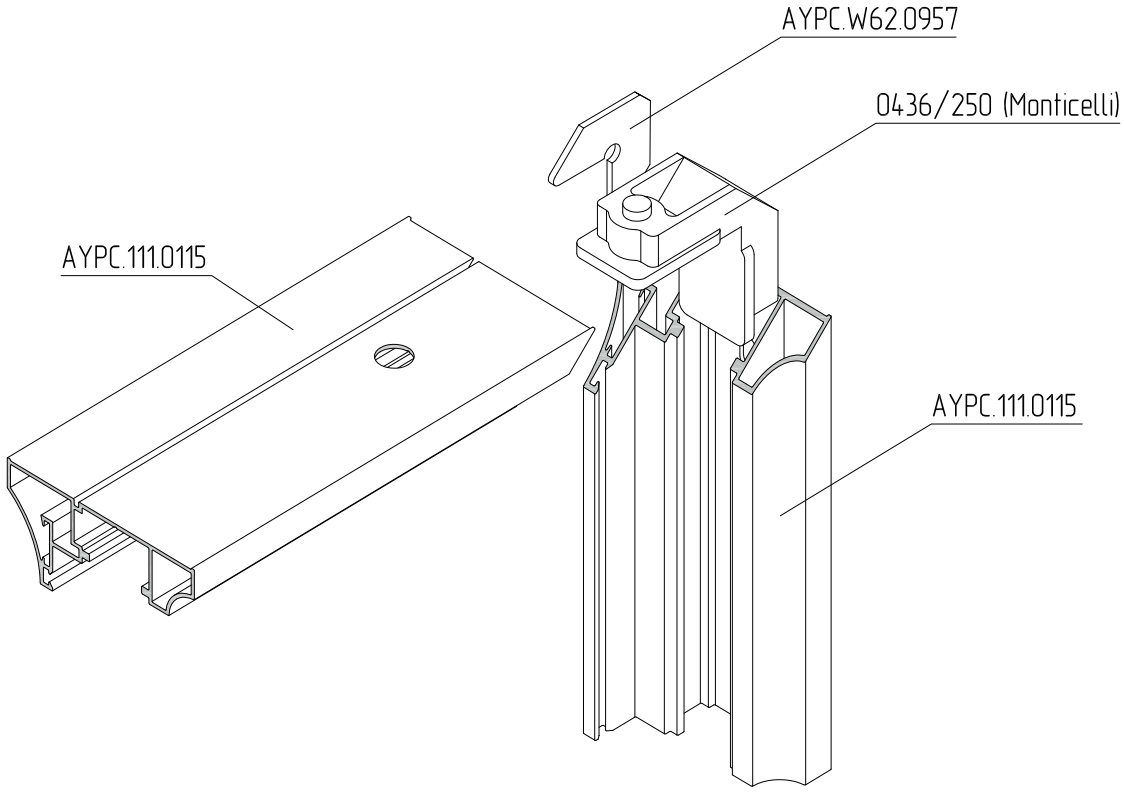
AYPC.W62.0957
0436/250 (Monticelli)
AYPC.111.0115
AYPC.111.0115

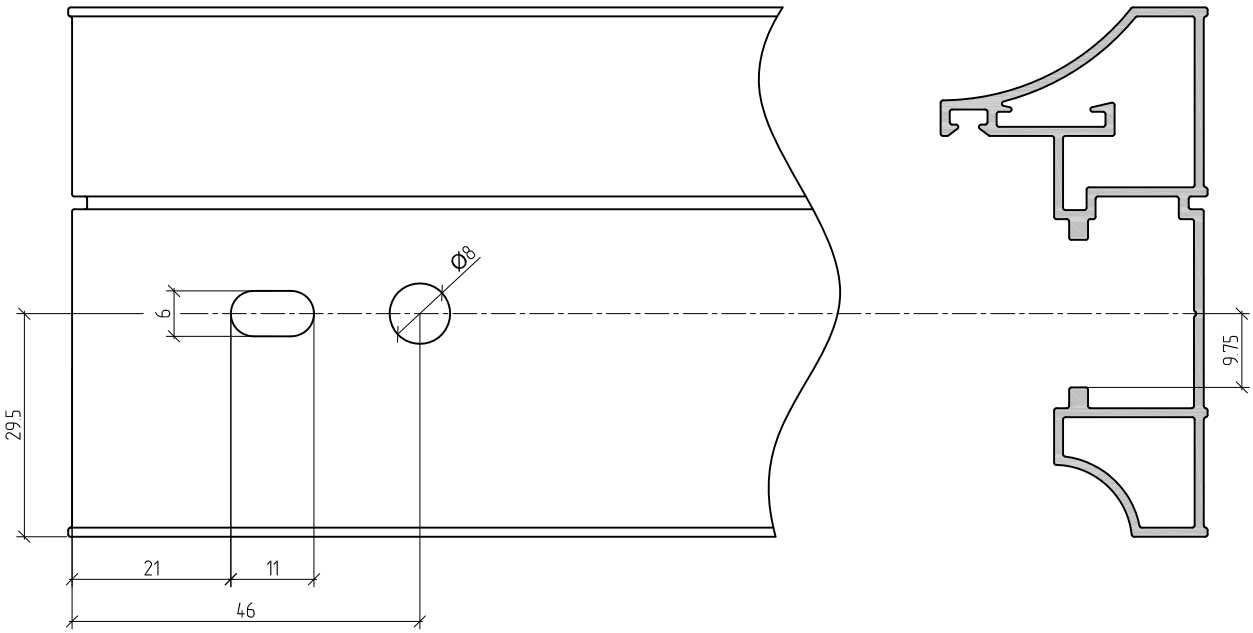
Ø8
6
29.5
21
11
46
9.75

Типовая схема установки дверной конструкции в проем толщиной от 75 до 105 мм и от 105 до 135 мм

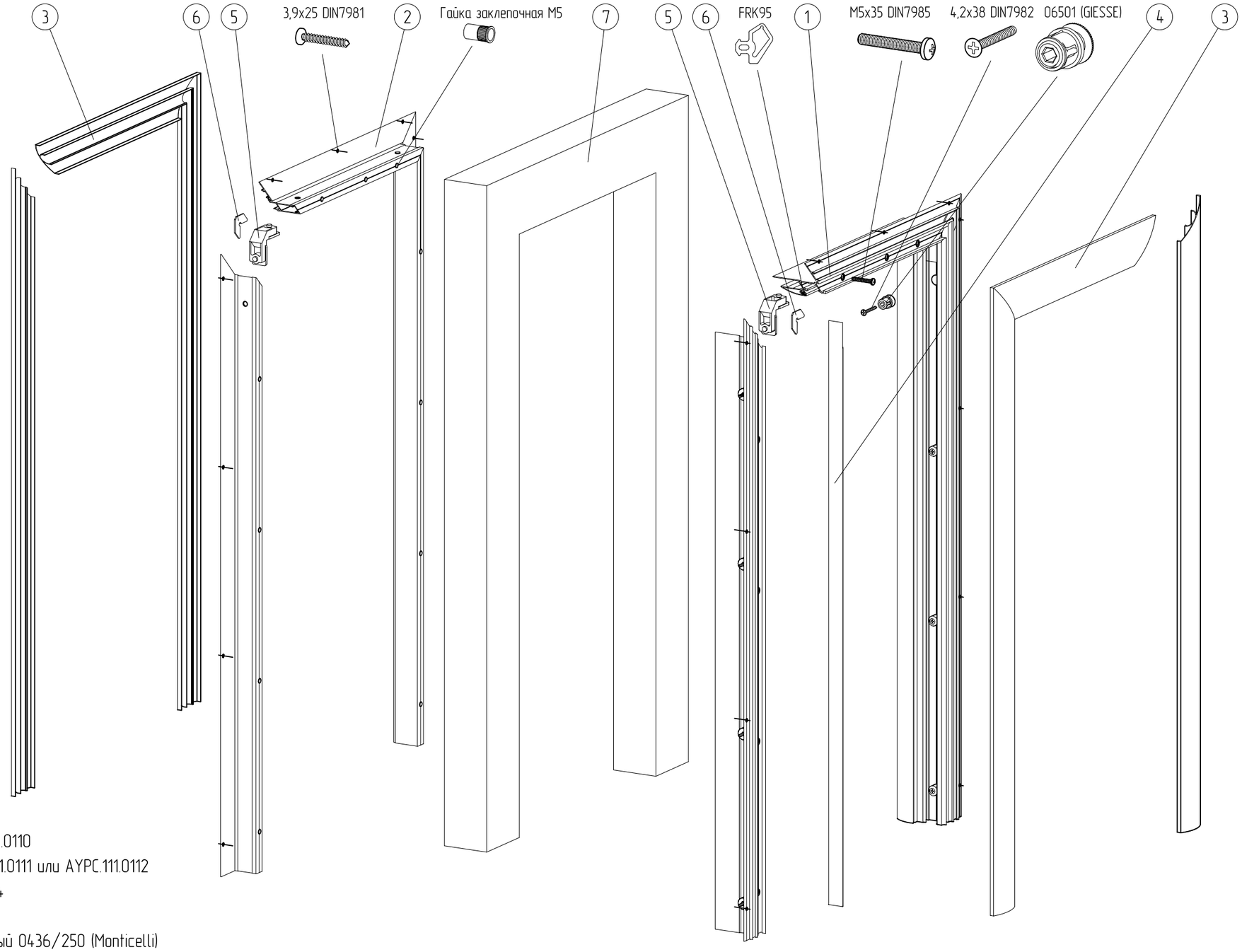

1 – рама дверная AYPC.111.0110
2 – рама дверная AYPC.111.0111 или AYPC.111.0112
3 – наличник AYPC.111.0114
4 – крышка AYPC.111.0605
5 – уголок соединительный 0436/250 (Monticelli)
6 – уголок выравнивающий AYPC.W62.0957
7 – стеновой проем

Типовая схема установки дверной конструкции в проем толщиной от 135 до 270 мм

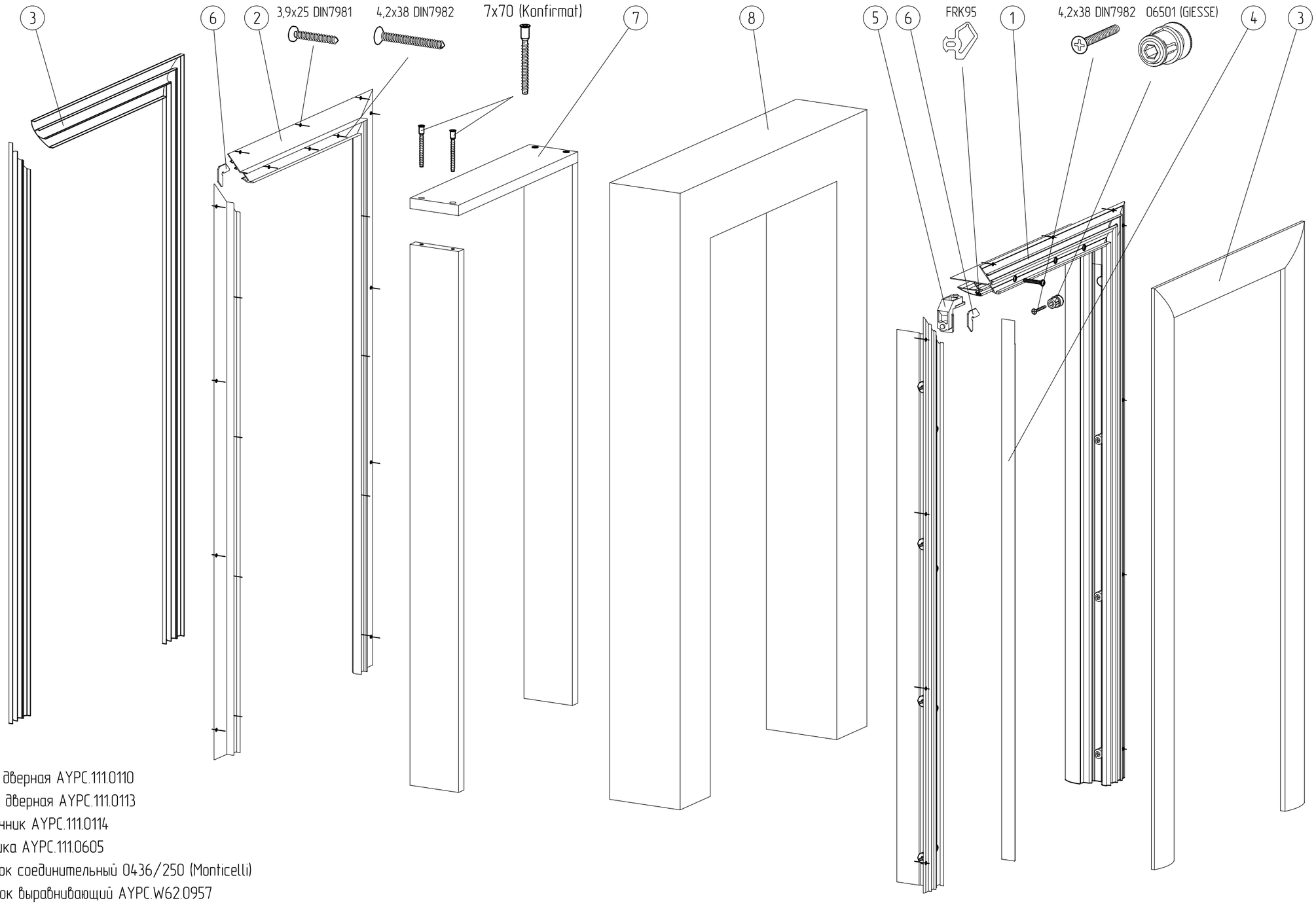

1 – рама дверная AYPC.111.0110
2 – рама дверная AYPC.111.0113
3 – наличник AYPC.111.0114
4 – крышка AYPC.111.0605
5 – уголок соединительный 0436/250 (Monticelli)
6 – уголок выравнивающий AYPC.W62.0957
7 – рамка из ДСП (толщина ДСП 18 мм)
8 – стеновой проем

Угловое соединение профилей

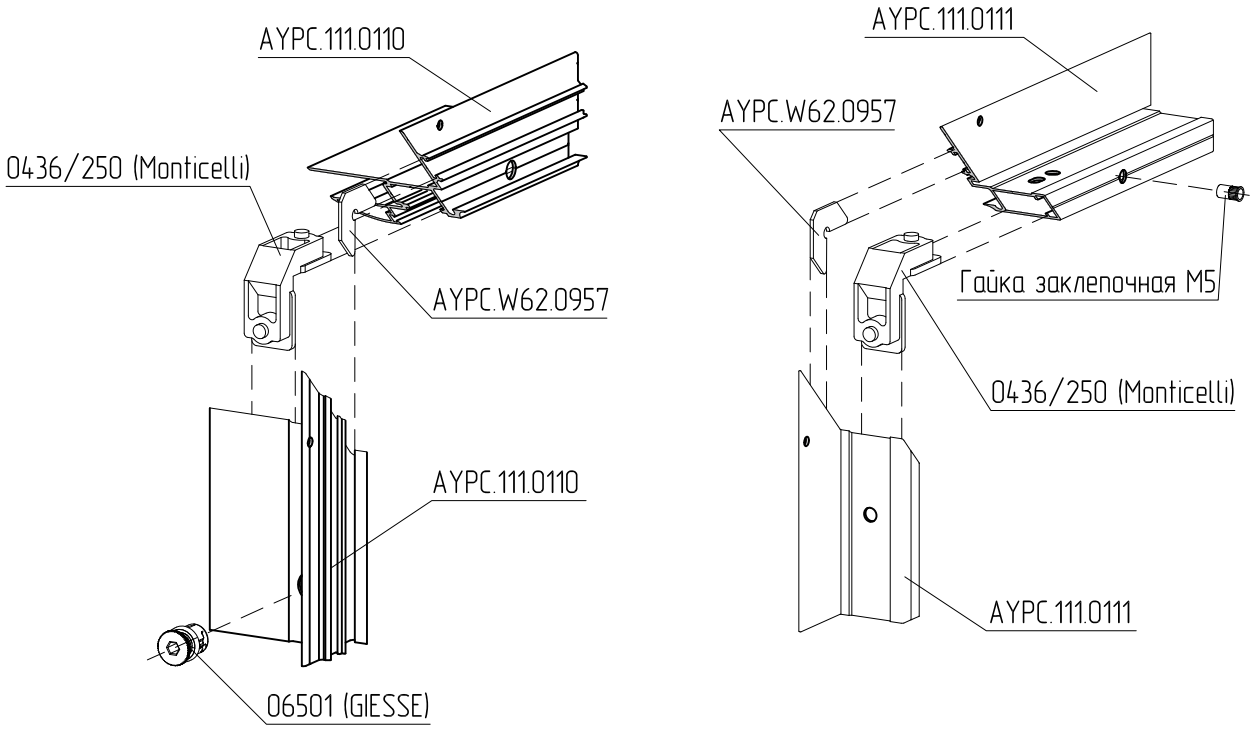

AYPC.111.0110

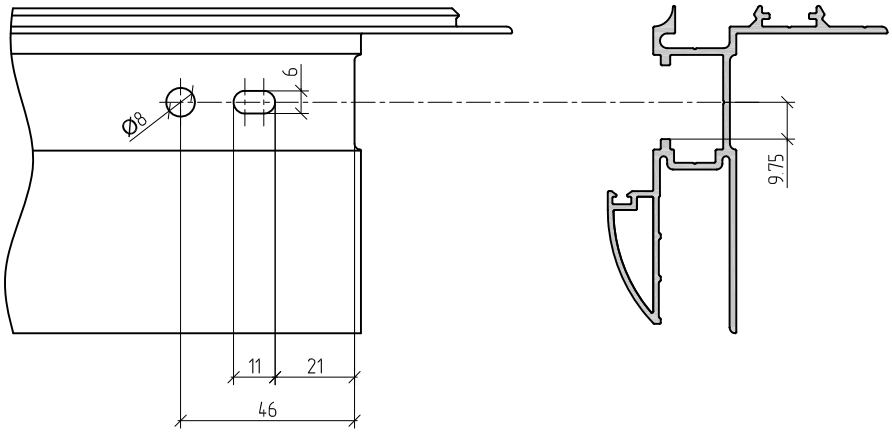

AYPC.111.0111

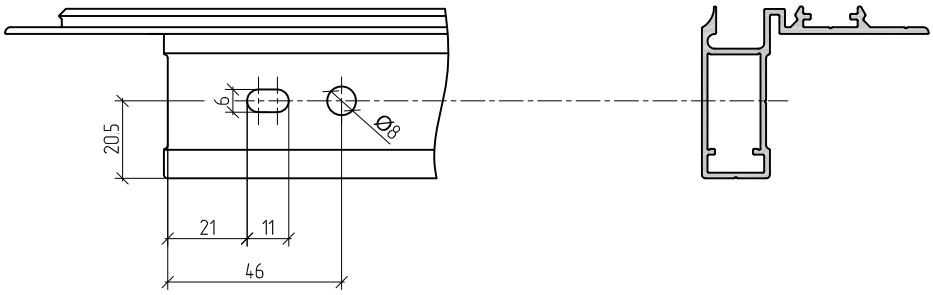

Внимание! Обработку горизонтальных профилей произвести с отверстием для стяжного винта.

Угловое соединение профилей

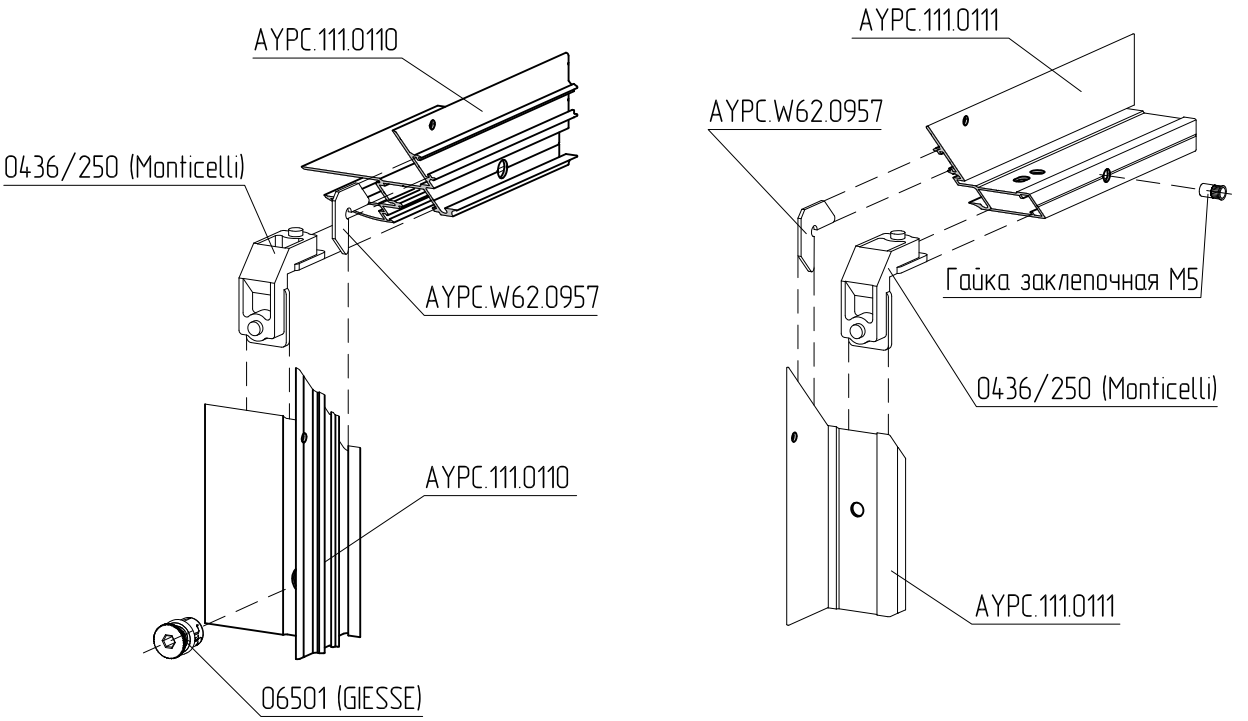

AYPC.111.0110

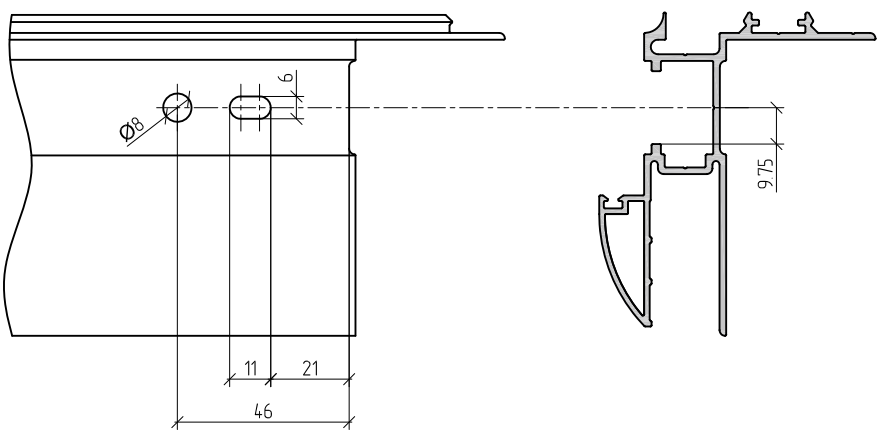

AYPC.111.0111

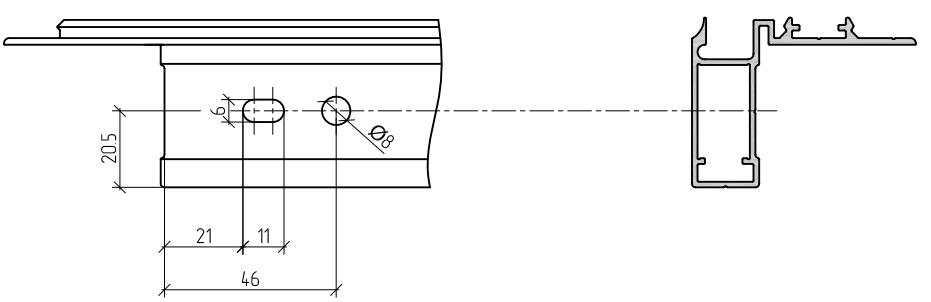

Внимание! Обработку горизонтальных профилей произвести с отверстием для стяжного винта.

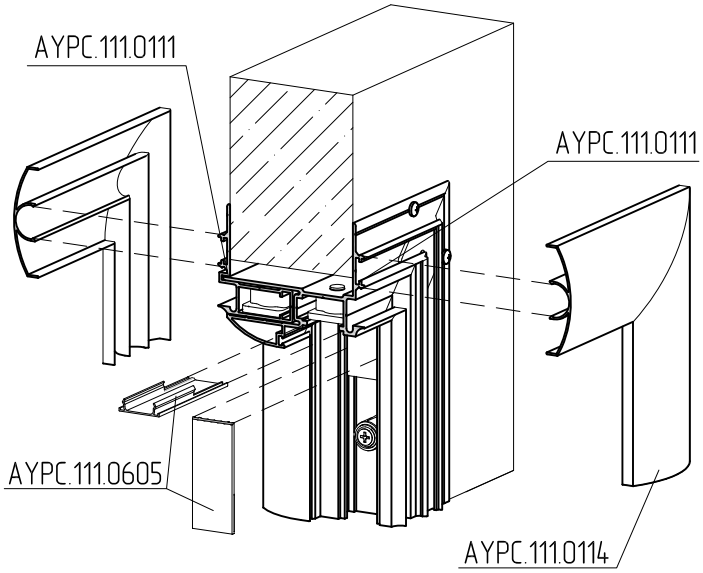

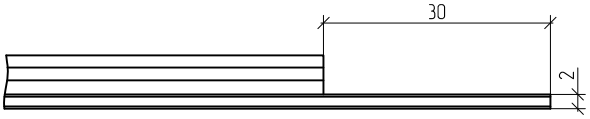

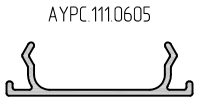

Вариант для толщины стены от 105 до 135 мм

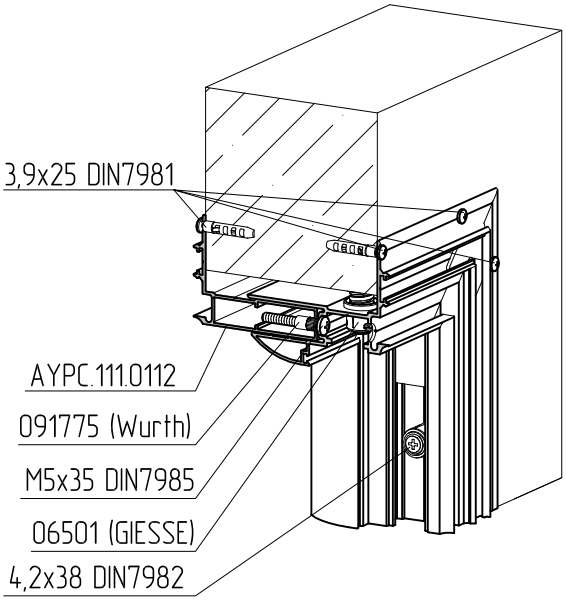

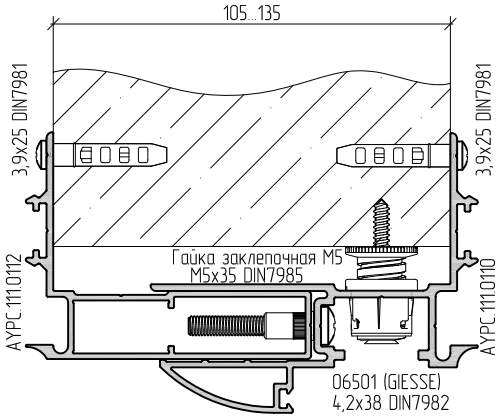

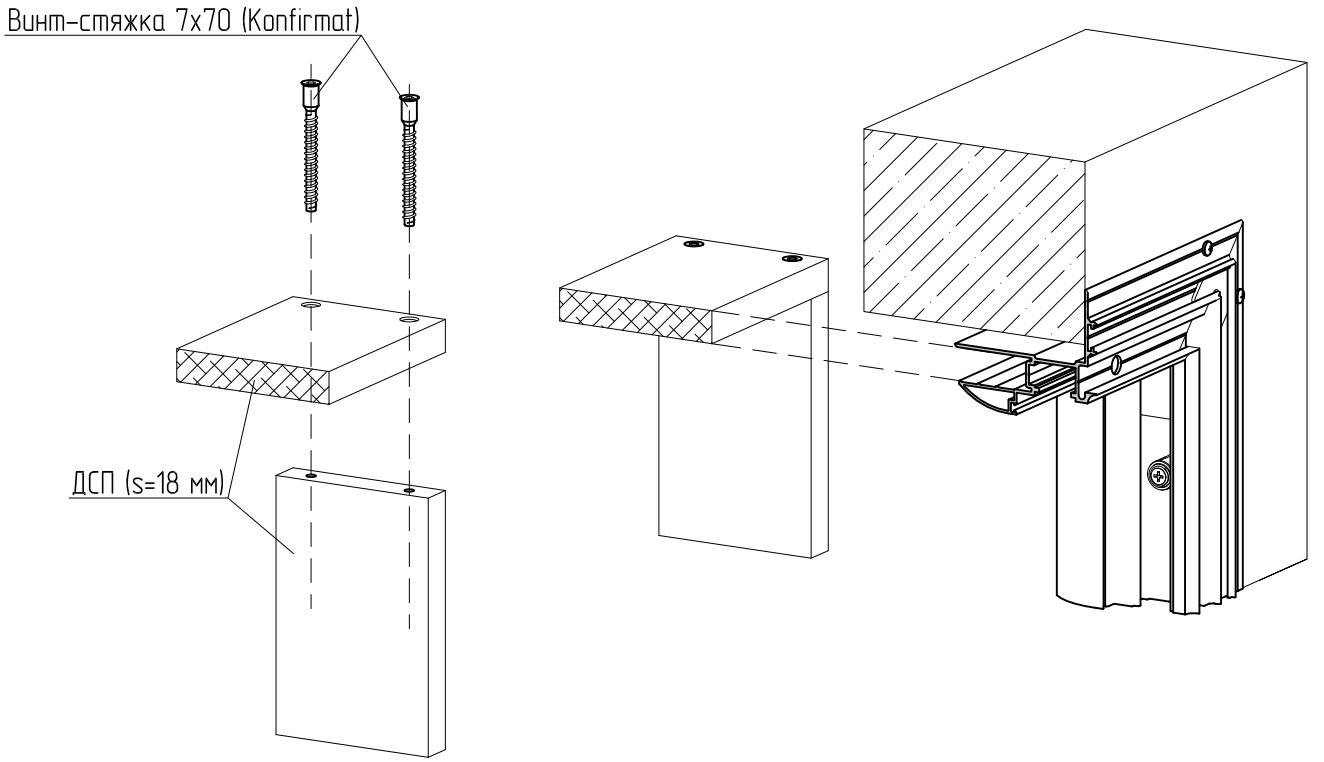
Винт-стяжка 7x70 (Konfirmat)
ДСП (s=18 мм)

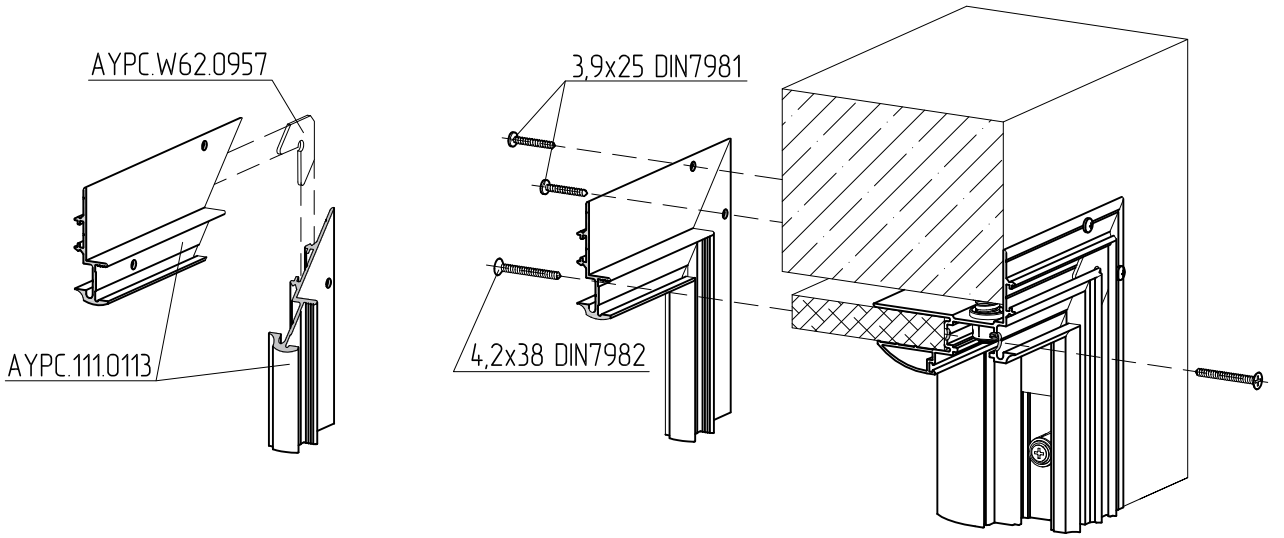
AYPC.W62.0957
AYPC.111.0113
3,9x25 DIN7981
4,2x38 DIN7982

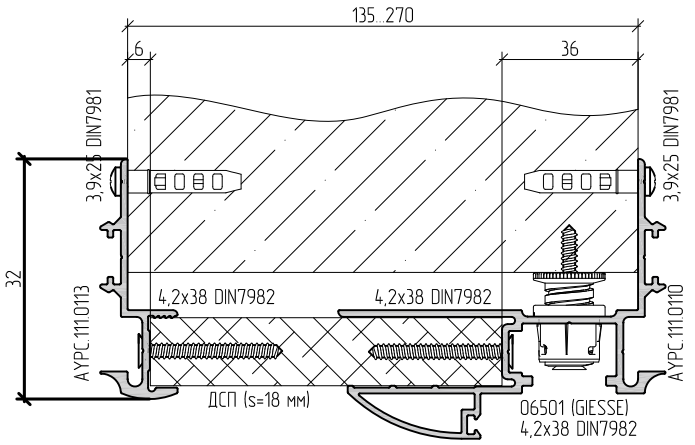
135...270
6
36
32
3,9x25 DIN7981
3,9x25 DIN7981
4,2x38 DIN7982
4,2x38 DIN7982
AYPC.111.0113
AYPC.111.0110
ДСП (s=18 мм)
06501 (GIESSE)
4,2x38 DIN7982

Заполнение проема в зависимости от толщины стены. Наличник AYPC.111.0114

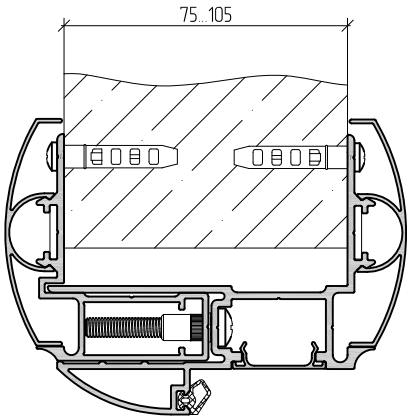

При толщине стены от 75 до 105 мм

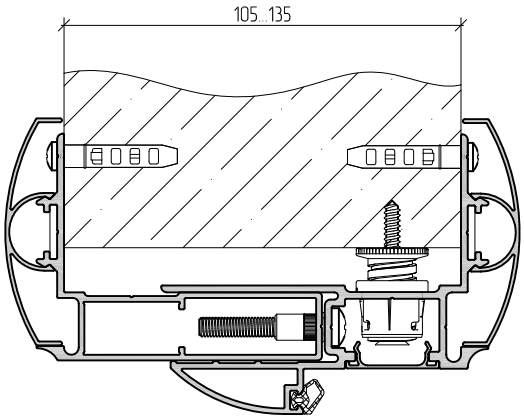

При толщине стены от 105 до 135 мм

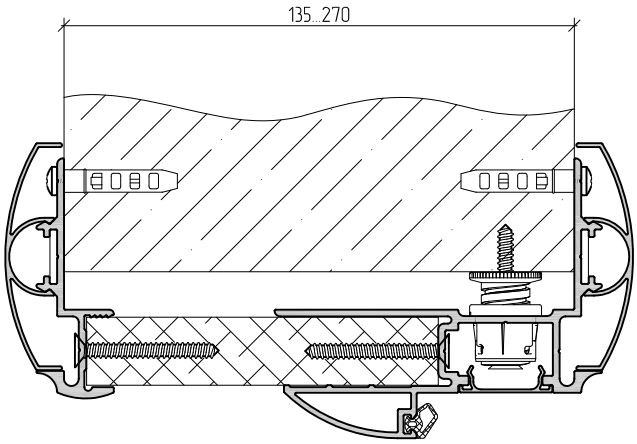

При толщине стены от 135 до 270 мм

Заполнение проема в зависимости от толщины стены. Наличник AYPC.111.0118

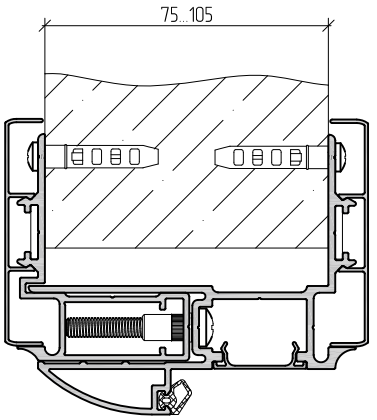

При толщине стены от 75 до 105 мм

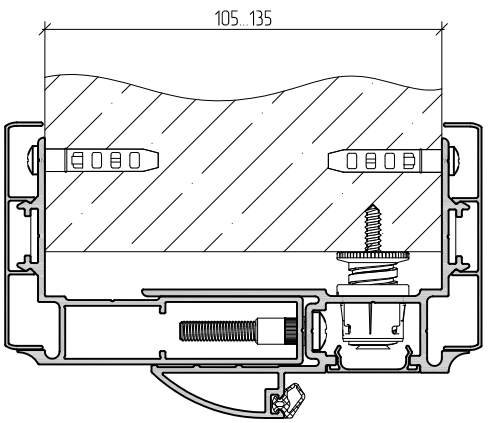

При толщине стены от 105 до 135 мм

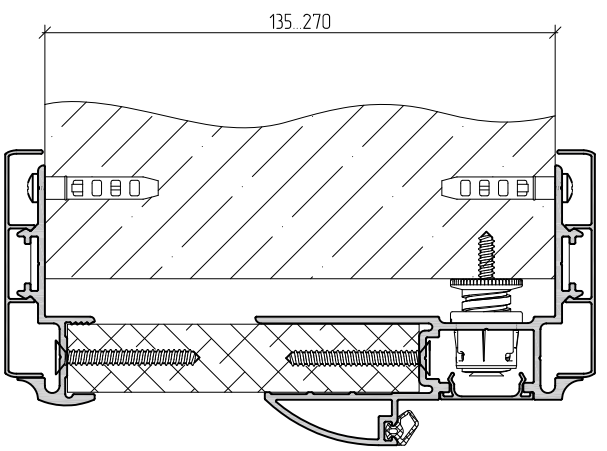

При толщине стены от 135 до 270 мм

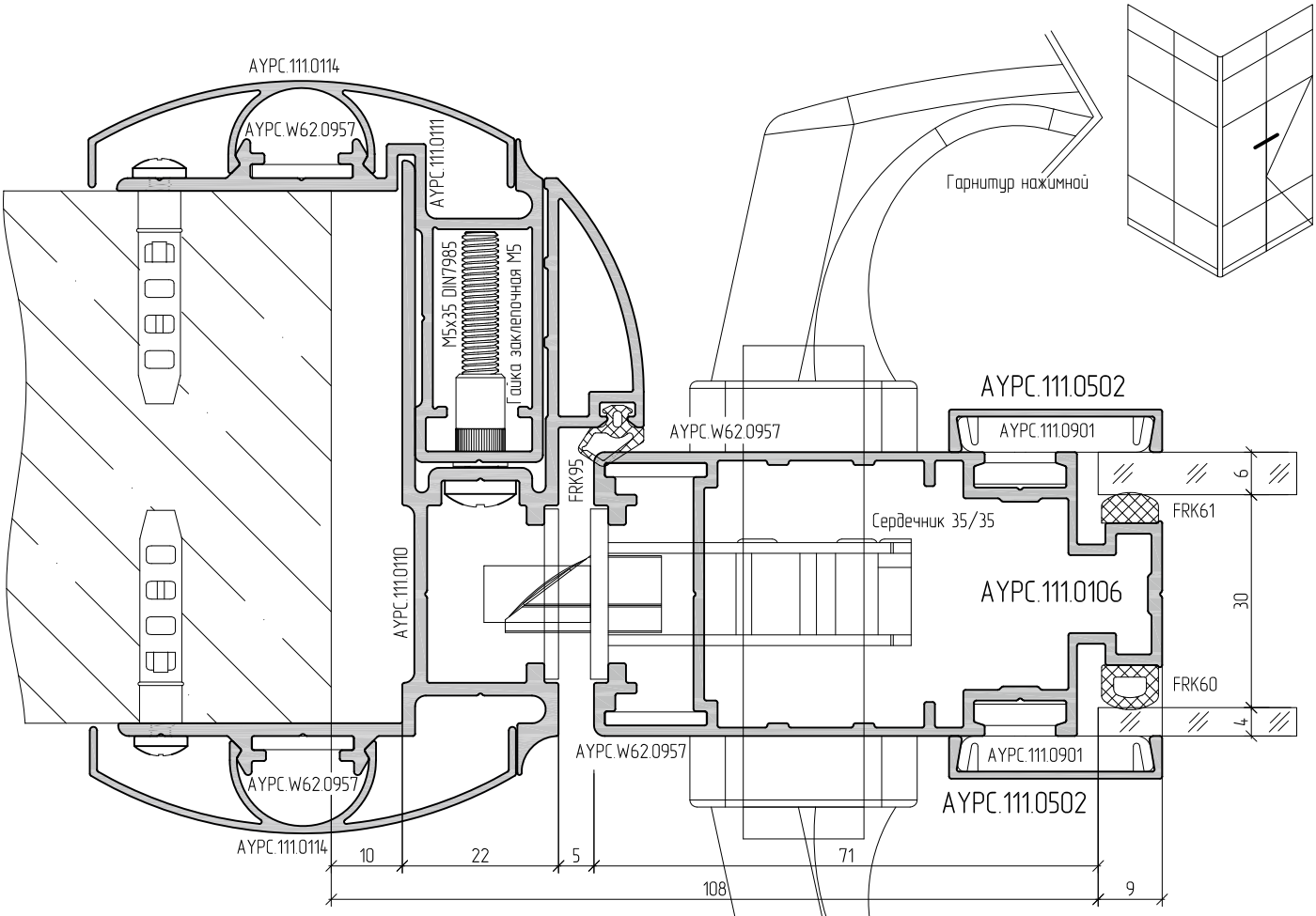
AYPC.111.0114
AYPC.W62.0957
AYPC.111.0111
M5x35 DIN7985
Гайка заклепочная M5
Гарнитур нажимной
AYPC.111.0502
AYPC.W62.0957
AYPC.111.0901
FRK95
6
FRK61
Сердечник 35/35
AYPC.111.0110
AYPC.111.0106
30
FRK60
4
AYPC.W62.0957
AYPC.111.0901
AYPC.W62.0957
AYPC.111.0502
AYPC.111.0114
10
22
5
71
108
9

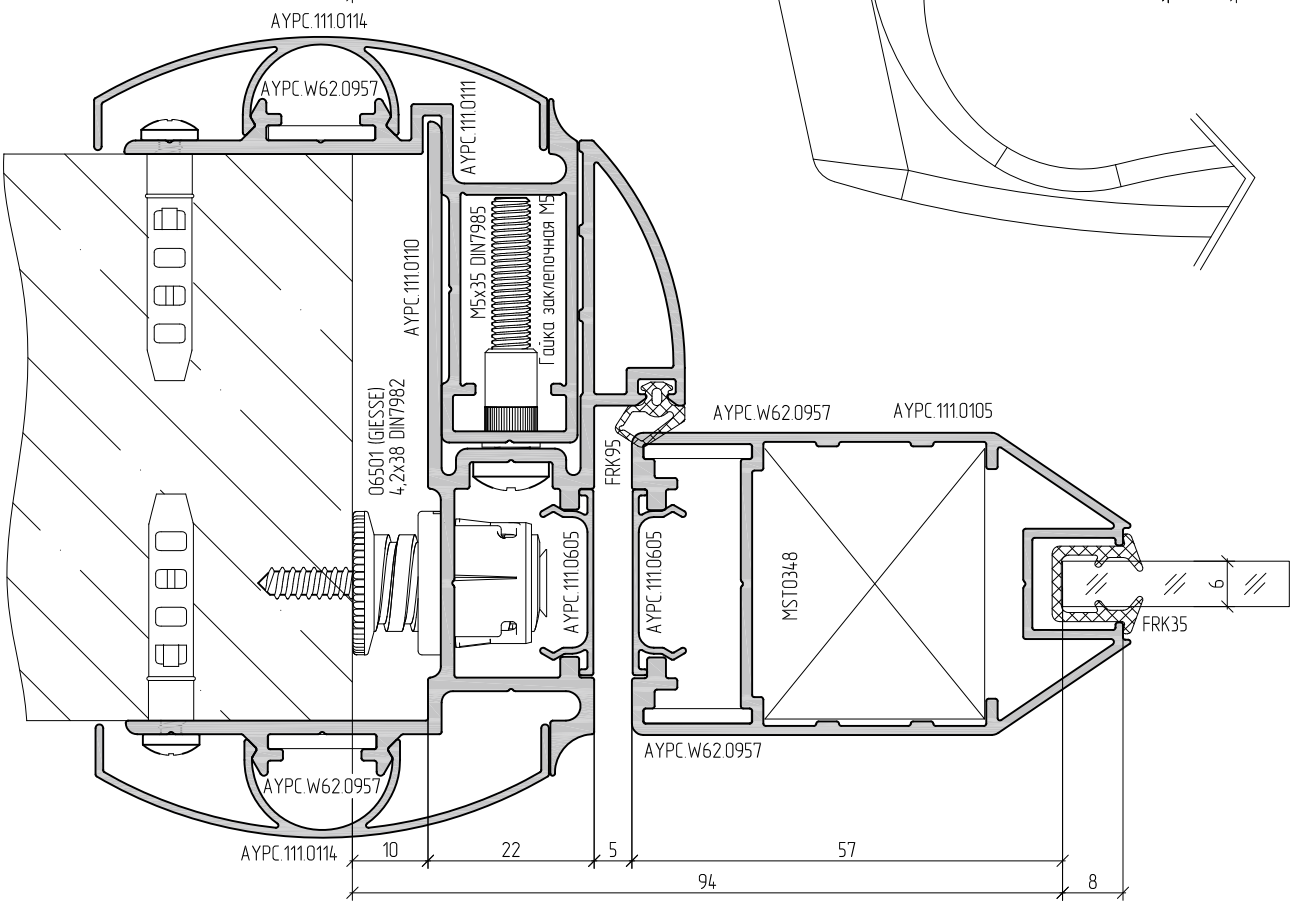
AYPC.111.0114
AYPC.W62.0957
AYPC.111.0111
M5x35 DIN7985
Гайка заклепочная M5
AYPC.111.0110
06501 (GIESSE)
4,2x38 DIN7982
AYPC.W62.0957
AYPC.111.0105
FRK95
AYPC.111.0605
AYPC.111.0605
MST0348
6
FRK35
AYPC.W62.0957
AYPC.W62.0957
AYPC.111.0114
10
22
5
57
94
8

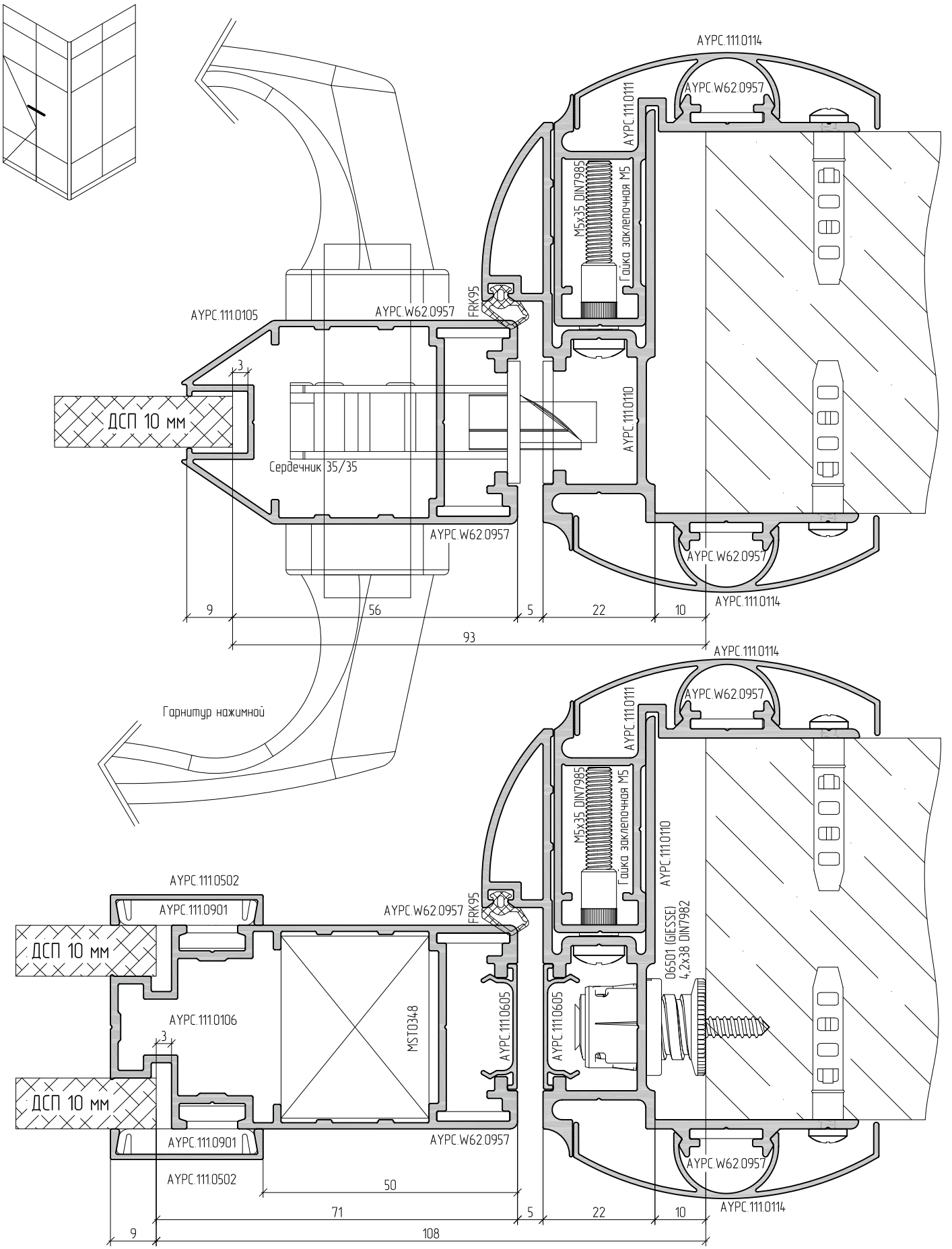
AYPC.111.0114
AYPC.W62.0957
AYPC.111.0111
M5x35 DIN7985
Гайка заклепочная M5
FRK95
AYPC.111.0105
AYPC.W62.0957
3
ДСП 10 мм
Сердечник 35/35
AYPC.111.0110
AYPC.W62.0957
AYPC.W62.0957
AYPC.111.0114
9
56
5
22
10
93
Гарнитур нажимной
AYPC.111.0114
AYPC.W62.0957
AYPC.111.0111
M5x35 DIN7985
Гайка заклепочная M5
AYPC.111.0110
AYPC.111.0502
AYPC.111.0901
AYPC.W62.0957
FRK95
06501 (GIESSE)
4,2x38 DIN7982
ДСП 10 мм
AYPC.111.0106
3
MST0348
AYPC.111.0605
AYPC.111.0605
ДСП 10 мм
AYPC.111.0901
AYPC.W62.0957
AYPC.W62.0957
AYPC.111.0502
50
71
5
22
10
AYPC.111.0114
9
108

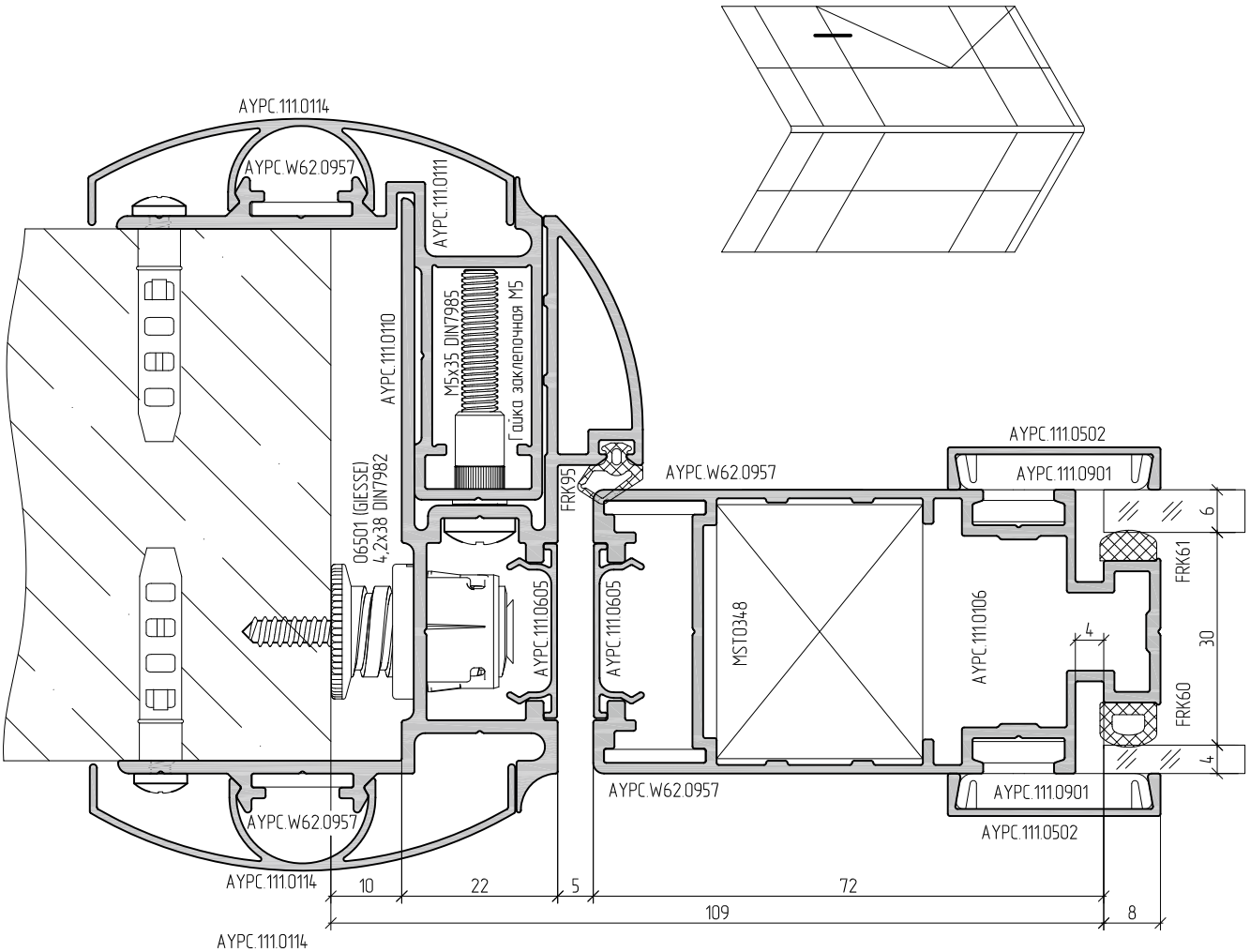
AYPC.111.0114
AYPC.W62.0957
AYPC.111.0111
AYPC.111.0110
M5x35 DIN7985
Гайка заклепочная M5
06501 (GIESSE)
4,2x38 DIN7982
FRK95
AYPC.W62.0957
AYPC.111.0502
AYPC.111.0901
AYPC.111.0605
AYPC.111.0605
MST0348
AYPC.111.0106
FRK61
FRK60
6
4
30
4
AYPC.W62.0957
AYPC.111.0901
AYPC.111.0502
AYPC.W62.0957
AYPC.111.0114
10
22
5
72
109
8

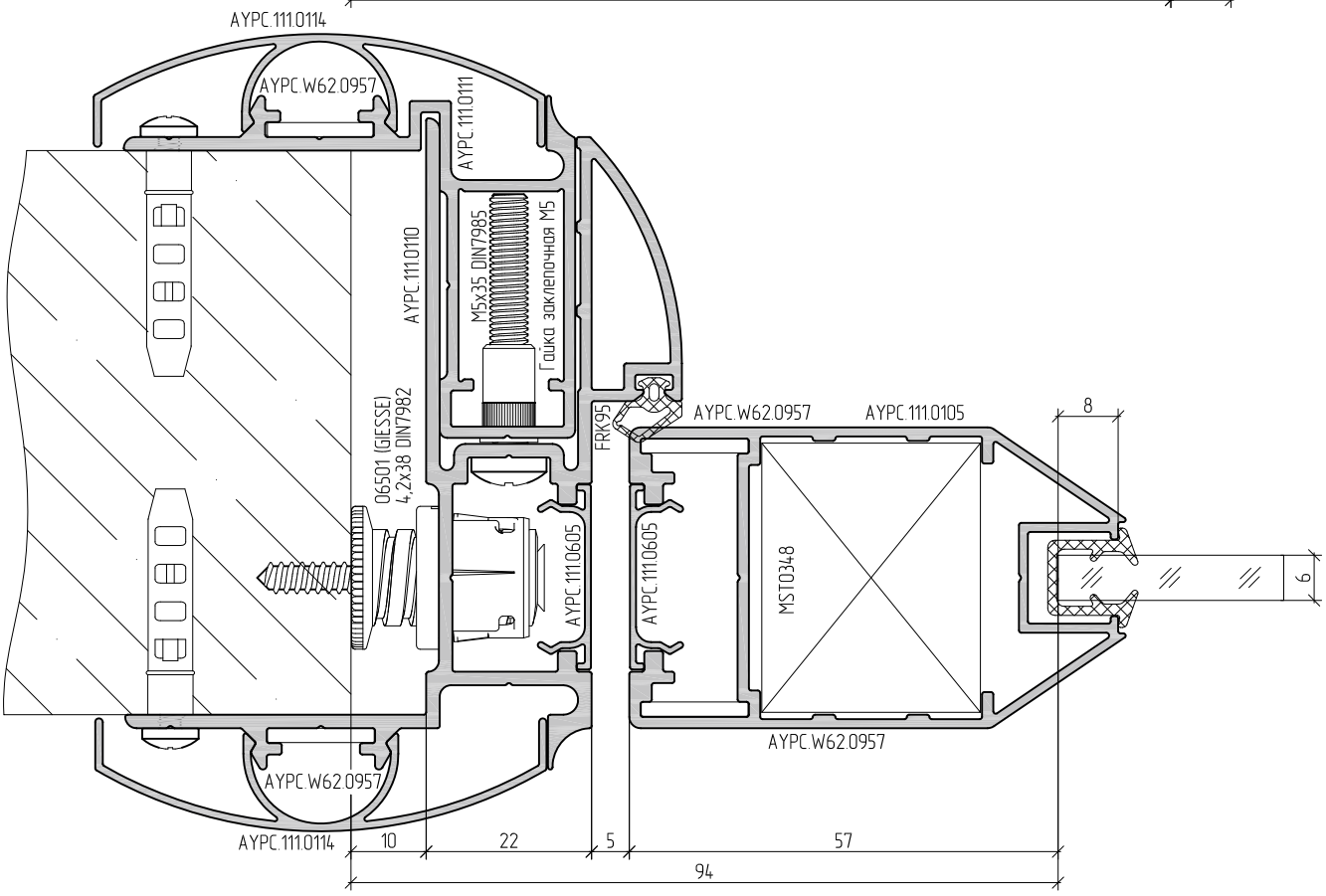
AYPC.111.0114
AYPC.W62.0957
AYPC.111.0111
AYPC.111.0110
M5x35 DIN7985
Гайка заклепочная M5
06501 (GIESSE)
4,2x38 DIN7982
FRK95
AYPC.W62.0957
AYPC.111.0105
8
AYPC.111.0605
AYPC.111.0605
MST0348
6
AYPC.W62.0957
AYPC.W62.0957
AYPC.111.0114
10
22
5
57
94

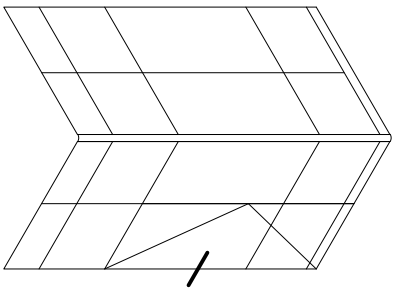

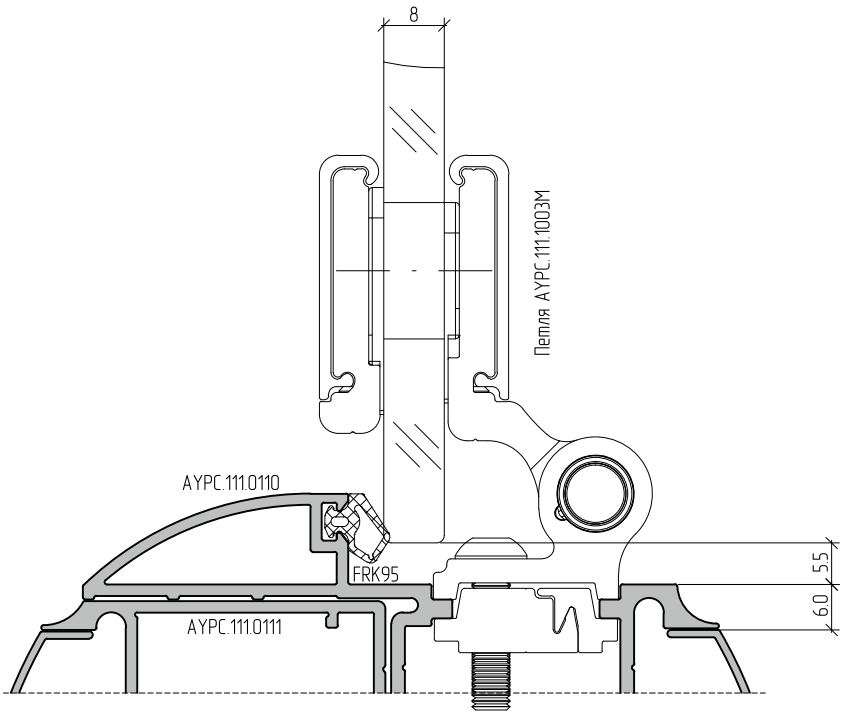
8
Петля AYPC.111.1003M
AYPC.111.0110
FRK95
AYPC.111.0111
5.5
6.0

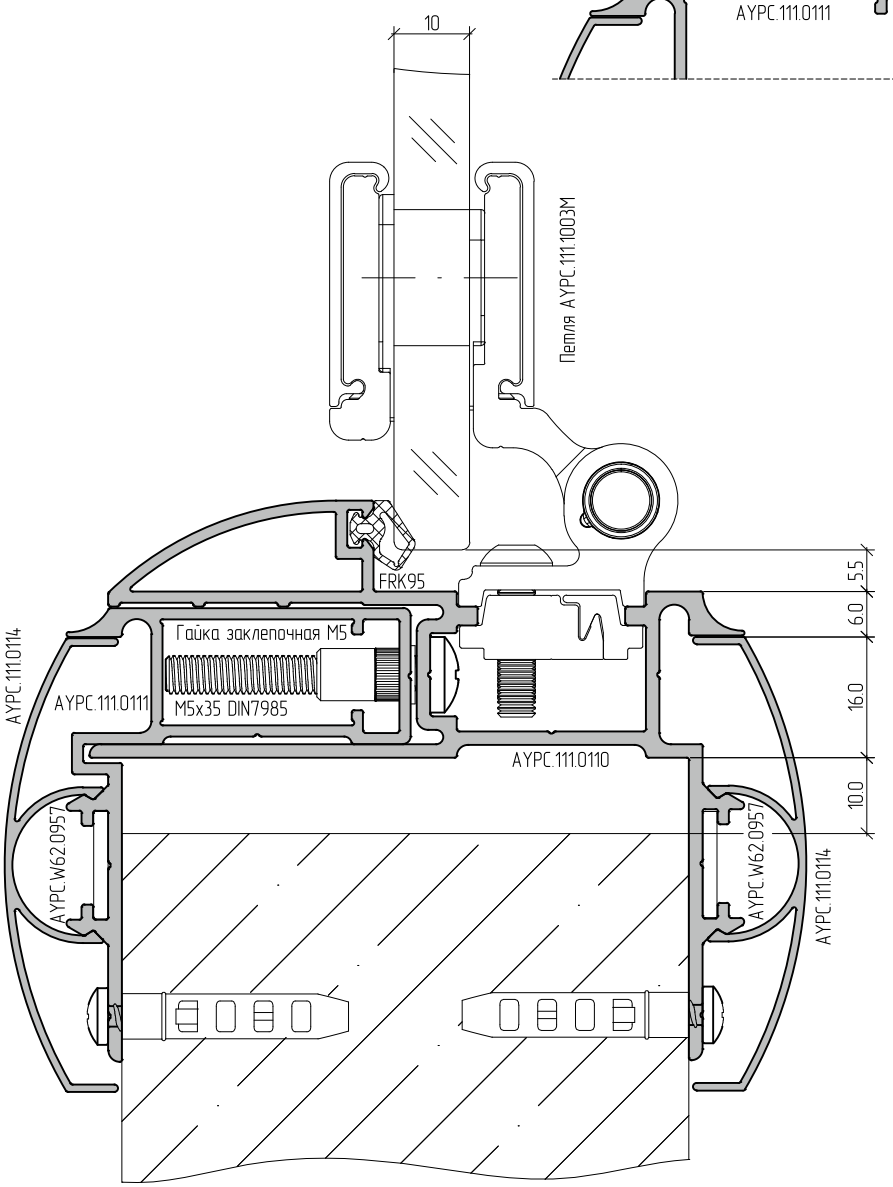
10
Петля AYPC.111.1003M
FRK95
Гайка заклепочная M5
M5x35 DIN7985
AYPC.111.0114
AYPC.111.0111
AYPC.111.0110
AYPC.W62.0957
AYPC.W62.0957
AYPC.111.0114
5.5
6.0
16.0
10.0

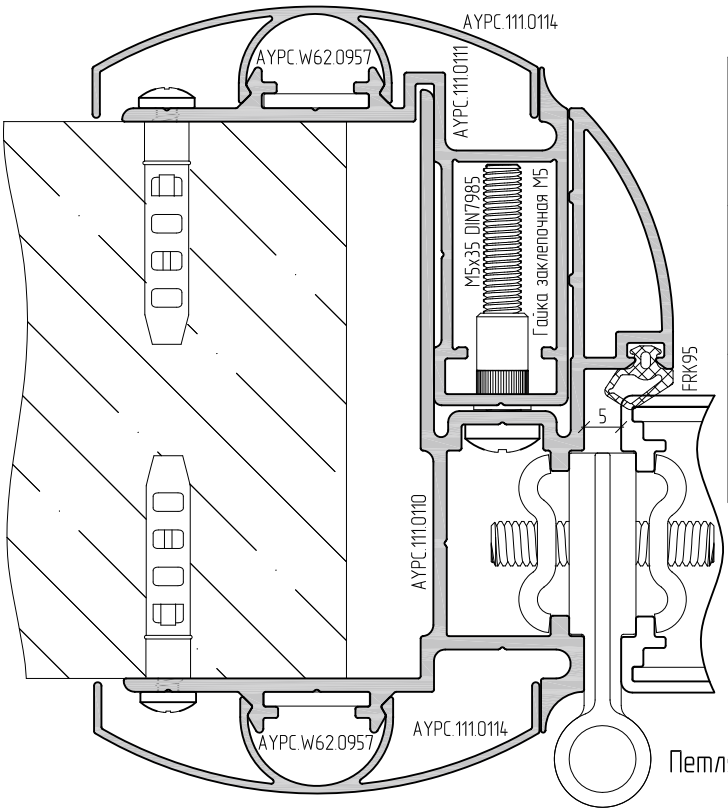

Схема установки петель

Артикул петли	Количество петель, шт.	Максимальная масса створки, кг	
		Без доводчика	С доводчиком
AYPC.111.1001	2	60	42
	3	70	49
AYPC.111.1006	2	85	59
	3	115	80

Рекомендуемые схемы установки петель

Две петли

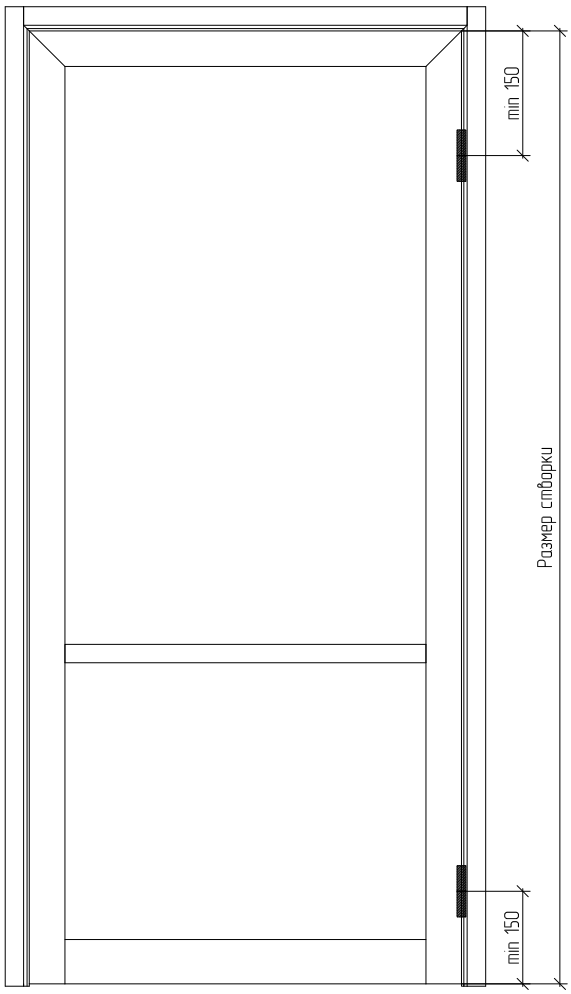

Три петли

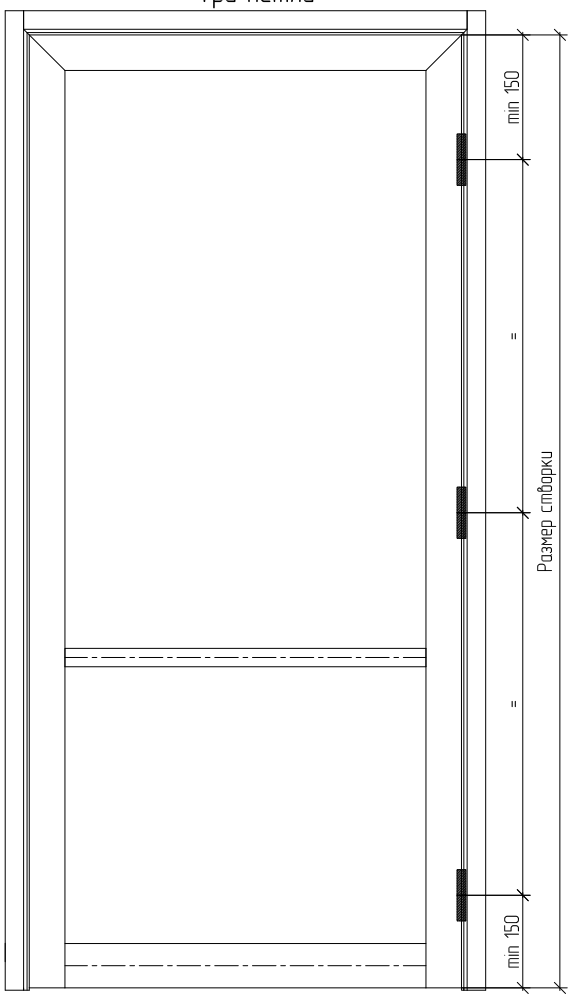

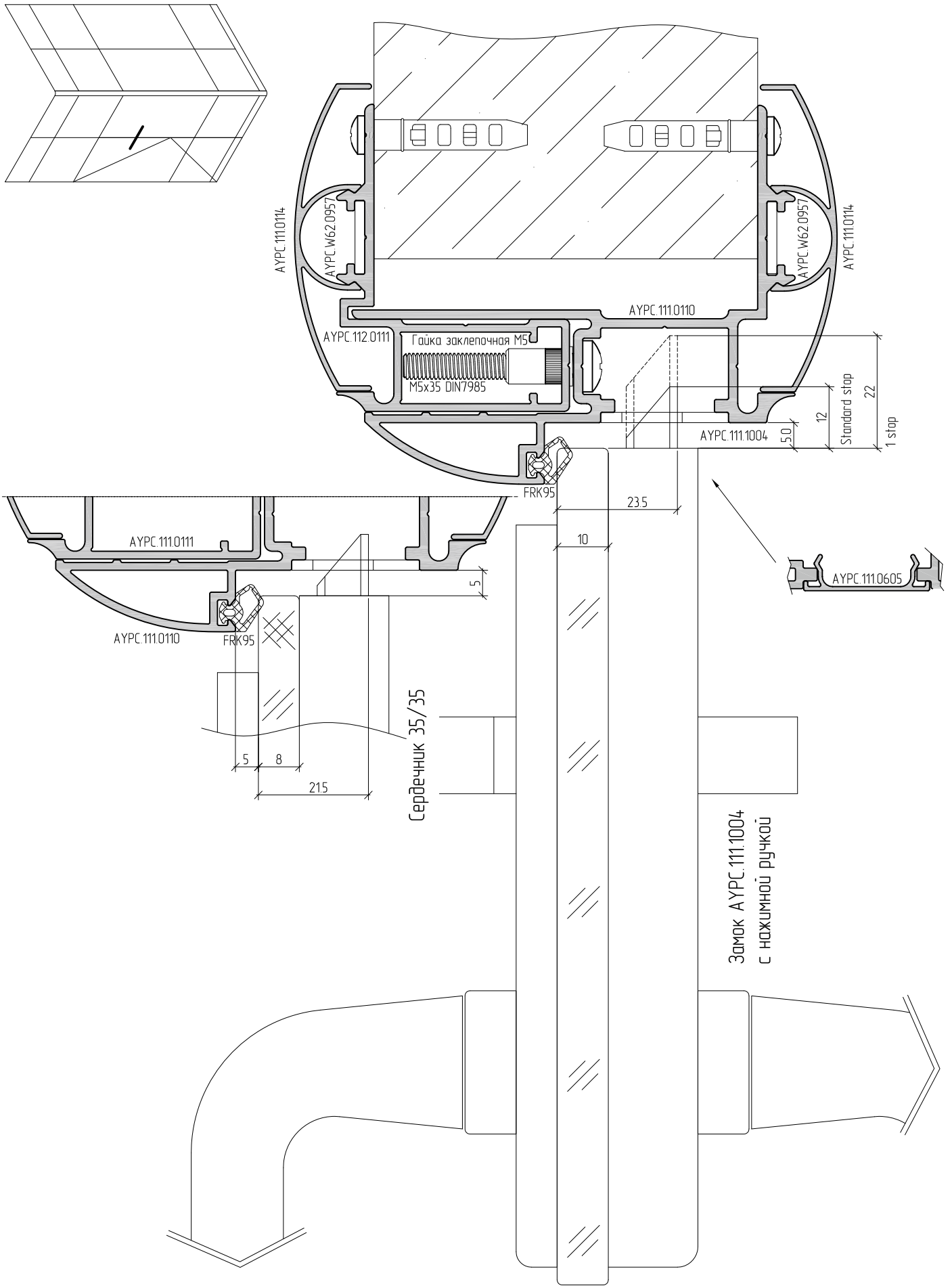
AYPC.111.0114
AYPC.W62.0957
AYPC.W62.0957
AYPC.111.0114
AYPC.111.0110
AYPC.112.0111
Гайка заклепочная M5
M5x35 DIN7985
Standard stop
22
12
1 stop
AYPC.111.1004
5.0
FRK95
23.5
10
AYPC.111.0111
5
AYPC.111.0605
AYPC.111.0110
FRK95
Серёчник 35/35
5
8
21.5
Замок AYPC.111.1004
с нажимной ручкой

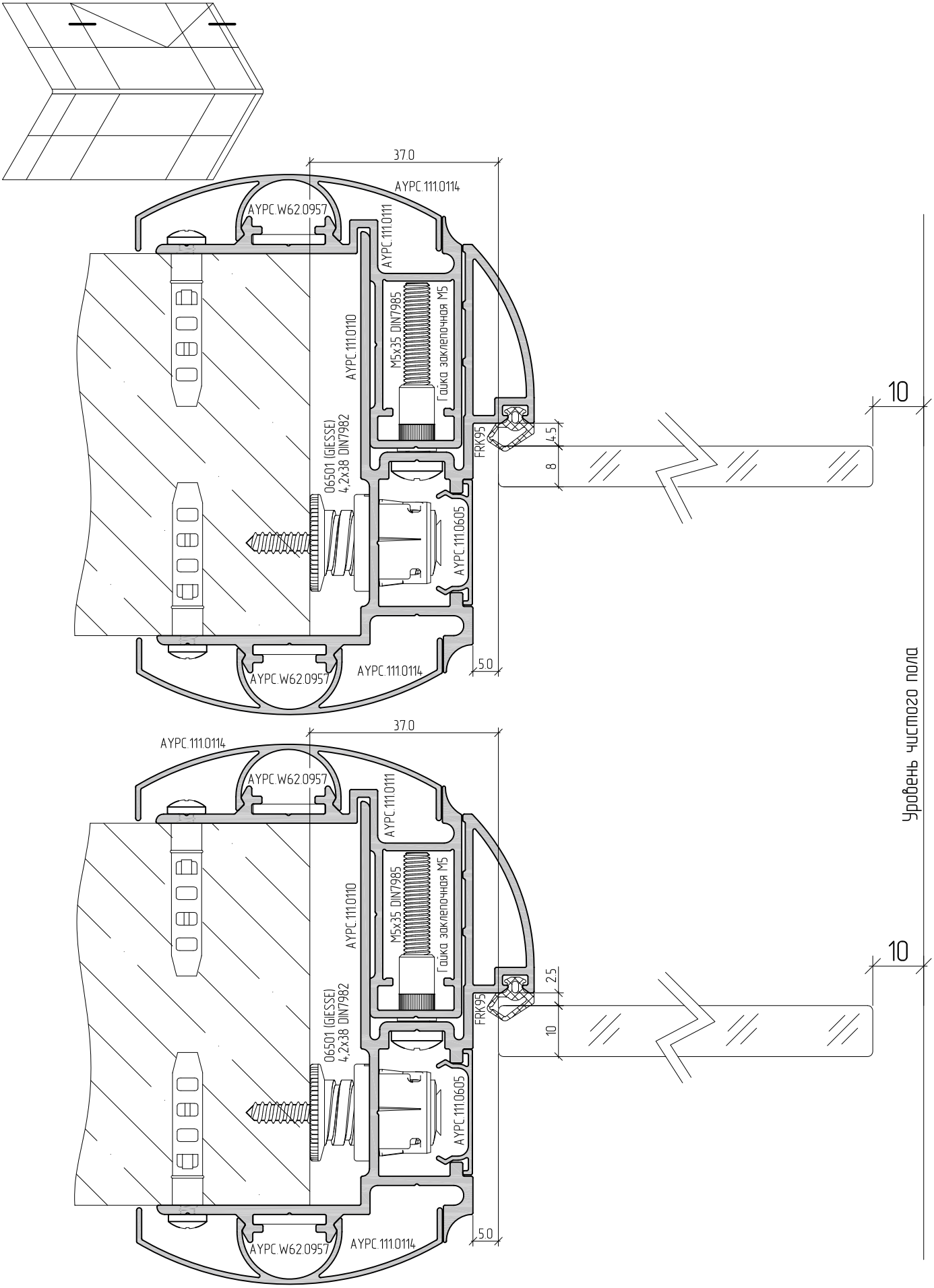
37.0
AYPC.111.0114
AYPC.W62.0957
AYPC.111.0111
AYPC.111.0110
M5x35 DIN7985
Гайка заклепочная M5
06501 (GIESSE)
4,2x38 DIN7982
FRK95
AYPC.111.0605
4.5
8
10
5.0
Уровень чистого пола
2.5
10

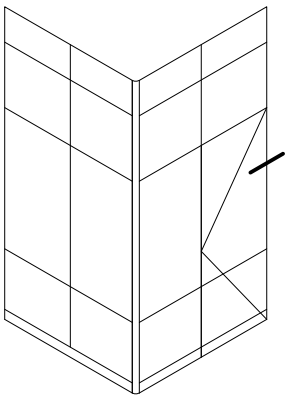

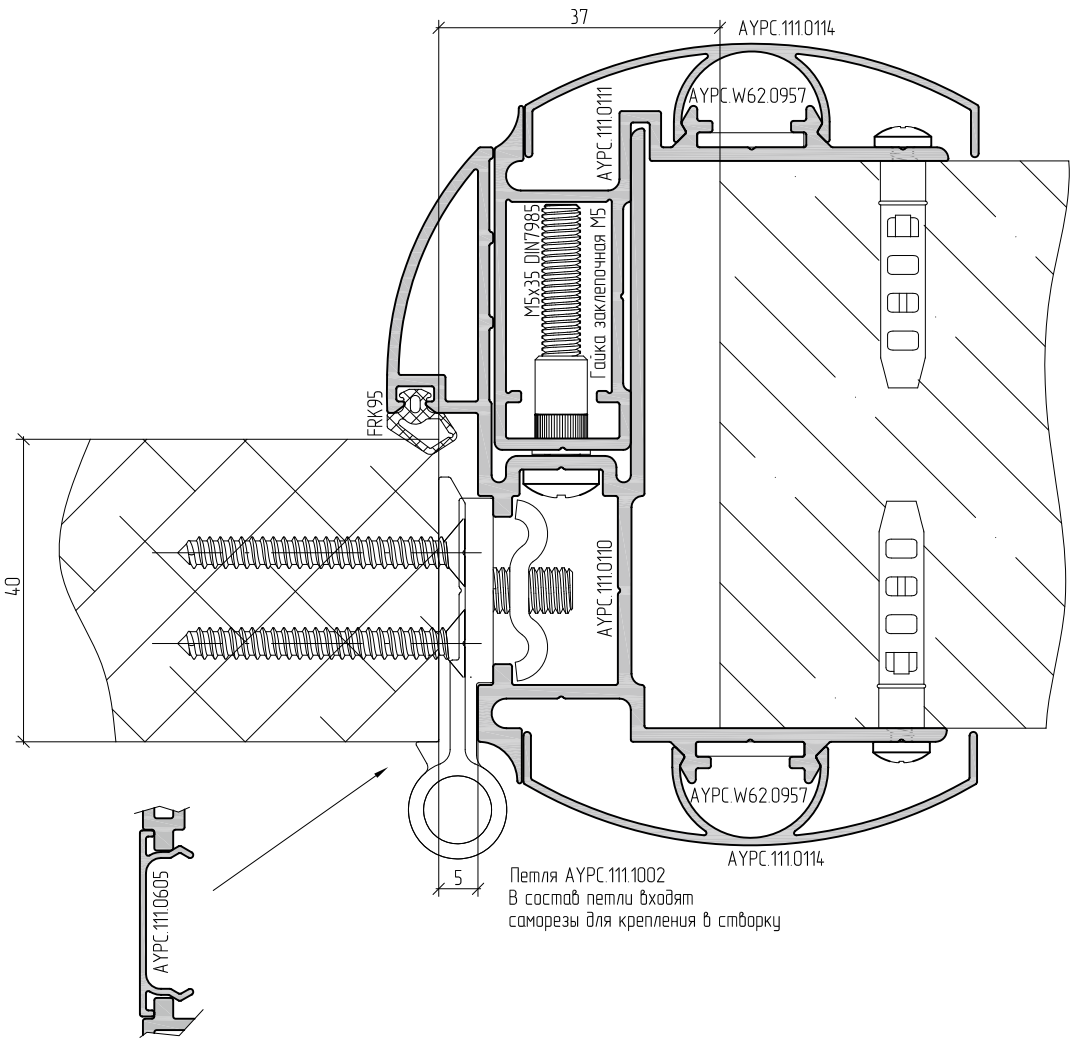

Примечание: замок выбирается в зависимости от используемого нажимного гарнитура или ручки.
Рекомендуемая минимальная ширина ответной планки замка – 24 мм

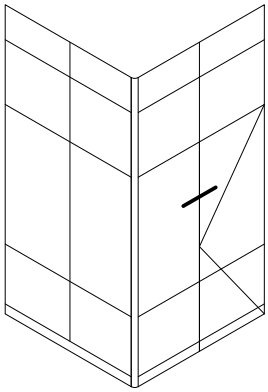

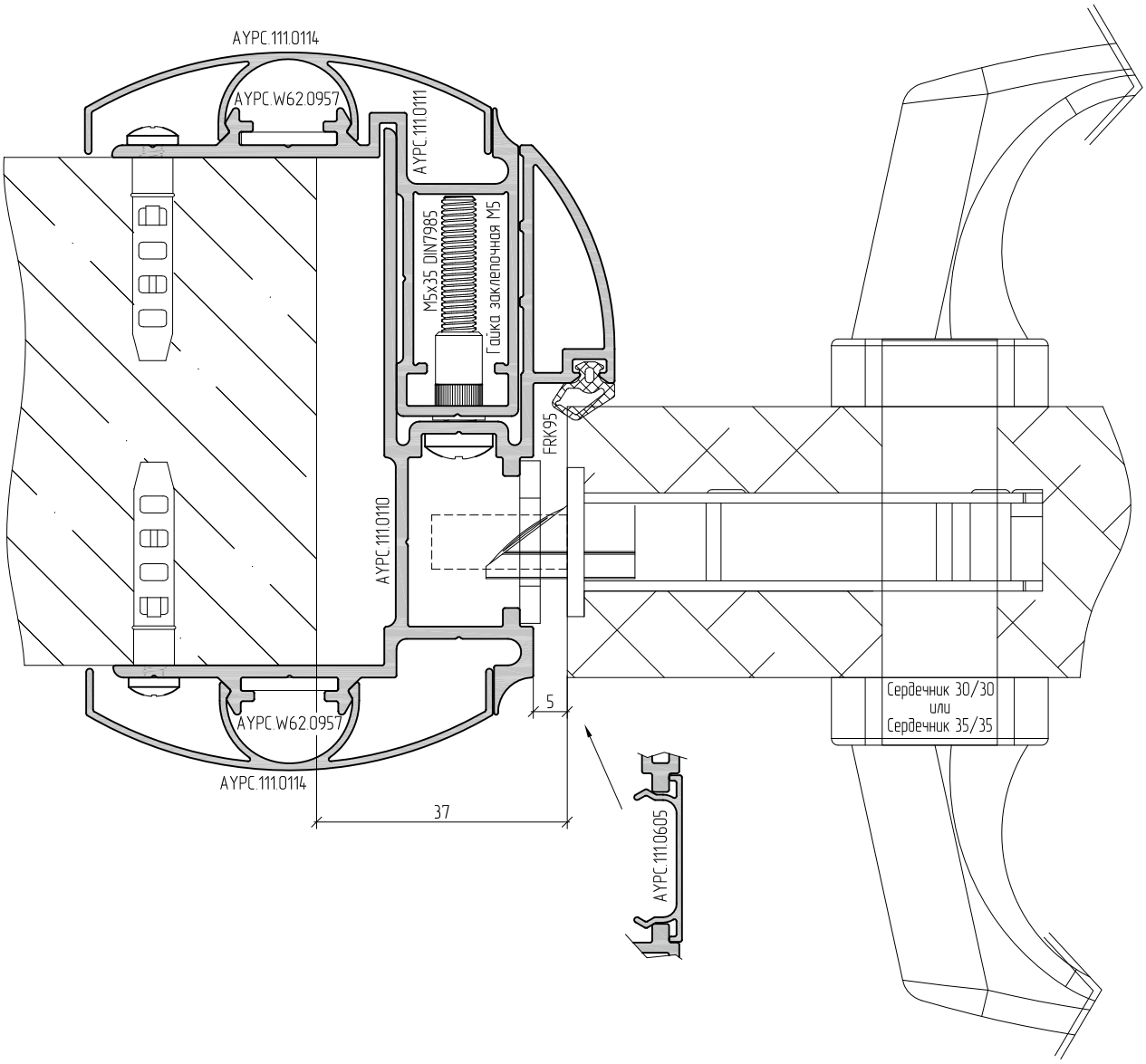

Примечание: замок выбирается в зависимости от используемого нажимного гарнитура или ручки.
Рекомендуемая минимальная ширина ответной планки замка – 24 мм

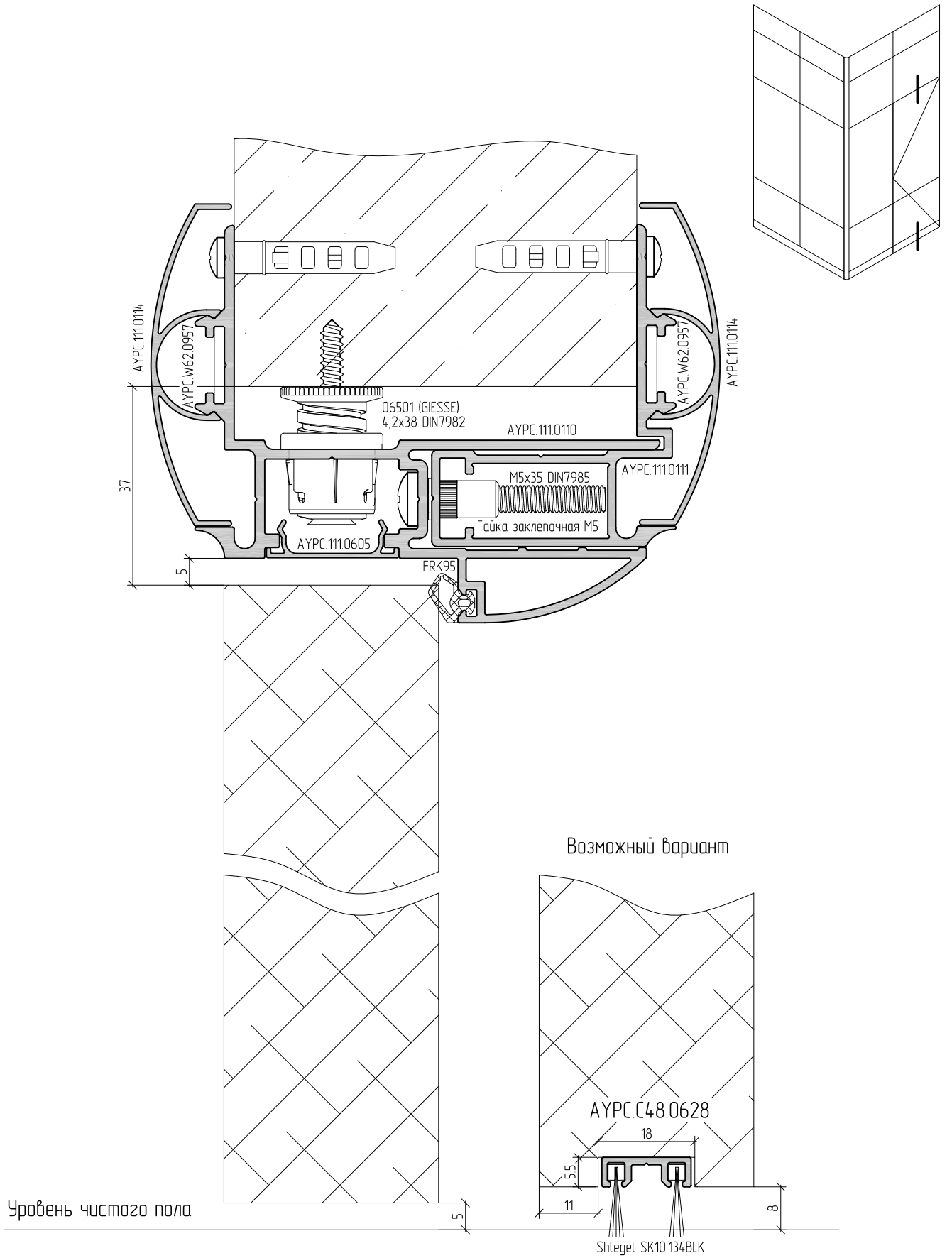
AYPC.111.0114
AYPC.W62.0957
AYPC.W62.0957
AYPC.111.0114
06501 (GIESSE)
4,2x38 DIN7982
AYPC.111.0110
M5x35 DIN7985
AYPC.111.0111
Гайка заклепочная М5
AYPC.111.0605
FRK95
37
5
Возможный вариант
AYPC.C48.0628
18
5.5
11
8
Shlegel SK10.134BLK
Уровень чистого пола
5

01 02 03 04 05 06 07 08 09 10 11 12 13 14

Типовая схема дверного полотна на петлях AYPC.111.1005

1 – профиль створки AYPC.111.0117
2 – комплект петель AYPC.111.1005
3 – соединитель угловой 0477/250
4 – уплотнитель FRK135
5 – стекло закаленное 6 мм

Выполнить локальные срезы стенки уплотнителя длиной около 50 мм, по периметру обрамленного уплотнителем заполнения. Перед фиксацией профиля на заполнении, напротив освобожденных от уплотнителя участков, на внутреннюю стенку паза профиля нанести небольшое количество герметика.

Допускается вместо уплотнителя FRK35 использовать герметик.

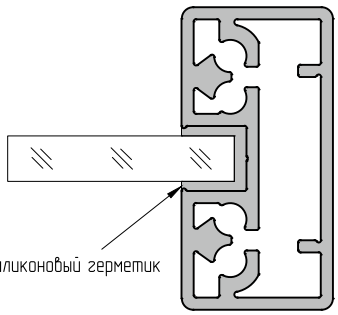

Расчет габаритных размеров заполнения

От точности исполнения размеров по заполнению напрямую зависит работоспособность створки, так как если габаритные размеры заполнения окажутся за пределами допуска ±0,1 мм, то створка либо провиснет, либо не соберется. Однако, указанная особенность монтажа справедлива исключительно при использовании уплотнителя FRK135. При использовании силиконового герметика допуск на габаритные размеры может быть расширен до ±2,0 мм. Выбор в сторону уплотнителя либо герметика должен быть обусловлен требованием к ремонтопригодности створки, так как при использовании уплотнителя замена поврежденного заполнения возможна, а при использовании герметика дверь не ремонтопригодна.

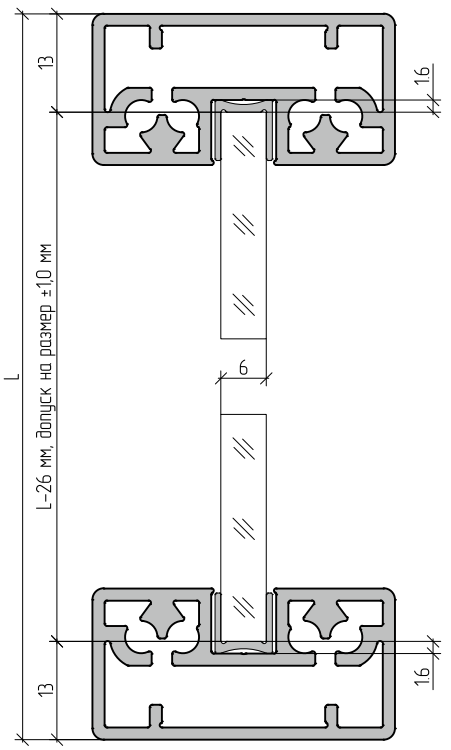

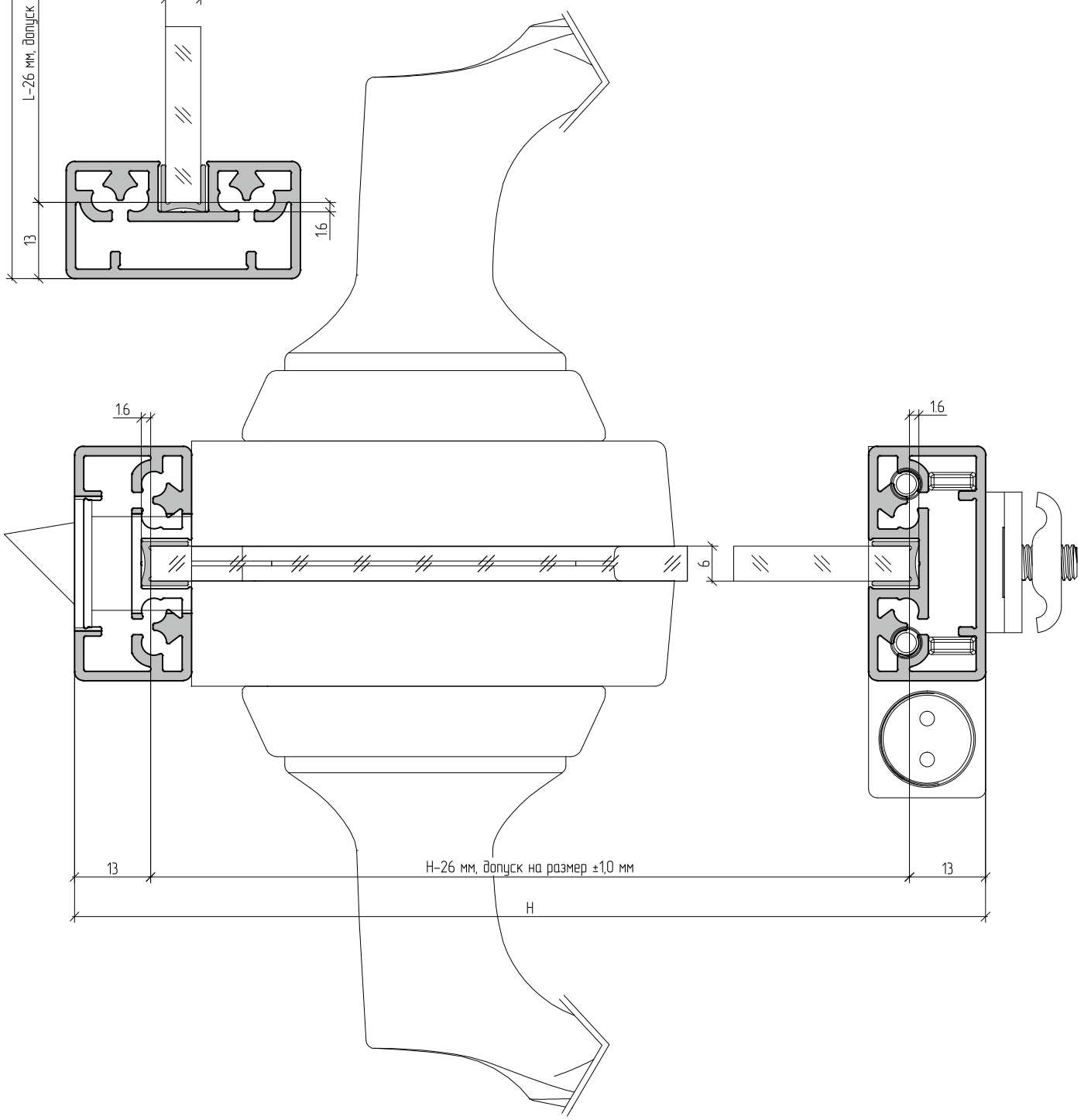

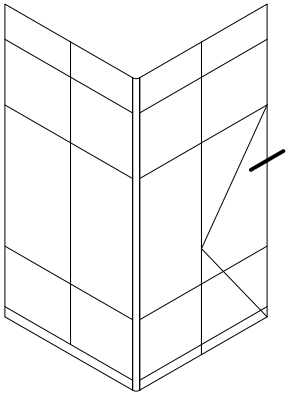

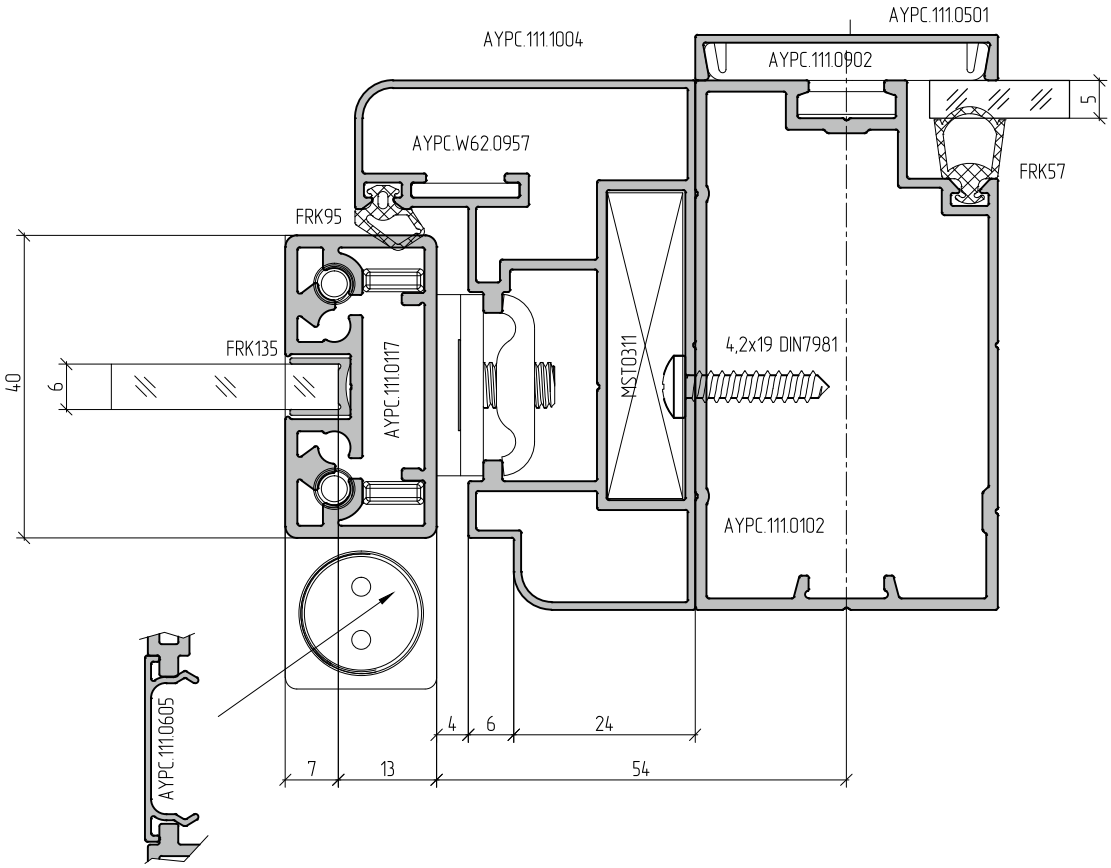
AYPC.111.1004
AYPC.111.0501
AYPC.111.0902
AYPC.W62.0957
FRK95
FRK57
5
FRK135
40
6
AYPC.111.0117
MST0311
4,2x19 DIN7981
AYPC.111.0102
AYPC.111.0605
4
6
24
7
13
54

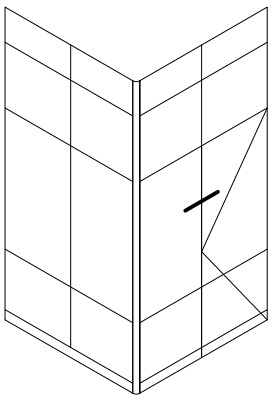

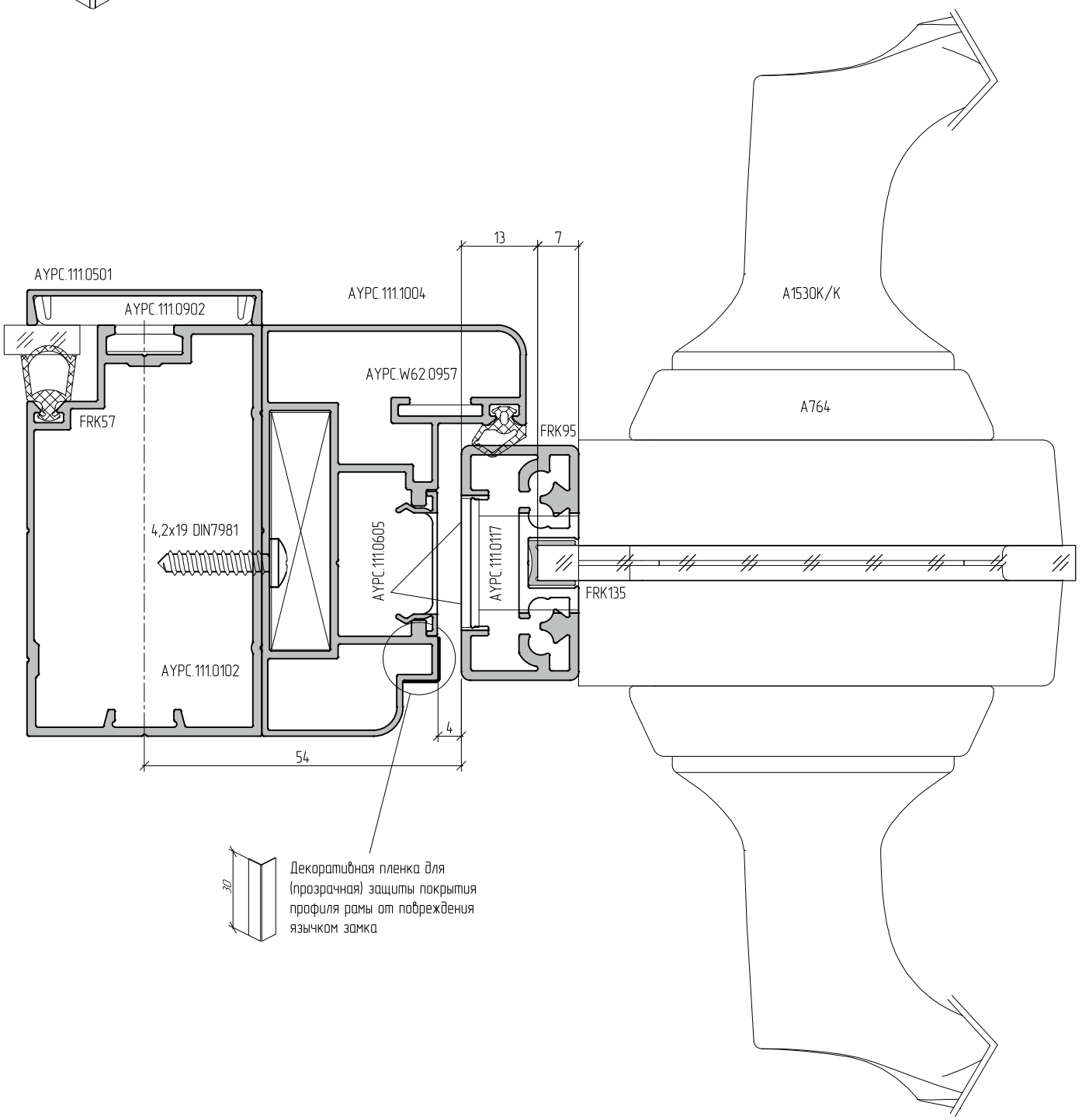
AYPC.111.0501
AYPC.111.0902
AYPC.111.1004
AYPC.W62.0957
FRK57
FRK95
FRK135
4,2x19 DIN7981
AYPC.111.0605
AYPC.111.0117
AYPC.111.0102
13
7
4
54
A1530K/K
A764
30
Декоративная пленка для (прозрачная) защиты покрытия профиля рамы от повреждения язычком замка

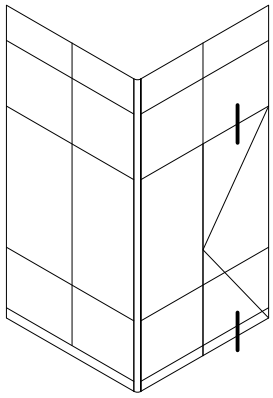

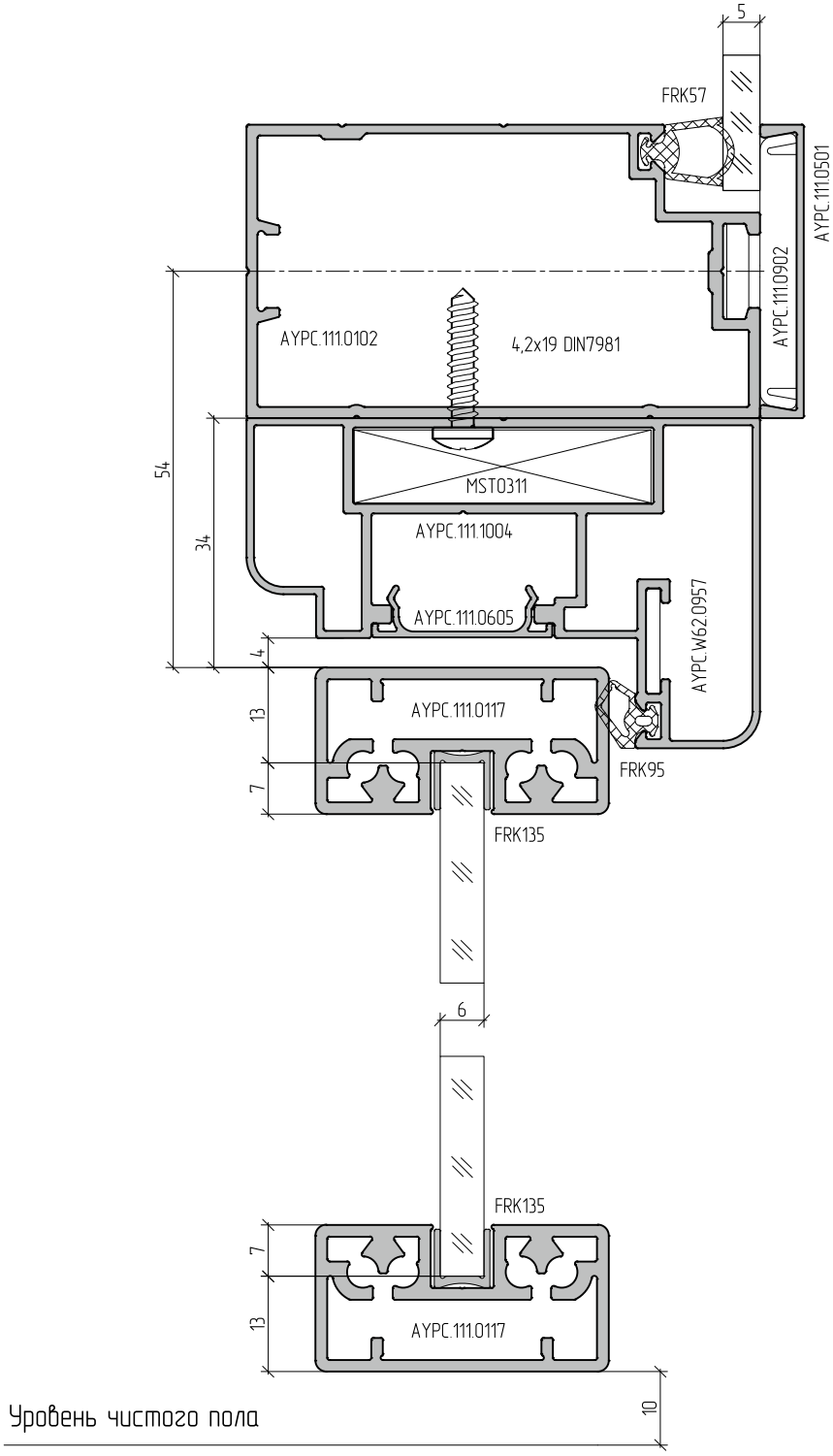
5
FRK57
AYPC.111.0501
AYPC.111.0902
AYPC.111.0102
4,2x19 DIN7981
54
34
MST0311
AYPC.111.1004
AYPC.111.0605
AYPC.W62.0957
4
13
7
AYPC.111.0117
FRK95
FRK135
6
FRK135
7
13
AYPC.111.0117
10
Уровень чистого пола

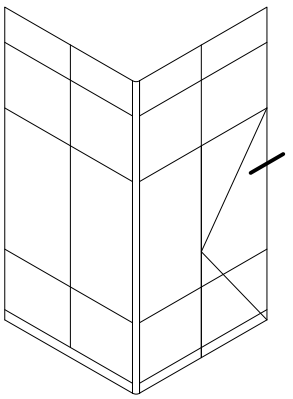

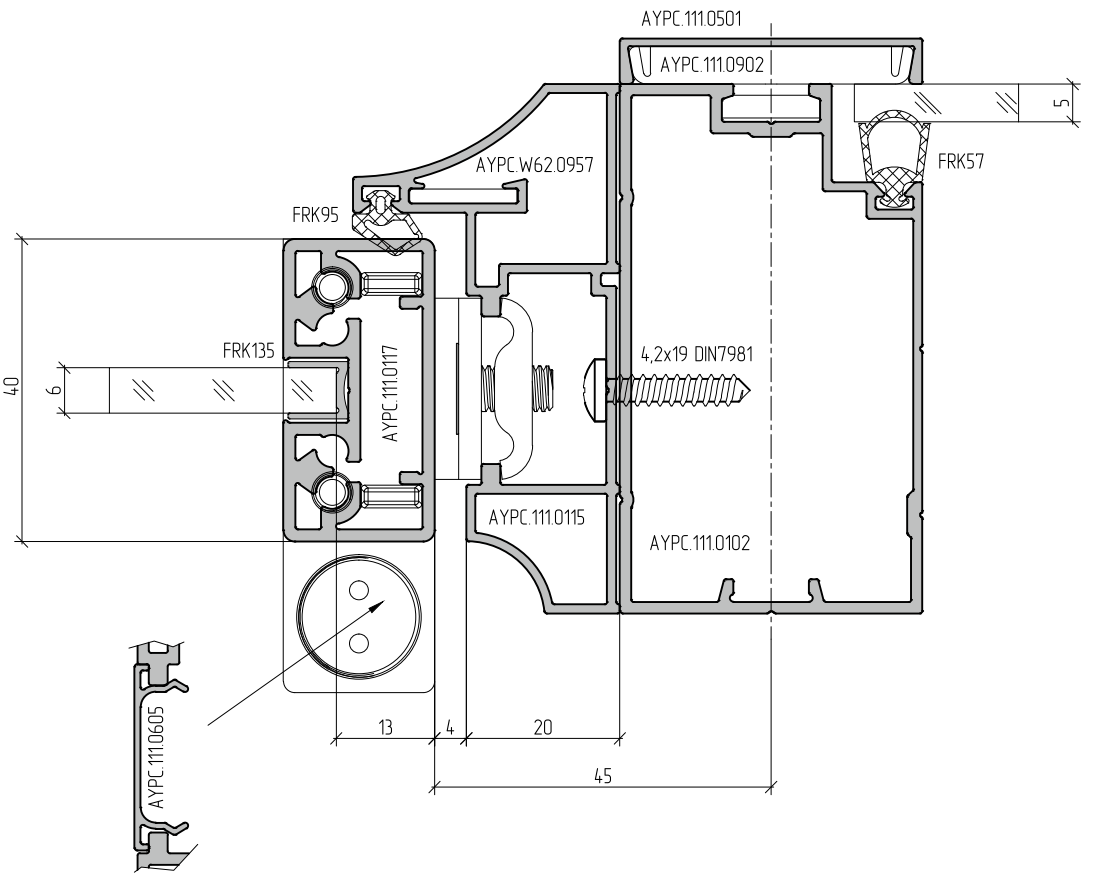
AYPC.111.0501
AYPC.111.0902
5
FRK57
AYPC.W62.0957
FRK95
FRK135
40
6
AYPC.111.0117
4,2x19 DIN7981
AYPC.111.0115
AYPC.111.0102
AYPC.111.0605
13
4
20
45

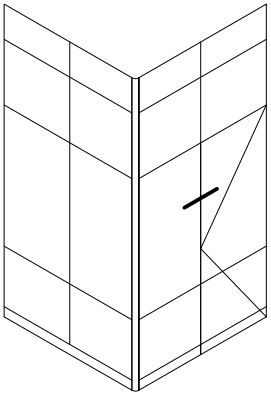

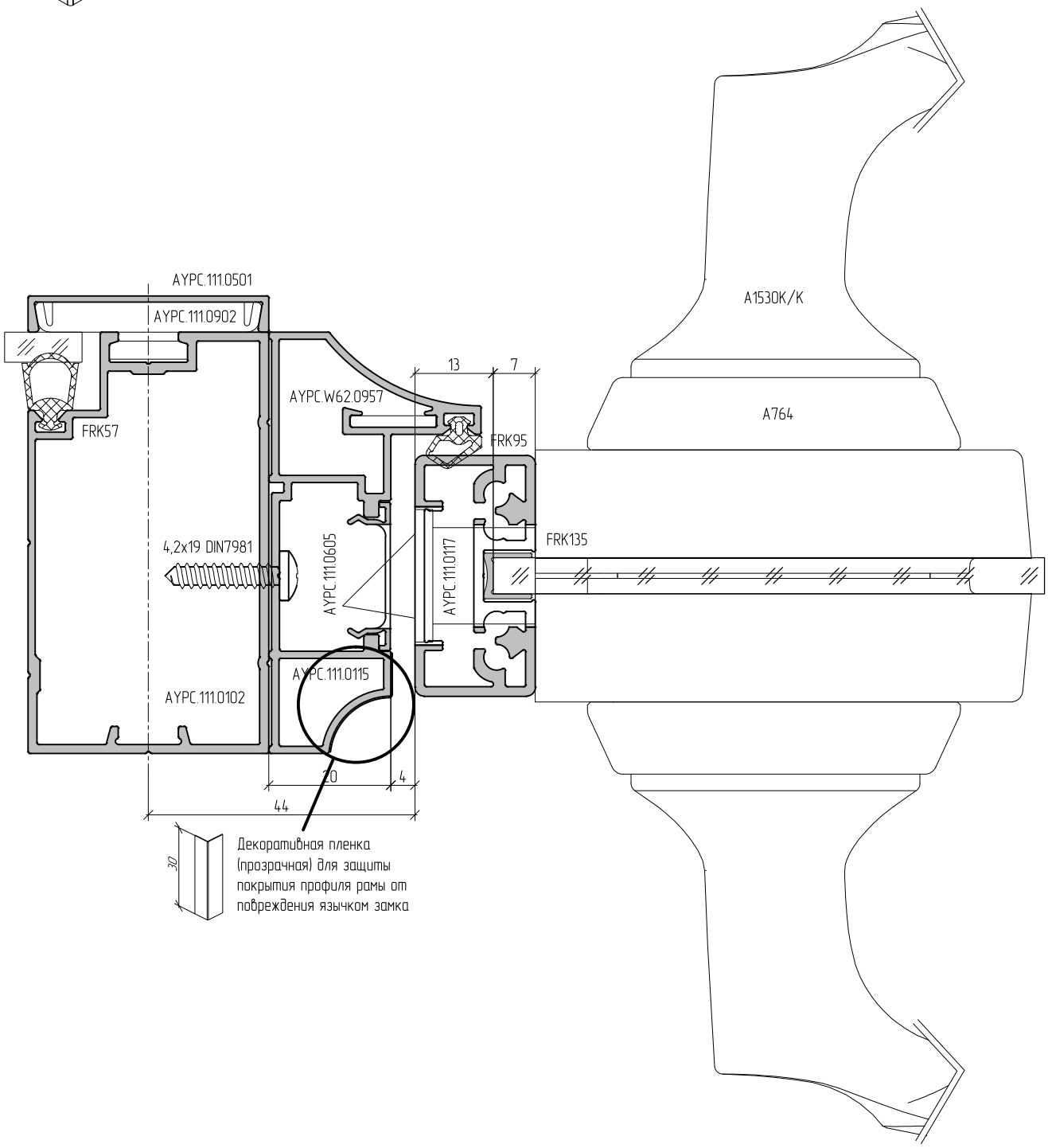
AYPC.111.0501
AYPC.111.0902
FRK57
AYPC.W62.0957
13
7
FRK95
A1530K/K
A764
4,2x19 DIN7981
AYPC.111.0605
AYPC.111.0117
FRK135
AYPC.111.0115
AYPC.111.0102
10
4
44
30
Декоративная пленка
(прозрачная) для защиты
покрытия профиля рамы от
повреждения язычком замка

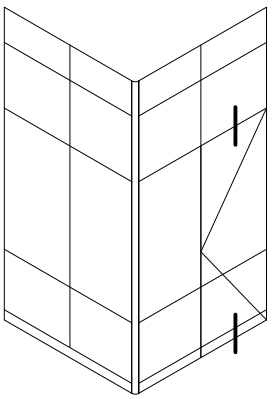

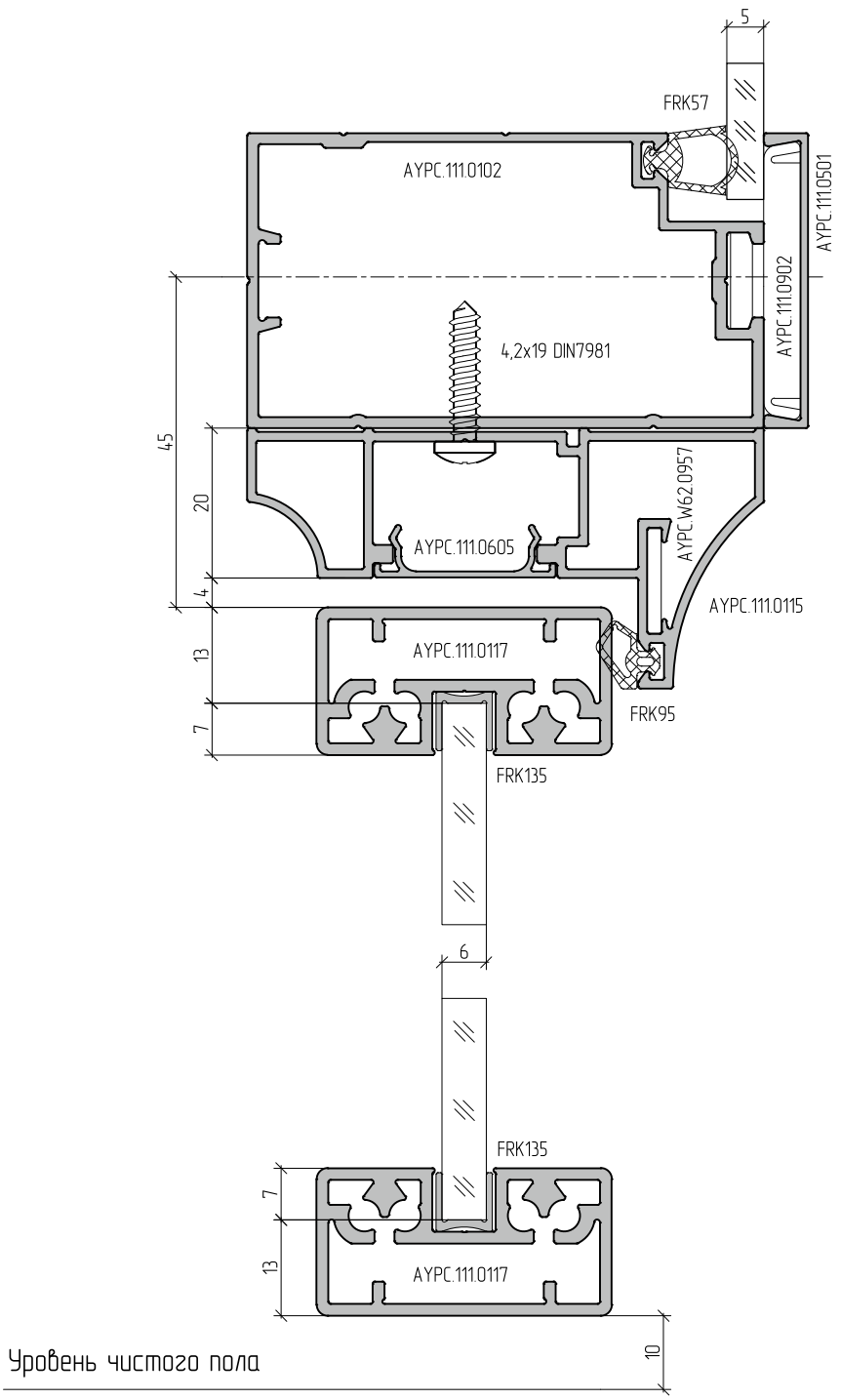
5
FRK57
AYPC.111.0102
AYPC.111.0501
AYPC.111.0902
4,2x19 DIN7981
45
20
4
13
7
AYPC.111.0605
AYPC.W62.0957
AYPC.111.0115
AYPC.111.0117
FRK95
FRK135
6
FRK135
7
13
AYPC.111.0117
10
Уровень чистого пола

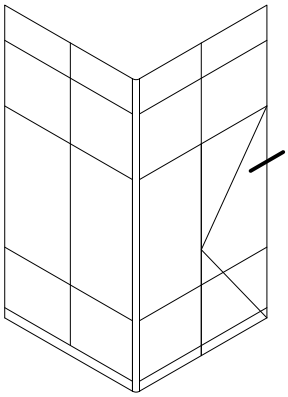

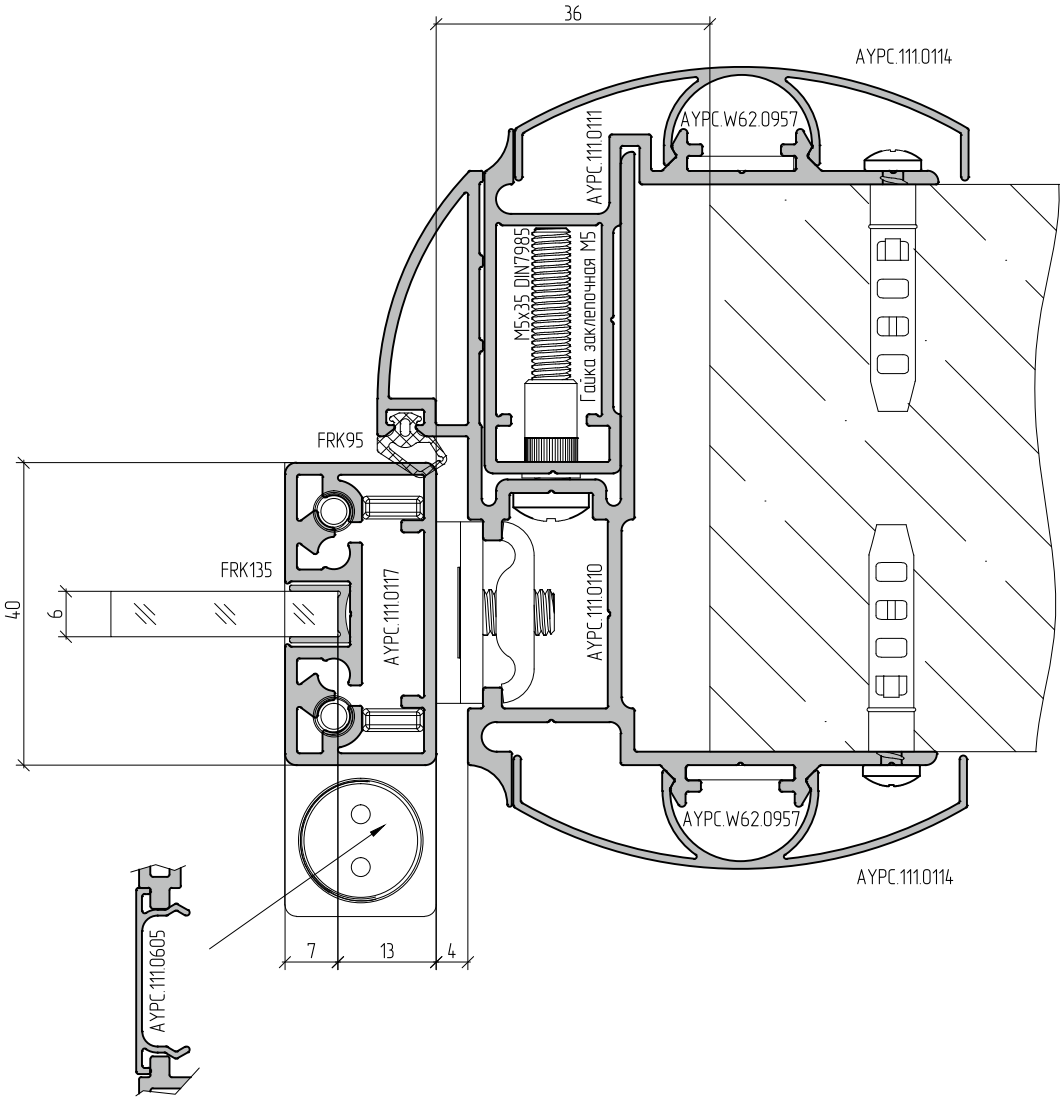
36
AYPC.111.0114
AYPC.W62.0957
AYPC.111.0111
M5x35 DIN7985
Гайка заклепочная M5
FRK95
FRK135
40
6
AYPC.111.0117
AYPC.111.0110
AYPC.W62.0957
AYPC.111.0114
7
13
4
AYPC.111.0605

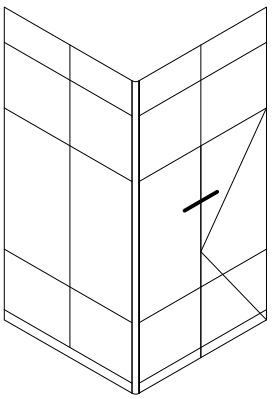

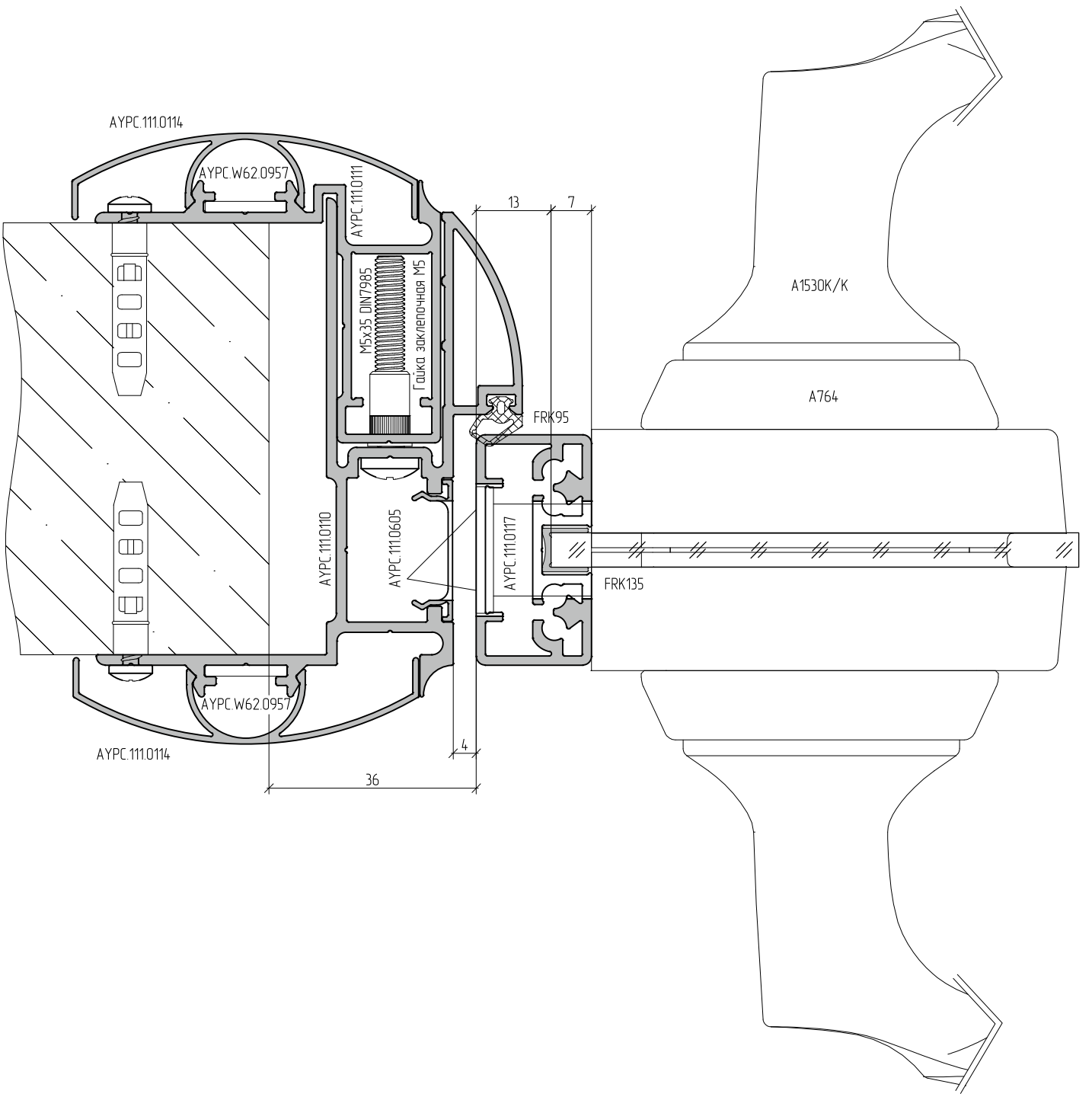
AYPC.111.0114
AYPC.W62.0957
AYPC.111.0111
M5x35 DIN7985
Гайка заклепочная M5
13
7
A1530K/K
A764
FRK95
AYPC.111.0110
AYPC.111.0605
AYPC.111.0117
FRK135
AYPC.W62.0957
AYPC.111.0114
4
36

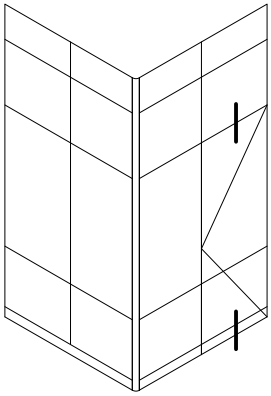

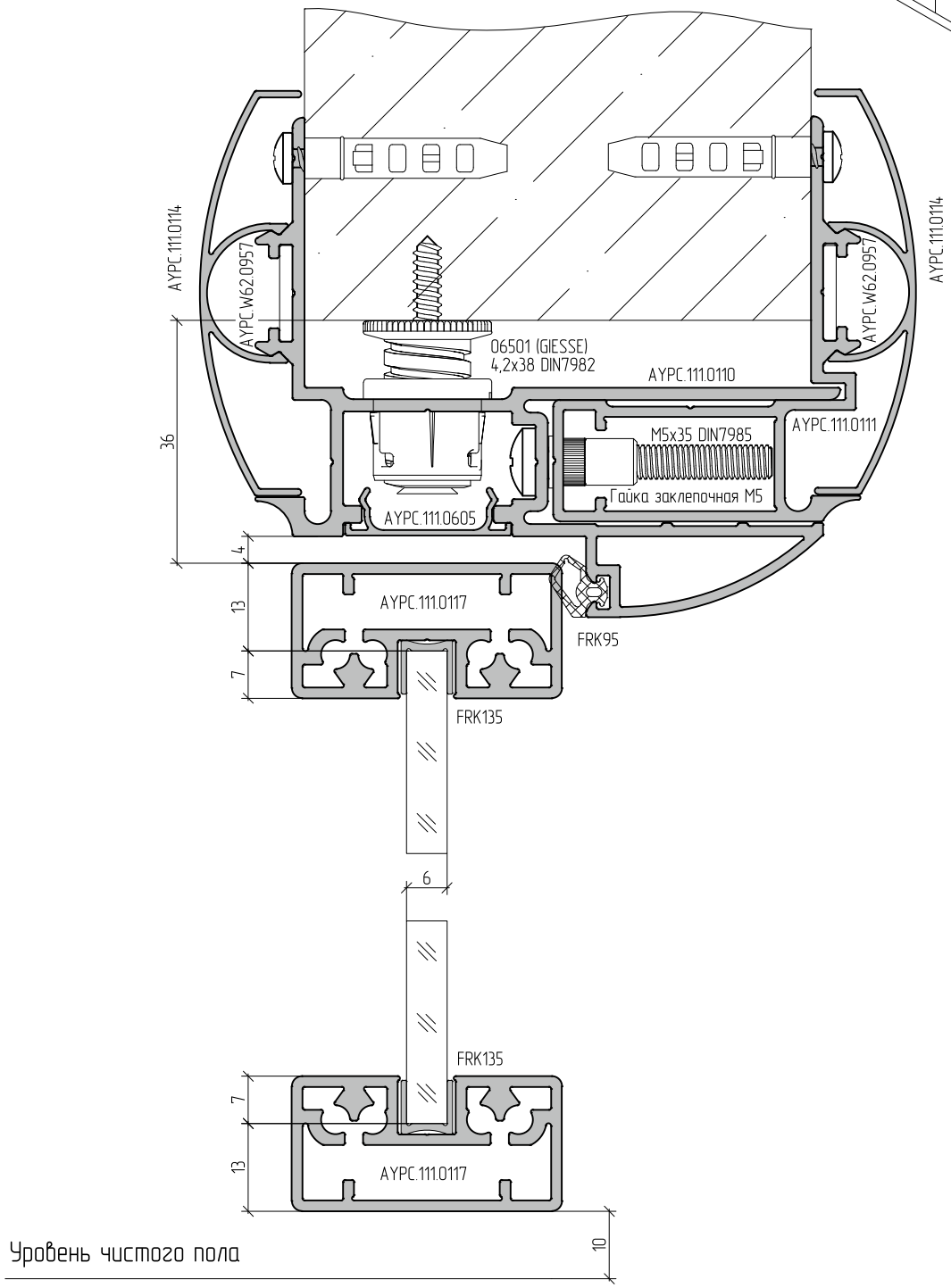
AYPC.111.0114
AYPC.W62.0957
AYPC.111.0114
AYPC.W62.0957
06501 (GIESSE)
4,2x38 DIN7982
AYPC.111.0110
AYPC.111.0111
M5x35 DIN7985
Гайка заклепочная M5
AYPC.111.0605
36
4
13
7
AYPC.111.0117
FRK95
FRK135
6
FRK135
7
13
AYPC.111.0117
10
Уровень чистого пола

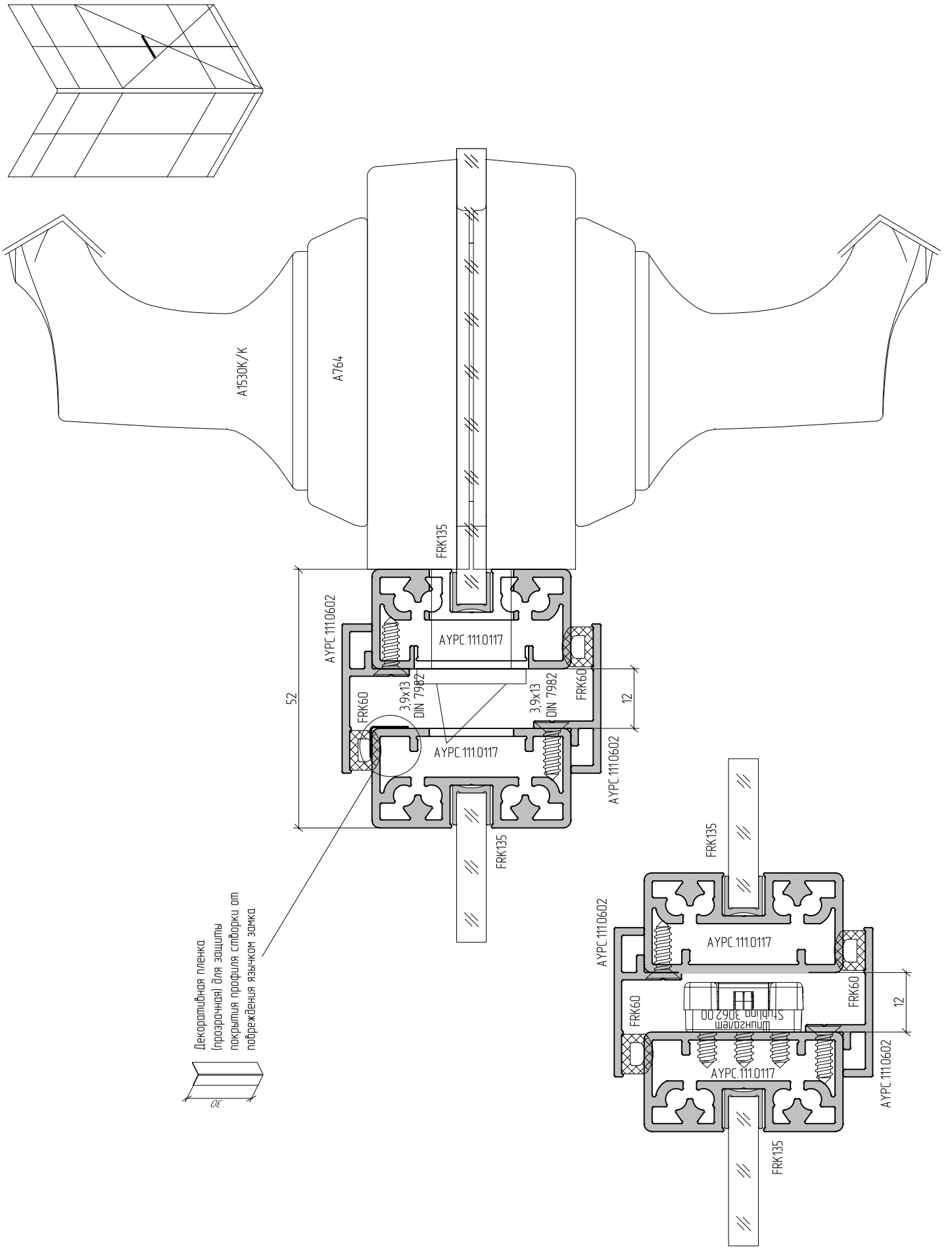
A1530K/K
A764
FRK135
AYPC.111.0602
AYPC.111.0117
FRK60
3,9x13
DIN 7982
52
12
Декоративная пленка
(прозрачная) для защиты
покрытия профиля створки от
повреждения язычком замка
Шуруп 3062.00

Двустворчатая дверь. Установка штульпового профиля

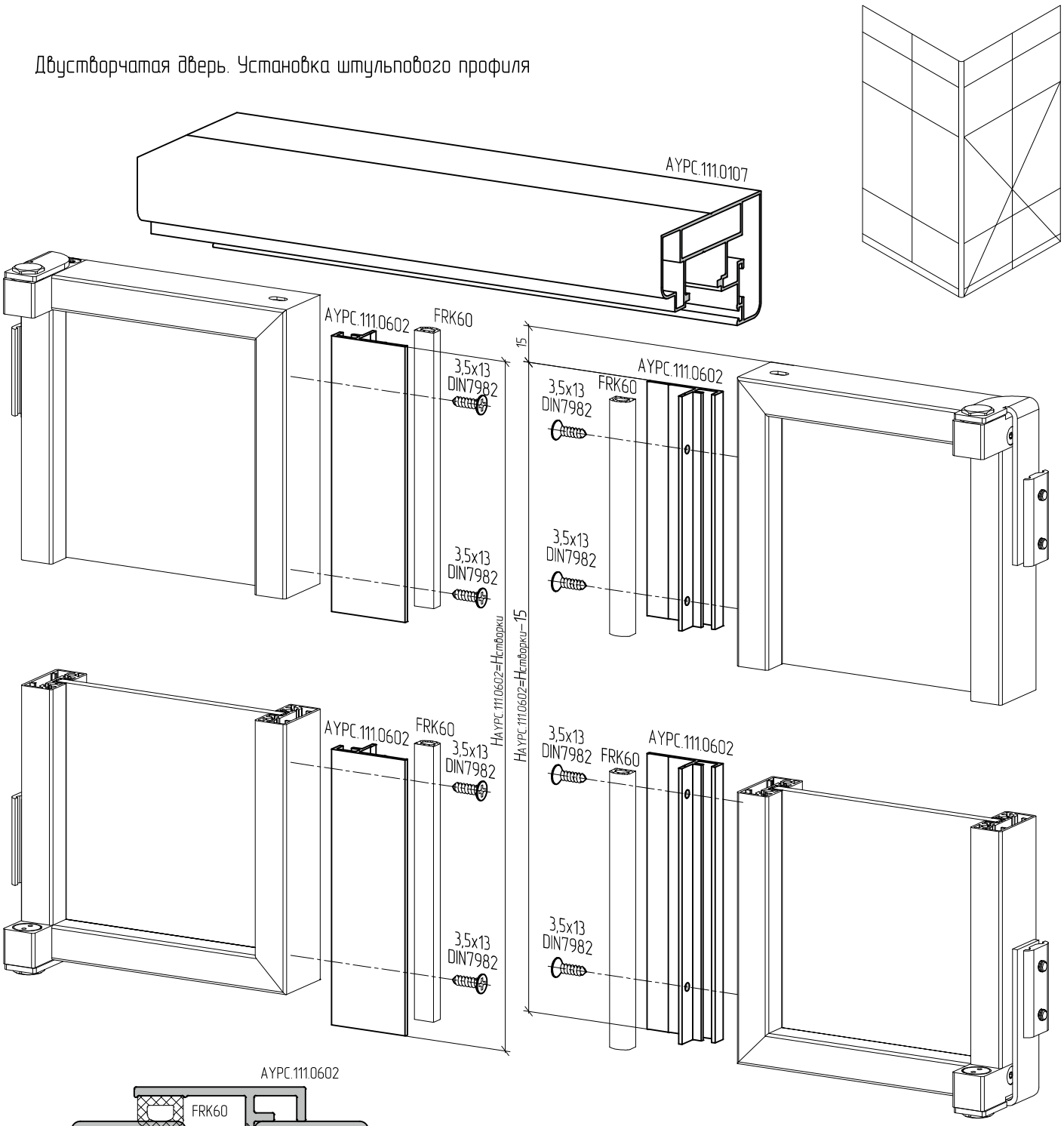

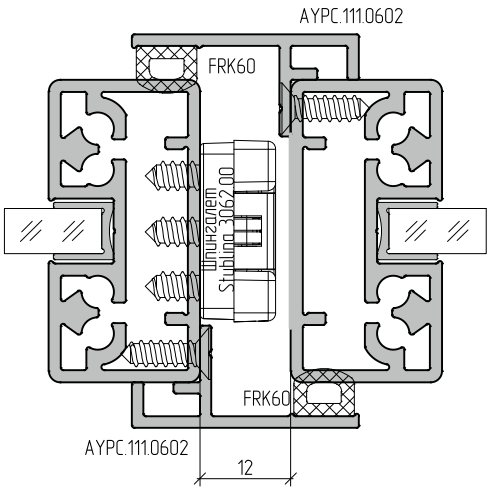

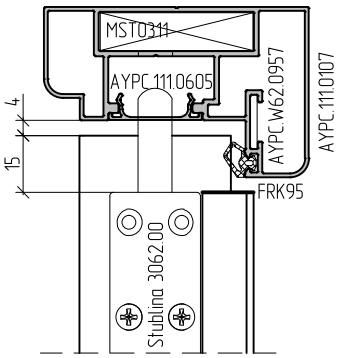

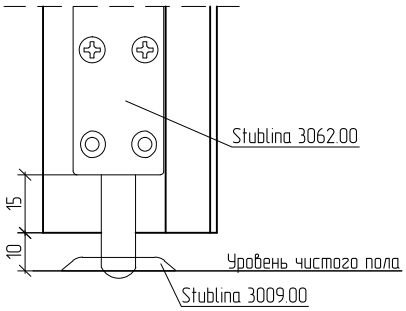

Угловое соединение профилей створки AYPC.111.0117

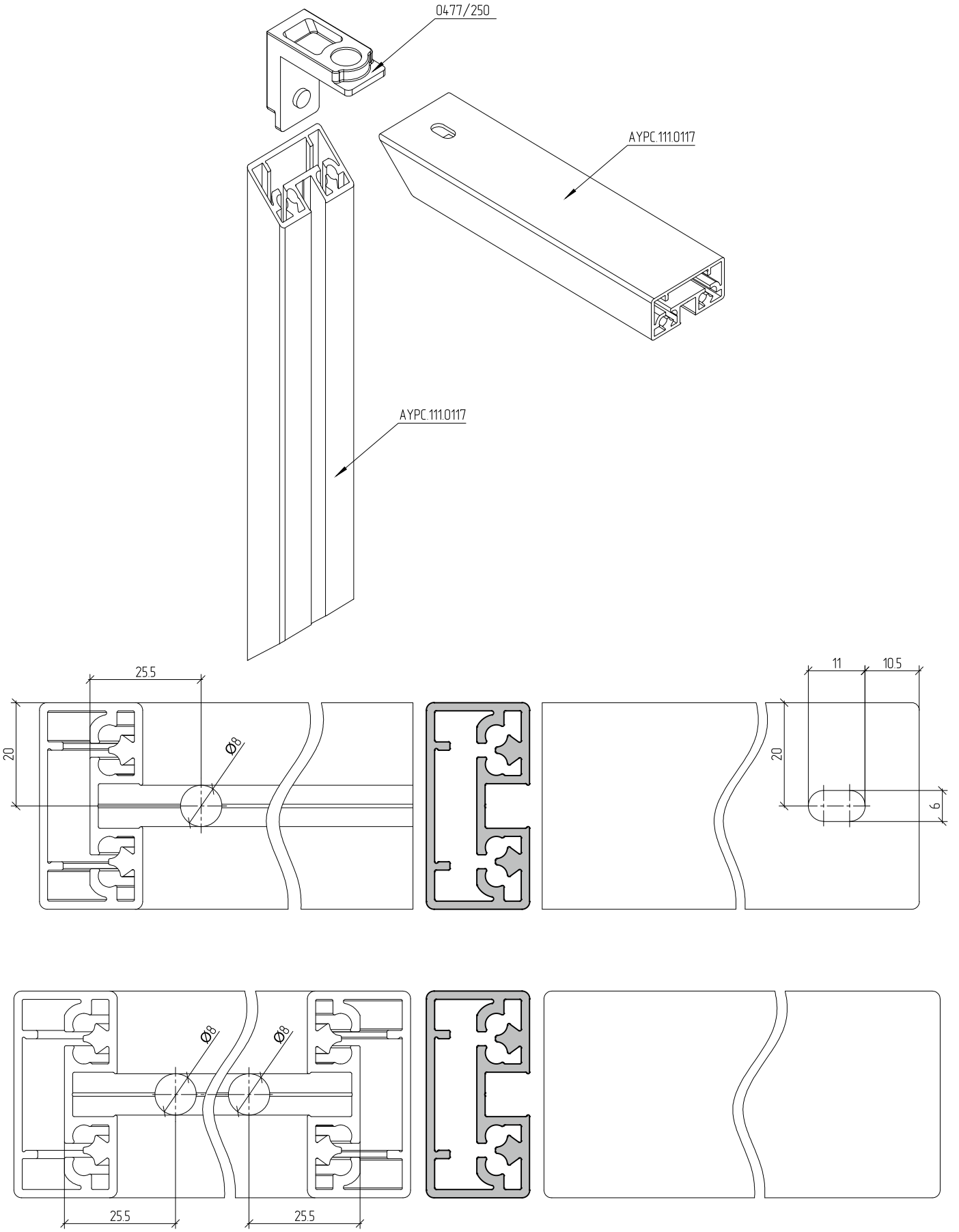

Угловое соединение профилей створки AYPC.111.0117

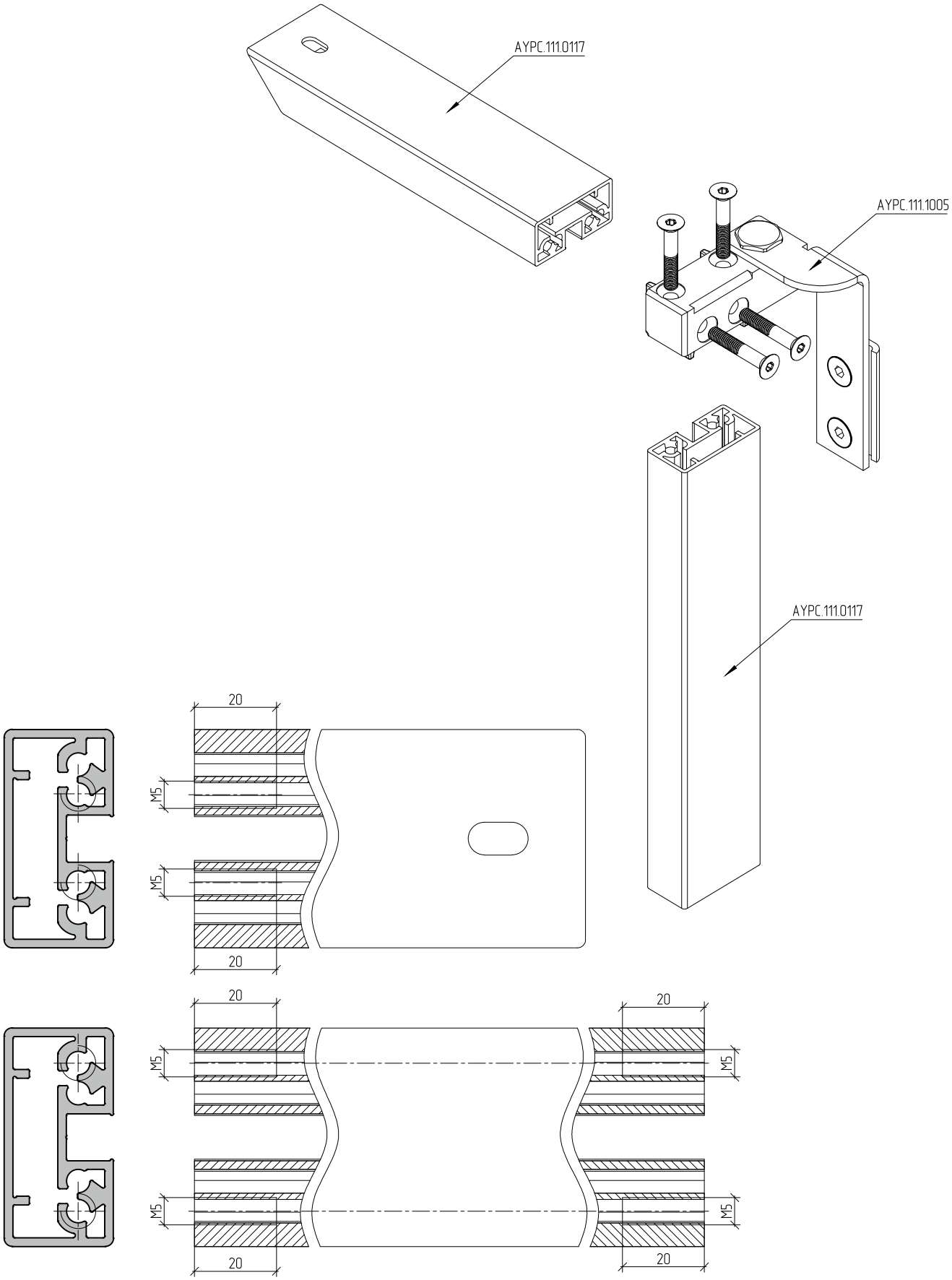

Обработка профилей и стекла под установку замка A1530K/K

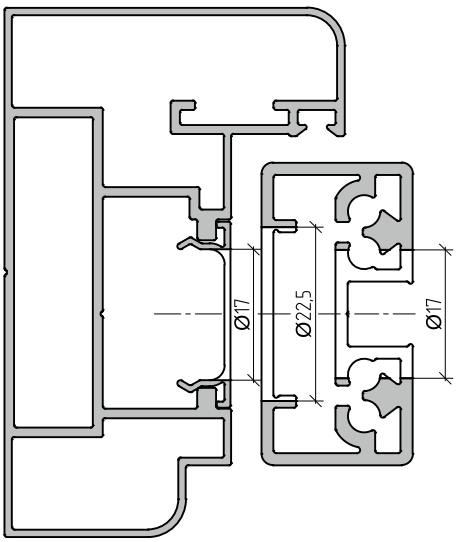

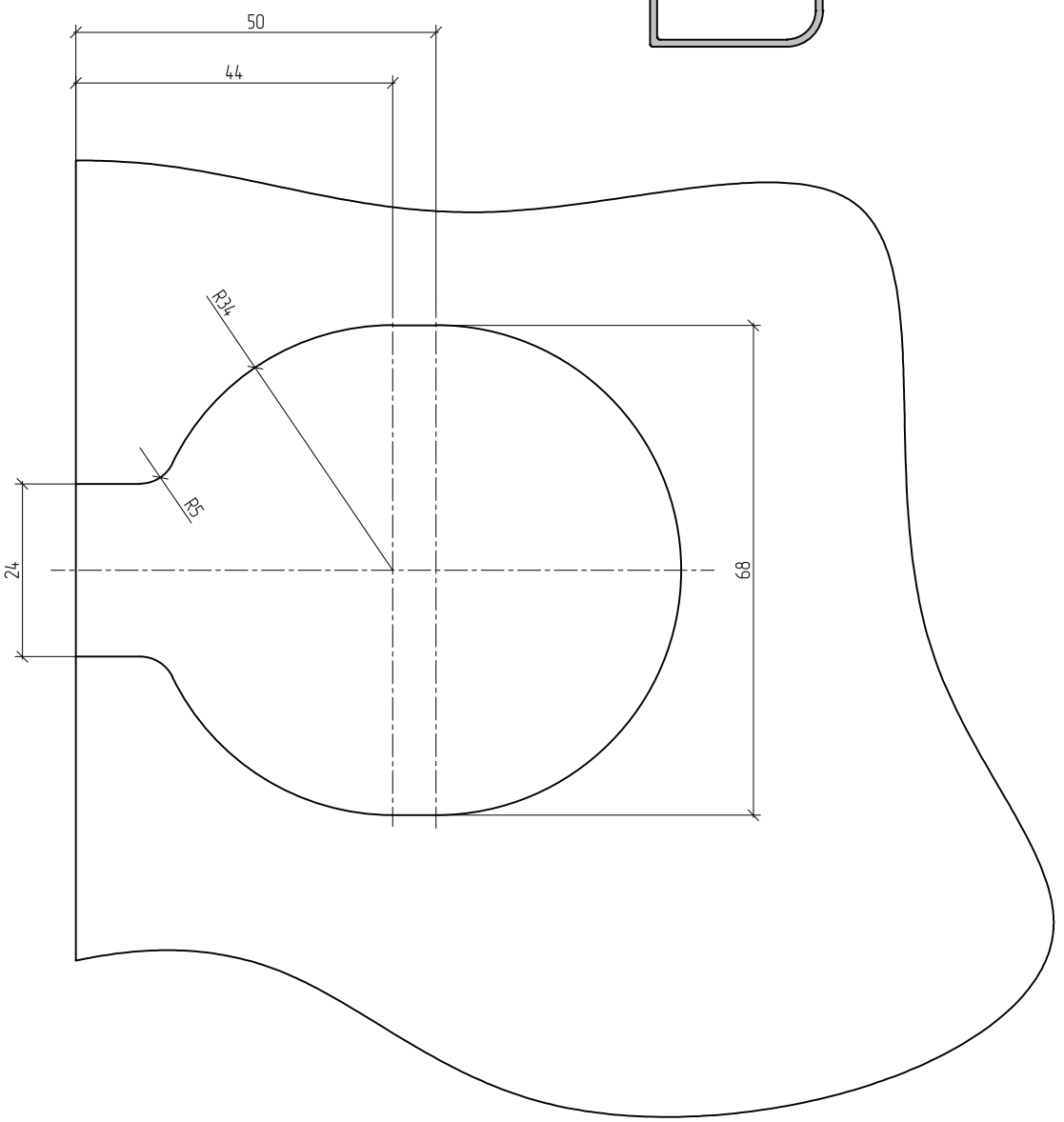

Составные элементы петли AYPC.111.1005

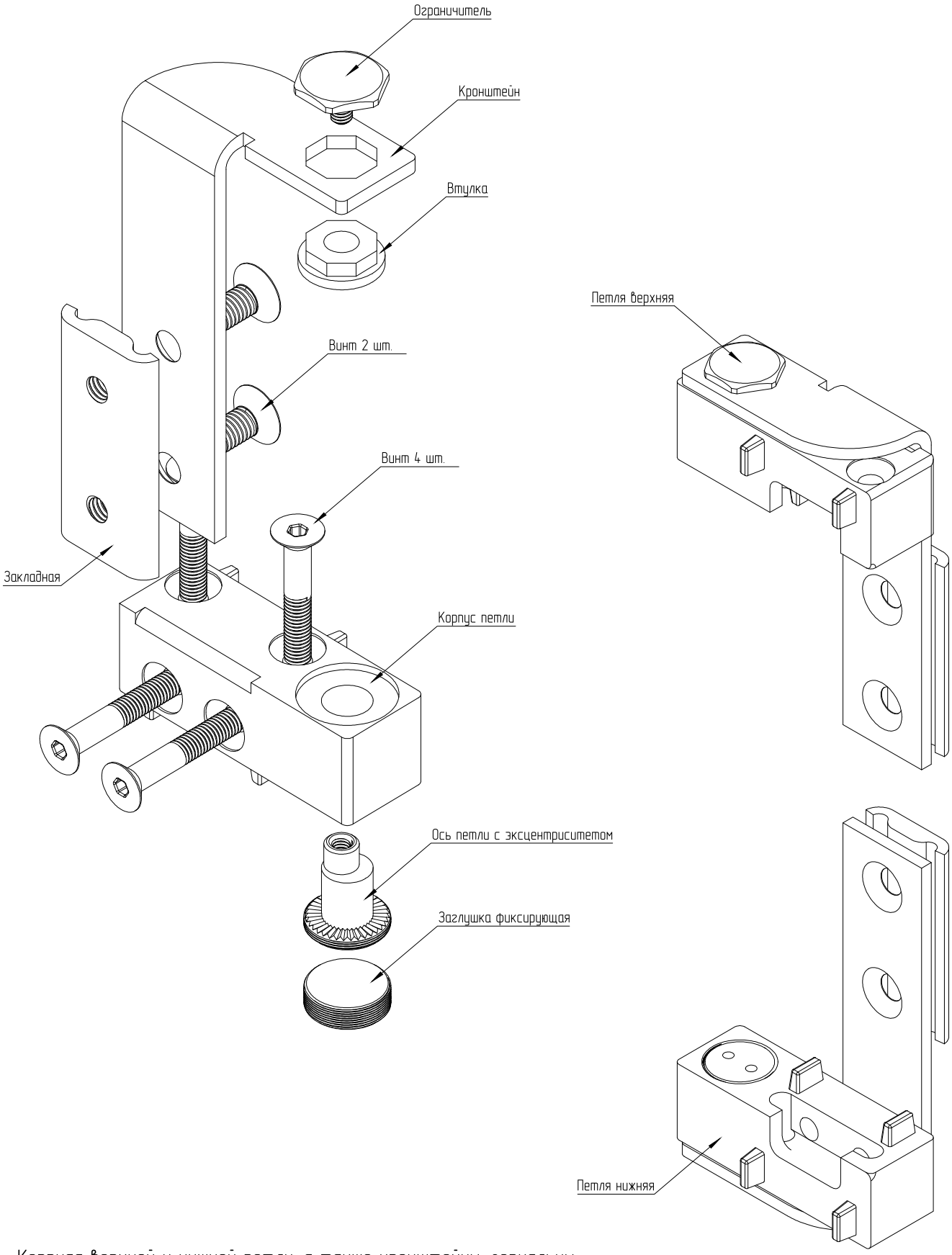

Корпуса верхней и нижней петли, а также кронштейны, зеркальны.